Pluggar för höga tryck

Teknopolymer (polypropylen)

RoHS PP +80° -30°

MATERIAL
Glasfiberförstärkt polypropenbaserad (PP) teknopolymer, lämplig för kontakt med sura eller basiska vätskor, RAL 7024, grå färg.

PACKNINGSRING
O-ring i EPDM-syntetiskt gummi, violett färg.
Husets hölje möjliggör, utöver att garantera positionering av O-ringen, en optimal tätning även med ett minimalt åtdragningsmoment.

MAXIMAL KONTINUERLIG ARBETSTEMPERATUR
80°C.

TEKNISKA DATA
I laboratorietester utförda med mineralolja typ CB68 (enligt ISO 3498) vid 23°C under en begränsad tid, klarar produkten mycket höga tryck motsvarande 100 bar eller högre.
Vi rekommenderar i alla fall att kontrollera produktens lämplighet med avseende på vätskans karaktär, driftstemperatur och appliceringstyp under de faktiska arbetsförhållandena.

TILLBEHÖR PÅ FÖRFRÅGAN
TNR-PP pluggar är lämpliga för montering av aluminiumbrickor med grafiska symboler typ MH..



ELESA Original design

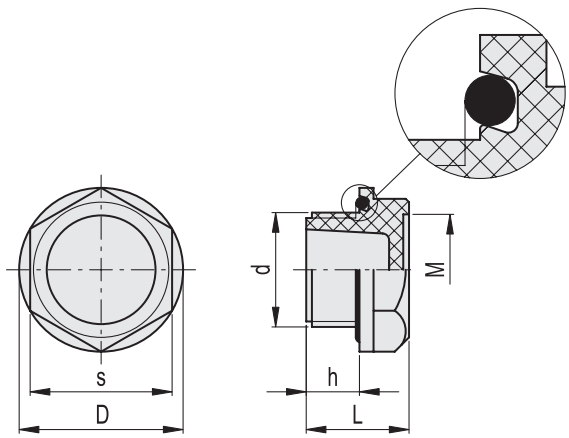

TNR-PP

Kod	Benämning	d	s	D	h	L	M	⚖
158426	TNR-PP.16x1.5	M16x1.5	22	25.5	10	18	17	6
158427	TNR-PP.20x1.5	M20x1.5	27	32	11	20	20.5	8
158435	TNR-PP.1/4	G 1/4	19	22	9	17	15	4
158436	TNR-PP.3/8	G 3/8	22	25.5	9	18	17	6
158437	TNR-PP.1/2	G 1/2	27	32	11	20	20.5	8
158438	TNR-PP.3/4	G 3/4	32	37	12	22	25	14
158439	TNR-PP.1	G 1	38	44	13	23	31	18
158440	TNR-PP.1.1/4	G 1.1/4	46	53.5	14	26	38	32

Alla design rättigheter förbehållna i enlighet med lagen. Ange alltid källan vid reproduktion av våra ritningar.