Luftningspluggar

med dubbla ventiler, teknopolymer

METRIC BSP NPT SAE RoHS PA +100° -30°

MATERIAL
Polyamidbaserad (PA) teknopolymer.
- Huv: RAL 2004 orange, halvmatt yta, med grafisk symbol "ventil".
- Gängad del: svart färg, halvmatt yta.

PACKNINGSRING
NBR syntetgummi.

ÖVERTRYCKSVENTIL
Teknopolymer med O-ring i NBR syntetiskt gummi och fjäder i rostfritt stål.
Inställd på ca 0.350 bar.

SUGVENTIL (UNDERTRYCK)
Tätningsskiva av NBR-syntetgummi och fjäder i rostfritt stål.
Inställd på ca 0.030 bar.

LUFTFILTER
Filter av termiskt bunden polyester (TBP) med lågt tryckfall och hög dammhållningsförmåga.
Förväntad filtreringsklass ISO 16890-1 ISO Klassificering grov 75 %, EN 779:2012 klass G4, luftfiltrering 10 µ.

MAXIMAL KONTINUERLIG ARBETSTEMPERATUR
100°C.

KÄNNETECKEN
Luftningspluggar SFW. syftar till att bibehålla det tryck över oljenivån inom testade villkor för att undvika deformation av en behållare. Erbjuder följande fördelar:
- minskar volymen av luft som kommer in i behållare, håller olja och filter rena
- förbättrar arbetsförhållandena i sugpumpen och minskar kavitationer
- förhindrar läckage när systemet är en del av en mobil enhet
- det minskar skummet i vätskan.

TEKNISKA DATA
Luftflödet för varje modell kan erhållas från diagrammet och visas som en funktion av skillnaden i tryck mellan utsidan och insidan av tanken.

SPECIALUTFÖRANDEN PÅ FÖRFRÅGAN
- Svart färg på huven.
- Övertrycksventil inställd på 0.100 eller 0.700 bar.
- Gängad del med NPT-gänga (Nationell konisk rörgänga - ANSI-ASME B1-20, (SFW.70-3/4-NPT).



ELESA Original design

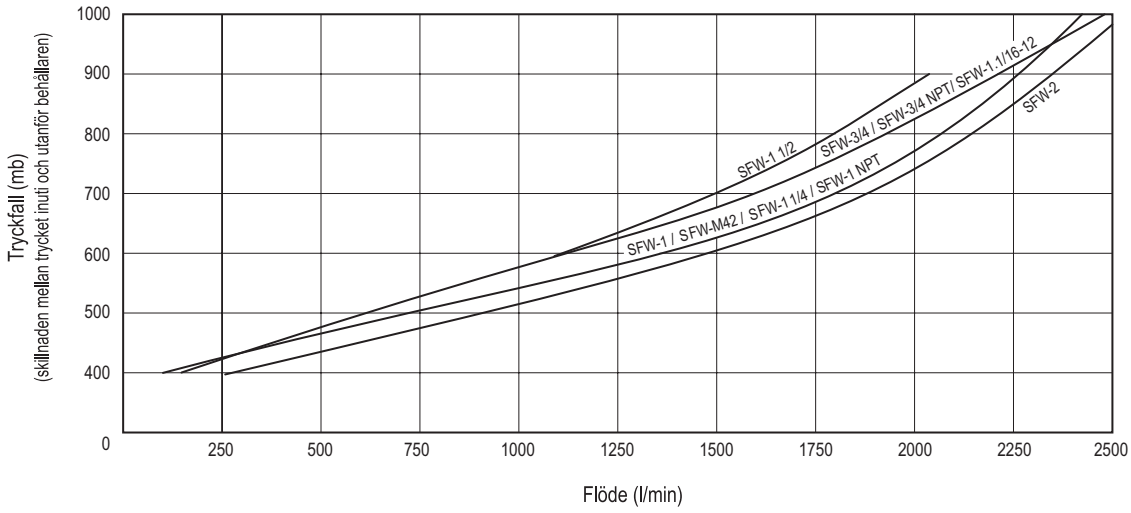

Alla design rättigheter förbehållna i enlighet med lagen. Ange alltid källan vid reproduktion av våra ritningar.

Användning av trycksatta luftningspluggar SFW. i en hydraulisk krets

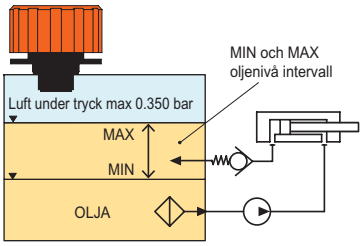

Normala arbetsförhållanden.

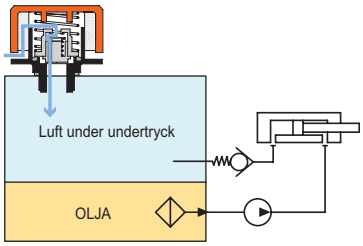

När ett undertryck på ca 0,030 bar bildas släpps ett flöde av luft in i behållaren genom sugventilenen.

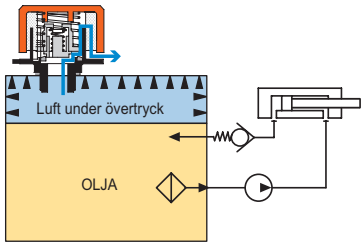

När ett övertryck överstiger 0.350 (eller 0.700) bar släpps ett flöde av luft ur behållaren genom övertrycksventilen.

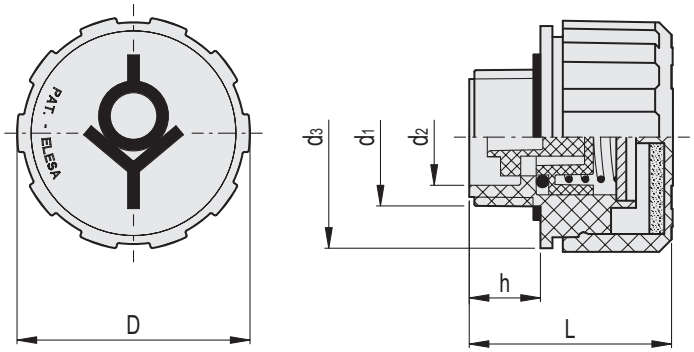

Kod	Benämning	D	L	d1	d2	d3	h	⚖
54889	SFW.70-42x2-FPE-350mb	70	59.5	M42x2	34	68.5	17	94
54891	SFW.70-3/4+FPE-350mb	70	59.5	G 3/4	20.5	68.5	16	88
54893	SFW.70-1+FPE-350mb	70	59.5	G 1	26.5	68.5	17	88
54895	SFW.70-1.1/4+FPE-350mb	70	59.5	G 1.1/4	34	68.5	17	94
54897	SFW.70-1.1/2+FPE-350mb	70	59.5	G 1.1/2	41	68.5	17	92
54899	SFW.70-2+FPE-350mb	70	59.5	G 2	51	68.5	17	98
954891	SFW.70-3/4 NPT+FPE-350mb	70	59.5	3/4 NPT	20.5	68.5	17	90
954893	SFW.70-1 NPT+FPE-350mb	70	59.5	1 NPT	27.5	68.5	17	91
954901	SFW.70-1.1/16-12 SAE+FPE-350mb	70	59.5	1.1/16-12 UNF	20.5	68.5	17	90

Alla design rättigheter förbehållna i enlighet med lagen. Ange alltid källan vid reproduktion av våra ritningar.