Luftningspluggar

med stänkskydd och plan mätsticka, teknopolymer

RoHS PA +100° -30°

HUV

Polyamidbaserad (PA) teknopolymer, halvmatt yta.
- SFP+a.: RAL 2004 orange, märkt “OIL”.
- SFP+a.....-C9: RAL 9005 svart färg, märkt “OIL”.
- SFP+a.....-C2-N: RAL 2004 orange, utan “OIL” märkning.
- SFP+a.....-C9-N: RAL 9005 svart färg, utan “OIL” märkning.

GÄNGAD KOPPLING

Polyamidbaserad (PA) teknopolymer, svart färg, halvmatt yta.

PACKNINGSRING

packningsring i NBR syntetiskt gummi.

PLAN MÄTSTICKA

I fosfaterat stål med plan yta.
På förfrågan och vid tillräckliga antal, kan mätstickan levereras i olika längder och/eller komplett med MAX-MIN-nivå markeringar.

STÄNKSKYDD

Teknopolymer.

STANDARDUTFÖRANDE

- **SFP+a**: utan luftfilter (svart stänkskydd).
- **SFP+F+a**: D = 31, 42 och 57 med luftfilter “tech-fil” i pressad galvaniserad ståltråd (orange stänkskydd); D = 70 med “tech-foam” luftfilter i polyuretanskum med nätstruktur (polyester baserad), luftfiltrering 40 µ (grått stänkskydd).
- **SFP-BA+F+a**: med “tech-foam” luftfilter i polyuretanskum med nätstruktur (polyester baserad), luftfiltrering 40 µ (grått stänkskydd).

Förzinkad bajonettfattning i stål.

MAXIMAL KONTINUERLIG ARBETSTEMPERATUR

100°C.

KÄNNETECKEN OCH ANVÄNDNING

SFP+a. luftningspluggar levereras komplett med stänkskydd (Elesa orginal design) som förhindrar olje-förlust och är särskilt lämplig för applicering på tankar där oljan utsätts för starka rörelser och kan stänka mot luftningspluggen.

TEKNISKA DATA

Luftflödet för varje modell kan erhållas från diagrammet och visas som en funktion av skillnaden i tryck mellan utsidan och insidan av tanken.



ELESA Original design

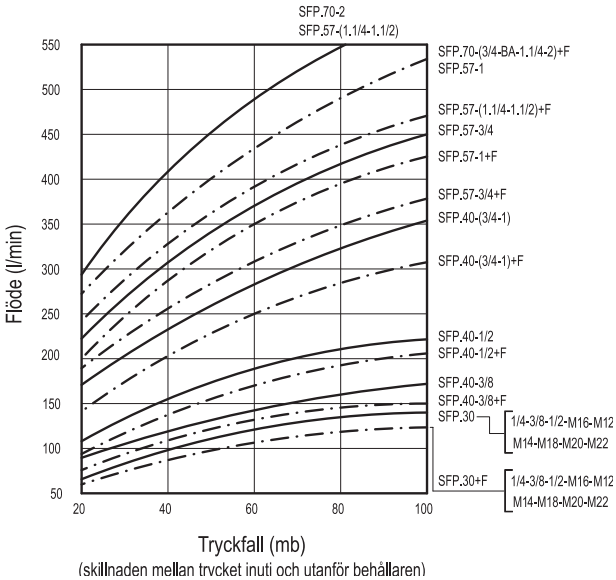

Funktionsritning

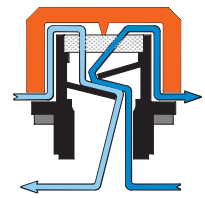

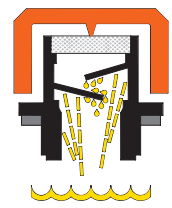

10/2026

Alla design rättigheter förbehållna i enlighet med lagen. Ange alltid källan vid reproduktion av våra ritningar.

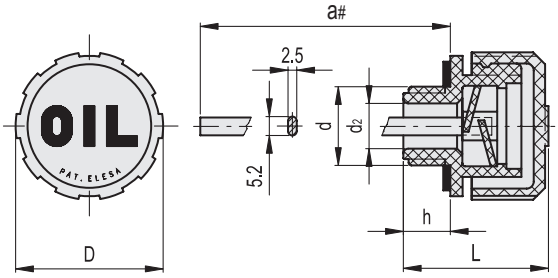

SFP+a

Kod	Benämning	D	a#	L	d	d_2	h	⚖
54146	SFP.30-12x1.5+a	31	188	29.5	M12x1.5	6	9.5	36
54146-C9	SFP.30-12x1.5+a-C9	31	188	29.5	M12x1.5	6	9.5	36
54166	SFP.30-14x1.5+a	31	188	29.5	M14x1.5	8	9.5	36
54166-C9	SFP.30-14x1.5+a-C9	31	188	29.5	M14x1.5	8	9.5	36
53946	SFP.30-16x1.5+a	31	188	29.5	M16x1.5	10	9.5	36
53946-C9	SFP.30-16x1.5+a-C9	31	188	29.5	M16x1.5	10	9.5	36
53966	SFP.30-18x1.5+a	31	188	29.5	M18x1.5	10	9.5	38
53966-C9	SFP.30-18x1.5+a-C9	31	188	29.5	M18x1.5	10	9.5	38
53983	SFP.30-20x1.5+a	31	188	29.5	M20x1.5	12	9.5	38
53983-C9	SFP.30-20x1.5+a-C9	31	188	29.5	M20x1.5	12	9.5	38
53993	SFP.30-22x1.5+a	31	188	29.5	M22x1.5	12	9.5	33
53993-C9	SFP.30-22x1.5+a-C9	31	188	29.5	M22x1.5	12	9.5	33
54346	SFP.40-24x1.5+a	42	184	36.5	M24x1.5	18	11.5	45
54346-C9	SFP.40-24x1.5+a-C9	42	184	36.5	M24x1.5	18	11.5	45
54366	SFP.40-26x1.5+a	42	184	36.5	M26x1.5	18	11.5	35
54366-C9	SFP.40-26x1.5+a-C9	42	184	36.5	M26x1.5	18	11.5	35
53936	SFP.30-1/4+a	31	188	29.5	G 1/4	8	9.5	35
53936-C9	SFP.30-1/4+a-C9	31	188	29.5	G 1/4	8	9.5	35
54011	SFP.30-3/8+a	31	188	29.5	G 3/8	10	9.5	33
54011-C9	SFP.30-3/8+a-C9	31	188	29.5	G 3/8	10	9.5	37
54111	SFP.30-1/2+a	31	188	29.5	G 1/2	12	9.5	38
54111-C9	SFP.30-1/2+a-C9	31	188	29.5	G 1/2	12	9.5	38
54211	SFP.40-3/4+a	42	184	36.5	G 3/4	18	11.5	48
54211-C9	SFP.40-3/4+a-C9	42	184	36.5	G 3/4	18	11.5	48
54311	SFP.40-1+a	42	184	36.5	G 1	18	11.5	48
54311-C9	SFP.40-1+a-C9	42	184	36.5	G 1	18	11.5	48
56703	SFP.57-3/4+a	57	184	42	G 3/4	18	14	69
56703-C9	SFP.57-3/4+a-C9	57	184	42	G 3/4	18	14	67
56733	SFP.57-1+a	57	184	42	G 1	18	14	69
56733-C9	SFP.57-1+a-C9	57	184	42	G 1	18	14	67
54411	SFP.57-1¼+a	57	184	44	G 1 1/4	28	16	67
54411-C9	SFP.57-1¼+a-C9	57	184	44	G 1 1/4	28	16	67
54511	SFP.57-1½+a	57	184	44	G 1 1/2	28	16	69
54511-C9	SFP.57-1½+a-C9	57	184	44	G 1 1/2	28	16	69
54877	SFP.70-2+a	70	179	59	G 2	23	17	103
54877-C9	SFP.70-2+a-C9	70	179	59	G 2	23	17	103

Ni kan välja andra längder än standardalternativet och/eller lägga till nivåmarkeringar MAX-MIN. För att begära en anpassning, välj en produkt och följ guiden på webben.

Alla design rättigheter förbehållna i enlighet med lagen. Ange alltid källan vid reproduktion av våra ritningar.

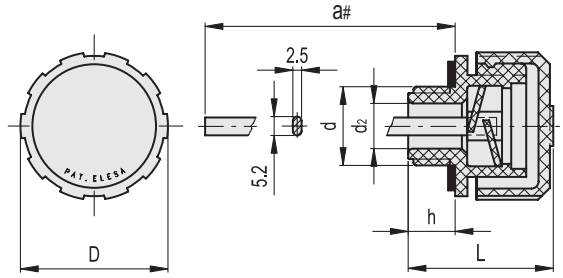

SFP+a-N

Kod	Benämning	D	a#	L	d	d_2	h	⚖
54146-C2-N	SFP.30-12x1.5+a-C2-N	31	188	29.5	M12x1.5	6	9.5	36
54146-C9-N	SFP.30-12x1.5+a-C9-N	31	188	29.5	M12x1.5	6	9.5	36
54166-C2-N	SFP.30-14x1.5+a-C2-N	31	188	29.5	M14x1.5	8	9.5	36
54166-C9-N	SFP.30-14x1.5+a-C9-N	31	188	29.5	M14x1.5	8	9.5	36
53946-C2-N	SFP.30-16x1.5+a-C2-N	31	188	29.5	M16x1.5	10	9.5	36
53946-C9-N	SFP.30-16x1.5+a-C9-N	31	188	29.5	M16x1.5	10	9.5	36
53966-C2-N	SFP.30-18x1.5+a-C2-N	31	188	29.5	M18x1.5	10	9.5	38
53966-C9-N	SFP.30-18x1.5+a-C9-N	31	188	29.5	M18x1.5	10	9.5	38
53983-C2-N	SFP.30-20x1.5+a-C2-N	31	188	29.5	M20x1.5	12	9.5	38
53983-C9-N	SFP.30-20x1.5+a-C9-N	31	188	29.5	M20x1.5	12	9.5	38
53993-C2-N	SFP.30-22x1.5+a-C2-N	31	188	29.5	M22x1.5	12	9.5	33
53993-C9-N	SFP.30-22x1.5+a-C9-N	31	188	29.5	M22x1.5	12	9.5	33
54346-C2-N	SFP.40-24x1.5+a-C2-N	42	184	36.5	M24x1.5	18	11.5	45
54346-C9-N	SFP.40-24x1.5+a-C9-N	42	184	36.5	M24x1.5	18	11.5	45
54366-C2-N	SFP.40-26x1.5+a-C2-N	42	184	36.5	M26x1.5	18	11.5	35
54366-C9-N	SFP.40-26x1.5+a-C9-N	42	184	36.5	M26x1.5	18	11.5	35
53936-C2-N	SFP.30-1/4+a-C2-N	31	188	29.5	G 1/4	8	9.5	35
53936-C9-N	SFP.30-1/4+a-C9-N	31	188	29.5	G 1/4	8	9.5	35
54011-C2-N	SFP.30-3/8+a-C2-N	31	188	29.5	G 3/8	10	9.5	37
54011-C9-N	SFP.30-3/8+a-C9-N	31	188	29.5	G 3/8	10	9.5	37
54111-C2-N	SFP.30-1/2+a-C2-N	31	188	29.5	G 1/2	12	9.5	38
54111-C9-N	SFP.30-1/2+a-C9-N	31	188	29.5	G 1/2	12	9.5	38
54211-C2-N	SFP.40-3/4+a-C2-N	42	184	36.5	G 3/4	18	11.5	48
54211-C9-N	SFP.40-3/4+a-C9-N	42	184	36.5	G 3/4	18	11.5	48
54311-C2-N	SFP.40-1+a-C2-N	42	184	36.5	G 1	18	11.5	48
54311-C9-N	SFP.40-1+a-C9-N	42	184	36.5	G 1	18	11.5	48
56703-C2-N	SFP.57-3/4+a-C2-N	57	184	42	G 3/4	18	14	67
56703-C9-N	SFP.57-3/4+a-C9-N	57	184	42	G 3/4	18	14	67
56733-C2-N	SFP.57-1+a-C2-N	57	184	42	G 1	18	14	74
56733-C9-N	SFP.57-1+a-C9-N	57	184	42	G 1	18	14	74
54411-C2-N	SFP.57-1¼+a-C2-N	57	184	44	G 1 1/4	28	16	67
54411-C9-N	SFP.57-1¼+a-C9-N	57	184	44	G 1 1/4	28	16	67
54511-C2-N	SFP.57-1½+a-C2-N	57	184	44	G 1 1/2	28	16	69
54511-C9-N	SFP.57-1½+a-C9-N	57	184	44	G 1 1/2	28	16	69
54877-C2-N	SFP.70-2+a-C2-N	70	179	59	G 2	23	17	103
54877-C9-N	SFP.70-2+a-C9-N	70	179	59	G 2	23	17	103

Ni kan välja andra längder än standardalternativet och/eller lägga till nivåmarkeringar MAX-MIN. För att begära en anpassning, välj en produkt och följ guiden på webben.

Alla design rättigheter förbehållna i enlighet med lagen. Ange alltid källan vid reproduktion av våra ritningar.

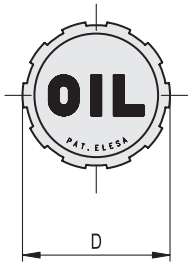

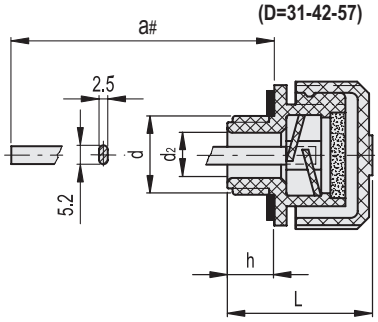

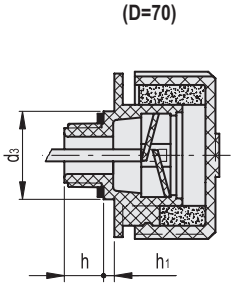

SFP+F+a

Kod	Benämning	D	a#	L	d	d_2	d_3	h	h_1	⚖
54156	SFP.30-12x1.5+F FIL+a	31	188	29.5	M12x1.5	6	-	9.5	-	34
54156-C9	SFP.30-12x1.5+F FIL+a-C9	31	188	29.5	M12x1.5	6	-	9.5	-	34
54176	SFP.30-14x1.5+F FIL+a	31	188	29.5	M14x1.5	8	-	9.5	-	34
54176-C9	SFP.30-14x1.5+F FIL+a-C9	31	188	29.5	M14x1.5	8	-	9.5	-	34
53956	SFP.30-16x1.5+F+a	31	188	29.5	M16x1.5	10	-	9.5	-	34
53956-C9	SFP.30-16x1.5+F+a-C9	31	188	29.5	M16x1.5	10	-	9.5	-	34
53976	SFP.30-18x1.5+F+a	31	188	29.5	M18x1.5	10	-	9.5	-	39
53976-C9	SFP.30-18x1.5+F+a-C9	31	188	29.5	M18x1.5	10	-	9.5	-	39
53989	SFP.30-20x1.5+F+a	31	188	29.5	M20x1.5	12	-	9.5	-	38
53989-C9	SFP.30-20x1.5+F+a-C9	31	188	29.5	M20x1.5	12	-	9.5	-	38
53999	SFP.30-22x1.5+F+a	31	188	29.5	M22x1.5	12	-	9.5	-	40
53999-C9	SFP.30-22x1.5+F+a-C9	31	188	29.5	M22x1.5	12	-	9.5	-	40
54356	SFP.40-24x1.5+F+a	42	184	36.5	M24x1.5	18	-	11.5		49
54356-C9	SFP.40-24x1.5+F+a-C9	42	184	36.5	M24x1.5	18	-	11.5		49
54376	SFP.40-26x1.5+F+a	42	184	36.5	M26x1.5	18	-	11.5		40
54376-C9	SFP.40-26x1.5+F+a-C9	42	184	36.5	M26x1.5	18	-	11.5		40
53939	SFP.30-1/4+F+a	31	188	29.5	G 1/4	8	-	9.5	-	39
53939-C9	SFP.30-1/4+F+a-C9	31	188	29.5	G 1/4	8	-	9.5	-	38
54031	SFP.30-3/8+F+a	31	188	29.5	G 3/8	10	-	9.5	-	38
54031-C9	SFP.30-3/8+F+a-C9	31	188	29.5	G 3/8	10	-	9.5	-	38
54131	SFP.30-1/2+F+a	31	188	29.5	G 1/2	12	-	9.5	-	36
54131-C9	SFP.30-1/2+F+a-C9	31	188	29.5	G 1/2	12	-	9.5	-	39
54231	SFP.40-3/4+F+a	42	184	36.5	G 3/4	18	-	11.5	-	55
54231-C9	SFP.40-3/4+F+a-C9	42	184	36.5	G 3/4	18	-	11.5	-	55
54331	SFP.40-1+F+a	42	184	36.5	G 1	18	-	11.5	-	54
54331-C9	SFP.40-1+F+a-C9	42	184	36.5	G 1	18	-	11.5	-	54
56713	SFP.57-3/4+F+a	57	184	42	G 3/4	18	-	14	-	80
56713-C9	SFP.57-3/4+F+a-C9	57	184	42	G 3/4	18	-	14	-	74
56743	SFP.57-1+F+a	57	184	42	G 1	18	-	14	-	80
56743-C9	SFP.57-1+F+a-C9	57	184	42	G 1	18	-	14	-	74
54431	SFP.57-1¼+F+a	57	184	44	G 1 1/4	28	-	16	-	80
54431-C9	SFP.57-1¼+F+a-C9	57	184	44	G 1 1/4	28	-	16	-	74
54531	SFP.57-1½+F+a	57	184	44	G 1 1/2	28	-	16	-	79
54531-C9	SFP.57-1½+F+a-C9	57	184	44	G 1 1/2	28	-	16	-	79
54853	SFP.70-3/4+F+a	70	173	63	G 3/4	16	35	15	6	107
54853-C9	SFP.70-3/4+F+a-C9	70	173	63	G 3/4	16	35	15	6	107
54863	SFP.70-1¼+F+a	70	179	59	G 1 1/4	23	-	17	-	105
54863-C9	SFP.70-1¼+F+a-C9	70	179	59	G 1 1/4	23	-	17	-	105
54879	SFP.70-2+F+a	70	179	59	G 2	23	-	17	-	106
54879-C9	SFP.70-2+F+a-C9	70	179	59	G 2	23	-	17	-	106

Ni kan välja andra längder än standardalternativet och/eller lägga till nivåmarkeringar MAX-MIN. För att begära en anpassning, välj en produkt och följ guiden på webben.

Alla design rättigheter förbehållna i enlighet med lagen. Ange alltid källan vid reproduktion av våra ritningar.

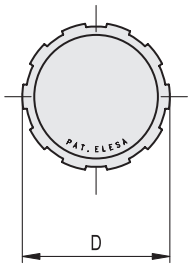

SFP+F+a (D=31-42-57)

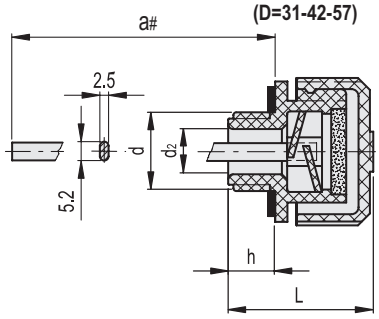

SFP+F+a (D=70)

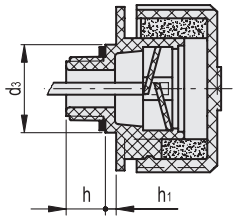

SFP+F+a-N

Kod	Benämning	D	a#	L	d	d_2	d_3	h	h_1	⚖
54156-C2-N	SFP.30-12x1.5+F FIL+a-C2-N	31	188	29.5	M12x1.5	6	-	9.5	-	34
54156-C9-N	SFP.30-12x1.5+F FIL+a-C9-N	31	188	29.5	M12x1.5	6	-	9.5	-	34
54176-C2-N	SFP.30-14x1.5+F FIL+a-C2-N	31	188	29.5	M14x1.5	8	-	9.5	-	34
54176-C9-N	SFP.30-14x1.5+F FIL+a-C9-N	31	188	29.5	M14x1.5	8	-	9.5	-	34
53956-C2-N	SFP.30-16x1.5+F+a-C2-N	31	188	29.5	M16x1.5	10	-	9.5	-	34
53956-C9-N	SFP.30-16x1.5+F+a-C9-N	31	188	29.5	M16x1.5	10	-	9.5	-	34
53976-C2-N	SFP.30-18x1.5+F+a-C2-N	31	188	29.5	M18x1.5	10	-	9.5	-	39
53976-C9-N	SFP.30-18x1.5+F+a-C9-N	31	188	29.5	M18x1.5	10	-	9.5	-	39
53989-C2-N	SFP.30-20x1.5+F+a-C2-N	31	188	29.5	M20x1.5	12	-	9.5	-	38
53989-C9-N	SFP.30-20x1.5+F+a-C9-N	31	188	29.5	M20x1.5	12	-	9.5	-	38
53999-C2-N	SFP.30-22x1.5+F+a-C2-N	31	188	29.5	M22x1.5	12	-	9.5	-	40
53999-C9-N	SFP.30-22x1.5+F+a-C9-N	31	188	29.5	M22x1.5	12	-	9.5	-	40
54356-C2-N	SFP.40-24x1.5+F+a-C2-N	42	184	36.5	M24x1.5	18	-	11.5		49
54356-C9-N	SFP.40-24x1.5+F+a-C9-N	42	184	36.5	M24x1.5	18	-	11.5		49
54376-C2-N	SFP.40-26x1.5+F+a-C2-N	42	184	36.5	M26x1.5	18	-	11.5		40
54376-C9-N	SFP.40-26x1.5+F+a-C9-N	42	184	36.5	M26x1.5	18	-	11.5		40
53939-C2-N	SFP.30-1/4+F+a-C2-N	31	188	29.5	G 1/4	8	-	9.5	-	38
53939-C9-N	SFP.30-1/4+F+a-C9-N	31	188	29.5	G 1/4	8	-	9.5	-	38
54031-C2-N	SFP.30-3/8+F+a-C2-N	31	188	29.5	G 3/8	10	-	9.5	-	38
54031-C9-N	SFP.30-3/8+F+a-C9-N	31	188	29.5	G 3/8	10	-	9.5	-	38
54131-C2-N	SFP.30-1/2+F+a-C2-N	31	188	29.5	G 1/2	12	-	9.5	-	39
54131-C9-N	SFP.30-1/2+F+a-C9-N	31	188	29.5	G 1/2	12	-	9.5	-	39
54231-C2-N	SFP.40-3/4+F+a-C2-N	42	184	36.5	G 3/4	18	-	11.5	-	55
54231-C9-N	SFP.40-3/4+F+a-C9-N	42	184	36.5	G 3/4	18	-	11.5	-	55
54331-C2-N	SFP.40-1+F+a-C2-N	42	184	36.5	G 1	18	-	11.5	-	54
54331-C9-N	SFP.40-1+F+a-C9-N	42	184	36.5	G 1	18	-	11.5	-	54
56713-C2-N	SFP.57-3/4+F+a-C2-N	57	184	42	G 3/4	18	-	14	-	74
56713-C9-N	SFP.57-3/4+F+a-C9-N	57	184	42	G 3/4	18	-	14	-	74
56743-C2-N	SFP.57-1+F+a-C2-N	57	184	42	G 1	18	-	14	-	74
56743-C9-N	SFP.57-1+F+a-C9-N	57	184	42	G 1	18	-	14	-	74
54431-C2-N	SFP.57-1¼+F+a-C2-N	57	184	44	G 1 1/4	28	-	16	-	74
54431-C9-N	SFP.57-1¼+F+a-C9-N	57	184	44	G 1 1/4	28	-	16	-	74
54531-C2-N	SFP.57-1½+F+a-C2-N	57	184	44	G 1 1/2	28	-	16	-	79
54531-C9-N	SFP.57-1½+F+a-C9-N	57	184	44	G 1 1/2	28	-	16	-	79
54853-C2-N	SFP.70-3/4+F+a-C2-N	70	173	63	G 3/4	16	35	15	6	107
54853-C9-N	SFP.70-3/4+F+a-C9-N	70	173	63	G 3/4	16	35	15	6	107
54863-C2-N	SFP.70-1¼+F+a-C2-N	70	179	59	G 1 1/4	23	-	17	-	105
54863-C9-N	SFP.70-1¼+F+a-C9-N	70	179	59	G 1 1/4	23	-	17	-	105
54879-C2-N	SFP.70-2+F+a-C2-N	70	179	59	G 2	23	-	17	-	106
54879-C9-N	SFP.70-2+F+a-C9-N	70	179	59	G 2	23	-	17	-	106

Ni kan välja andra längder än standardalternativet och/eller lägga till nivåmarkeringar MAX-MIN. För att begära en anpassning, välj en produkt och följ guiden på webben.

Alla design rättigheter förbehållna i enlighet med lagen. Ange alltid källan vid reproduktion av våra ritningar.



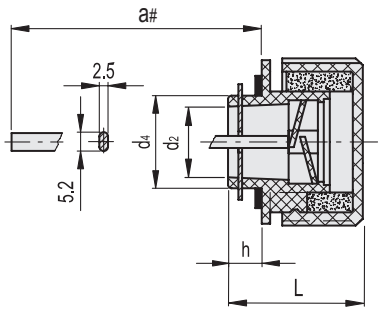

SFP-BA+F+a

Kod	Benämning	D	a#	L	d_2	d_4	h	⚖
54883	SFP.70-BA+F+a	70	179	56	30	39	14	113
54883-C9	SFP.70-BA+F+a-C9	70	179	56	30	39	14	100

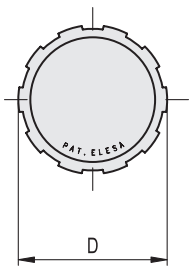

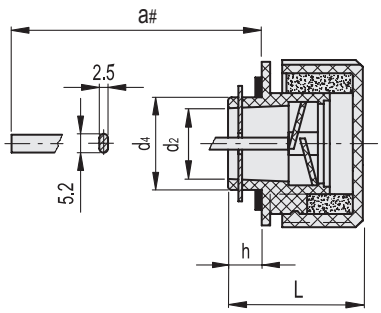

SFP-BA+F+a-N

Kod	Benämning	D	a#	L	d_2	d_4	h	⚖
54883-C2-N	SFP.70-BA+F+a-C2-N	70	179	56	30	39	14	100
54883-C9-N	SFP.70-BA+F+a-C9-N	70	179	56	30	39	14	100

Alla design rättigheter förbehållna i enlighet med lagen. Ange alltid källan vid reproduktion av våra ritningar.