RLT-U15 | Rullelement för ELEROLL rullbanor

För paket med reducerad storlek, teknopolymer

RoHS POM PA +90° -20° TPU +70° -20°

STANDARDUTFÖRANDE

Acetalplast baserad (POM) teknopolymer rullhållare, svart färg.

- **RLT-U15-PA**: rullar i polyamidbaserad (PA) teknopolymer, svart färg. Arbetstemperatur +90°/-20°C.
- **RLT-U15-TPU**: termoplast (TPU) polyuretanrullar, hårdhet 92 Shore A, grå färg. Arbetstemperatur +70°/-20°C.

KÄNNETECKEN OCH ANVÄNDNING

- Rullelementen, som fixerats inne i RLT-AL aluminiumprofiler (Fig 1) skapar modulära rullbanor för godshantering (både som glidande eller kvarhållande ytor), lämpliga för flera tillämpningar inom olika områden: matnings och lossningsbänkar i anläggningsmaskiner, lagrings-och plocksystem , förpackningsmaskiner, osv.
- RLT-U15 rullelement är lämpliga för hantering av paket med reducerad vikt och storlek. Den mindre diametern på rullarna garanterar en reducering av vibrationer och följaktligen ett lägre buller vid hantering av paket.
- RLT-U15-TPU rullelement, med rullar i repskyddande material, tillåter hantering av ömtåliga material som glas och trä.
- Den låga friktionskoefficienten mellan rullen och rullhållare eliminerar behovet av smörjnings underhåll.
- Den speciella sektionen i profilen RLT-AL erbjuder en snap-in montering av rullelementen utan behov av skruvar eller andra fästanordningar (Fig.1). Rullelementen kan därför snabbt och enkelt tas bort och ersättas utan demontering av hela rullbanan.
- Rullelementen är delbara i överensstämmelse med fördefinierade sektioner (Fig 2) för att skapa rullbanor med exakt önskad längd.
- Alla tillbehör till ELEROLL serien kan också användastillsammans med RLT-U15 rullelement , med undantag av RLT-B-bromsar.

TEKNISKA DATA

Se: ELEROLL Modulära rullbanor (på sidan 977).



ele:roll

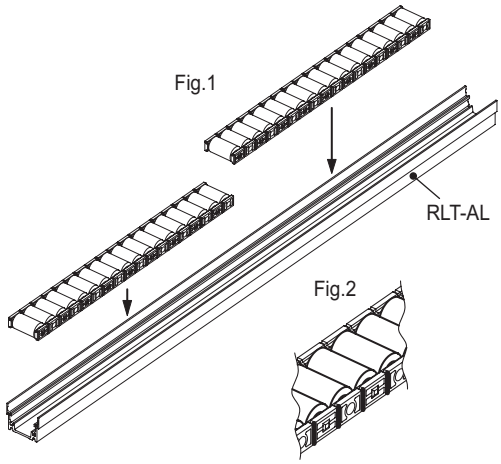

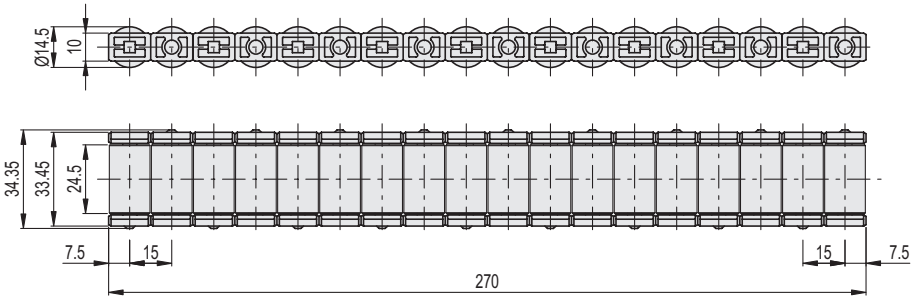

Kod	Benämning	⚖
429807	RLT-U15-PA	102
429808	RLT-U15-TPU	109

Alla design rättigheter förbehållna i enlighet med lagen. Ange alltid källan vid reproduktion av våra ritningar.

elesa