RoHS POM PA +90° -20° TPU +70° -20°

STANDARDUTFÖRANDE

Acetalplast baserad (POM) teknopolymer rullhållare, svart färg.

- **RLT-U-PA**: rullar i polyamidbaserad (PA) teknopolymer, svart färg. Arbetstemperatur +90°/-20°C.
- **RLT-U-TPU**: termoplast (TPU) polyuretanrullar, hårdhet 92 Shore A, grå färg. Arbetstemperatur +70°/-20°C.

KÄNNETECKEN OCH ANVÄNDNING

- Rullelementen, som fixerats inne i RLT-AL aluminiumprofiler (Fig 1) skapar modulära rullbanor för godshantering (både som glidande eller kvarhållande ytor), lämpliga för flera tillämpningar inom olika områden: matnings och lossningsbänkar i anläggningsmaskiner, lagrings-och plocksystem , förpackningsmaskiner, osv.
- RLT-U-PA rullelement är också lämplig för hantering av tunga paket, RLT-U-TPU rullelement, med rullar i repskyddande material, tillåter hantering av ömtåliga material som glas och trä.
- Den låga friktionskoefficienten mellan rullen och rullhållare eliminerar behovet av smörjnings underhåll.
- Den speciella sektionen i profilen RLT-AL erbjuder en snap-in montering av rullelementen utan behov av skruvar eller andra fästanordningar (Fig.1). Rullelementen kan därför snabbt och enkelt tas bort och ersättas utan demontering av hela rullbanan.
- Rullelementen är delbara i överensstämmelse med fördefinierade sektioner (Fig 2) för att skapa rullbanor med exakt önskad längd.

TEKNISKA DATA

Se: ELEROLL Modulära rullbanor (på sidan 745).

SPECIALUTFÖRANDE PÅ FÖRFRÅGAN

Rullar i annan färg (t.ex. röd, gul, grön installation av monteringslinjer och dynamiska lager enligt kriterier i Kanband).

* Trademark application



ele:roll*

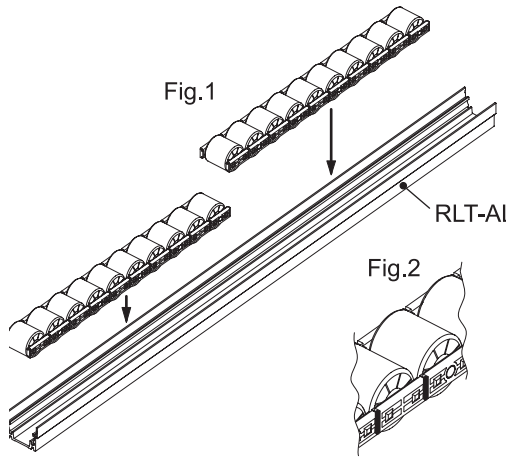

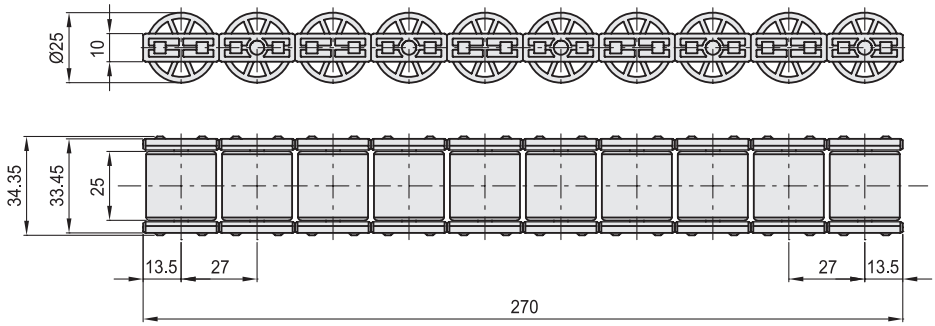

RLT-U-PA

Kod	Benämning	⚖
429806	RLT-U-PA	106

RLT-U-TPU

Kod	Benämning	⚖
429811	RLT-U-TPU	114

Alla rättigheter förbehållna i enlighet med lagen. Ange alltid källan vid reproduktion av våra ritningar.