RLS-U | Kulelement för ELEROLL rullbanor

Teknopolymer

RoHS POM PA +60° -20°

KULOR
Acetalplast baserad (POM) teknopolymer, vit färg.

KULHÅLLARE
Polyamidbaserad (PA) teknopolymer, svart färg.

KÄNNETECKEN OCH ANVÄNDNING
- Kulrullelementen, som fixerats inne i RLT-AL aluminiumprofiler (Fig1) skapar modulära rullbanor för godshantering i olika riktningar.
- Kulelementen kan kombineras med RLT-U rullelement för olika applikationer inom olika områden: matnings och lossningsbänkar i anläggningsmaskiner, lagrings-och plocksystem, förpackningsmaskiner, osv.
- Den låga friktionskoefficienten mellan kulan och kulhållare eliminerar behovet av smörjnings underhåll.
- Den speciella sektionen i profilen ger en fixering av rullelementen i profilen utan behov av skruvar eller andra fästanordningar (Fig.1).
- Kulelementen är delbara i överensstämmelse med fördefinierade sektioner (Fig 2) för att skapa rullbanor med exakt önskad längd.
- Kulorna kan avlägsnas och bytas ut utan demontering av hela rullbanan, med hjälp av en vanlig skruvmejsel i avsedd skåra i kulhållaren (Fig.3).

TEKNISKA DATA
Se: ELEROLL Modulära rullbanor (på sidan 745).

* Trademark application



ele:roll*

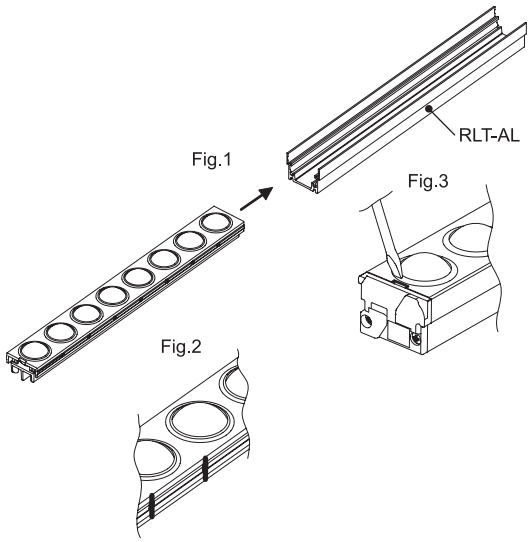

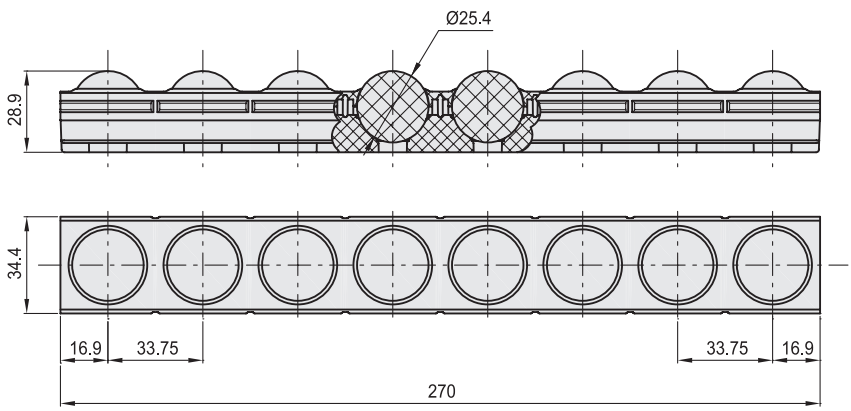

Kod	Benämning	⚖
429801	RLS-U-POM	151

Alla rättigheter förbehållna i enlighet med lagen. Ange alltid källan vid reproduktion av våra ritningar.

elesa