Länkhjul med fäste för medeltunga laster

Teknopolymer

RoHS 3000 - 7300 N

FÄLG
Polyamidbaserad (PA) teknopolymer.

TYP AV RULLMEKANISM
Nav med genomgående hål.

FÄSTPLATTA
Gulförzinkad stålplåt. Gaffeln är utformat för att tåla en belastning upp till 7300N. Det garanterar kapacitet som gör den lämplig för tunga industriella applikationer.

SVÄNGBAR FÄSTPLATTA
Gulförzinkad stålplåt.
Närvaron av två lagerbanor och direktkontakt mellan plattan och svängkransen med inbyggd tapp ger utmärkt manövrerbarhet. Kräver inte underhåll. Gaffeln är utformat för att tåla en belastning upp till 7300N. Det garanterar kapacitet som gör den lämplig för tunga industriella applikationer.
Det består av (se Fig.1):
1. fästplatta: gulförzinkad stålplåt;
2.gaffel: gulförzinkad stålplåt;
3.svängkrans: gulförzinkad stålplåt;
4.central tapp: klass 8.8 stålskruv och stålmutter;
5.lagring: dubbla fettsmorda kullager;
6.dammskydd: RAL 7015 mörkgrå teknopolymer.

BROMS
Frambroms (RE.F8-125) eller bakbroms (RE.F8-125-150-200) med dubbla effekt vid samtidig låsning av hjul och gaffel.
Bromsen är enkel och effektiv att använda: den aktiveras och frigörs genom en enkel rörelse uppifrån nedåt på spetsen av de två separata pedalerna och därmed säkerställa största möjliga manövreringskomfort. På hjul med broms baktill kan bromseffekten justeras med en insexskruv M8.

STANDARDUTFÖRANDE
- **PBL-H**: gaffel och fästplatta, utan broms.
- **SBL-H**: svängbar fästplatta, utan broms.
- **SBF-H**: svängbar fästplatta, med broms.

APPLIKATIONER
Gjutna polyuretanhjul ger ett utmärkt rullmotstånd och elasticitet och hög motståndskraft mot slitage. Utmärkt motståndskraft mot slitage. För ytterligare information, se tekniskt datablad för hjul RE.F8.





Fig.1

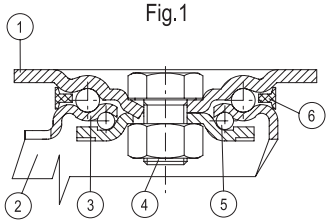

elesa 9/2026

Alla design rättigheter förbehållna i enlighet med lagen. Ange alltid källan vid reproduktion av våra ritningar.

RE.F8-PBL-H

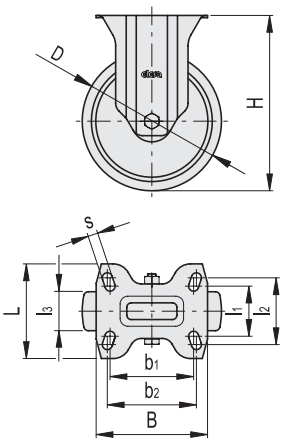

RE.F8-SBL-H

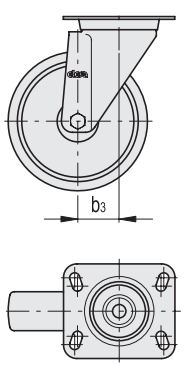

RE.F8-100-SBF-H
RE.F8-125-SBF-H

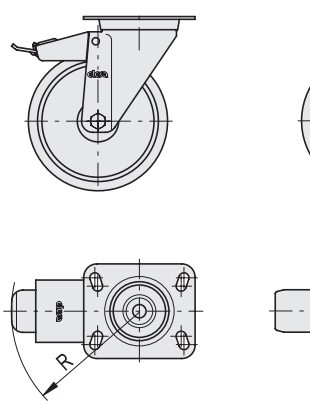

RE.F8-150-SBF-H
RE.F8-200-SBF-H

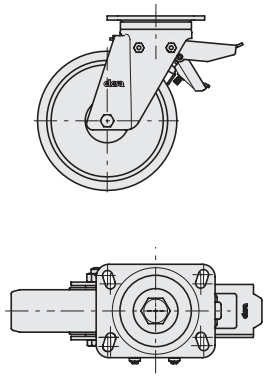

RE.F8-PBL-H

Kod	Benämning	D	l_1	l_2	l_3	H	B	L	s	b_1	b_2	Rullmotstånd# [N]	Dynamisk lastkapacitet# [N]	⚖
450951	RE.F8-100-PBL-H	100	45	60	30	138	100	85	9	75	80	1750	3000	600
450952	RE.F8-125-PBL-H	125	45	60	38	161	100	85	9	75	80	2000	3500	640
450953	RE.F8-150-PBL-H	150	73	87	45	200	140	110	11	105	105	2500	5000	1670
450954	RE.F8-200-PBL-H	200	73	87	50	250	140	110	11	105	105	4550	7300	1650

RE.F8-SBL-H

Kod	Benämning	D	l_1	l_2	l_3	H	B	L	s	b_1	b_2	b_3	Rullmotstånd# [N]	Dynamisk lastkapacitet# [N]	⚖
450931	RE.F8-100-SBL-H	100	45	60	30	138	100	85	9	75	80	48	1750	3000	990
450932	RE.F8-125-SBL-H	125	45	60	38	161	100	85	9	75	80	44	2000	3500	1160
450933	RE.F8-150-SBL-H	150	73	87	45	200	140	110	12.5	105	105	70	2500	5000	2800
450934	RE.F8-200-SBL-H	200	73	87	50	250	140	110	12.5	105	105	70	4550	7300	3110

RE.F8-SBF-H

Kod	Benämning	D	l_1	l_2	l_3	H	B	L	s	b_1	b_2	b_3	R	Rullmotstånd# [N]	Dynamisk lastkapacitet# [N]	⚖
450941	RE.F8-100-SBF-H	100	45	60	30	138	100	85	9	75	80	46	123	1750	3000	1140
450942	RE.F8-125-SBF-H	125	45	60	38	161	100	85	9	75	80	44	123	2000	3500	1270
450943	RE.F8-150-SBF-H	150	73	87	45	200	140	110	12.5	105	105	70	126	2500	5000	2980
450944	RE.F8-200-SBF-H	200	73	87	50	250	140	110	12.5	105	105	70	126	4550	7300	3390

För rullmotstånd och dynamisk lastkapacitet se Tekniska data

Alla design rättigheter förbehållna i enlighet med lagen. Ange alltid källan vid reproduktion av våra ritningar.