Solida hjul

Duroplast, höga temperaturer

RoHS HT 1500 - 2000 N

FÄLG

Fenolbaserat (PF) Duroplast, motståndskraftigt mot temperaturer upp till 300°C.
Hårdhet 92 Shore D ±5.
Nav med genomgående hål.

APPLIKATIONER

RE.F7-HT-länkhjulen är resistent mot höga temperaturer och är särskilt lämpligt för användning inom livsmedelsindustrin och ugnar, särskilt inom bakverkssektorn.

TILLBEHÖR PÅ FÖRFRÅGAN

För montering rekommenderar vi användning av axlar AXL.F7 (se sidan -).



Dragkraft eller skjutkraft för hjulrörelse [N]			
		Last [N]	
		1000	2000
D [mm]	80	40	-
	100	37	82

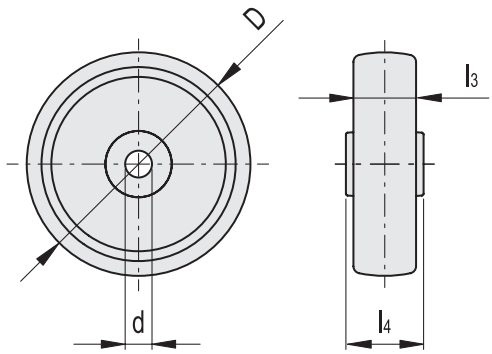

Kod	Benämning	D	d	l3	l4	Statisk belastning# [N]	Rullmotstånd# [N]	Dynamisk lastkapacitet# [N]	⚖
448531	RE.F7-080-RBL-HT	80	12	35	39	2500	1250	1500	180
448533	RE.F7-100-RBL-HT	100	12	35	44	3000	1300	2000	300

För statisk belastning, rullmotstånd och dynamisk lastkapacitet se Tekniska data (på sidan 1296).

Alla design rättigheter förbehållna i enlighet med lagen. Ange alltid källan vid reproduktion av våra ritningar.