Infällda draghandtag med låsregel

Snap-in montering, teknopolymer

RoHS PA +80° 0°

HANDTAG OCH LÅSHUS

Glasfiberförstärkt polyamidbaserad (PA) teknopolymer, gråsvart, matt yta.

TVÅ NYCKLAR

Förnicklad mässing eller polyamidbaserad (PA) teknopolymer.

STANDARDUTFÖRANDE

PR.92-CH	-	D ①	-	K ②	-	F ③

① **D**: lås placerat till höger.
S: lås placeras till vänster.

② **K**: lås med nyckel som kan tas bort i två lägen, rotation 90°;
insats i förzinkad zinklegering.
QE: elpanel låstyp;
insats i glasfiberförstärkt polyamidbaserad (PA) teknopolymer;
Skruv och bricka i AISI 304 rostfritt stål.

③ *Endast för utförande K*
F: olika kombinationer (400 kombinationer).
U: samma kombination (alla lås kan öppnas med samma nyckel).
M: olika kombinationer med huvudnyckel (160 kombinationer). Två huvudnycklar som öppnar alla lås, levereras vid varje beställning.

Endast för utförande QE
T: lås med triangulärt spår.
Q: lås med fyrkantigt spår.
A: lås med två-vings spår.

Beställningsexempel för K utförande:
51911 PR.92-CH-D-K-F
Beställningsexempel för QE utförande:
51921 PR.92-CH-D-QE-T



ELESA Original design

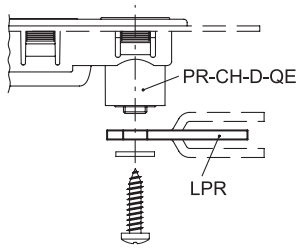

TEKNISKA DATA

Lyft (F1) och drag (F2) kraftsvärden redovisade i tabellen är resultatet av tester som utförs i laboratorium med handtag monterat på förstärkt plåtpanel med tjocklek = 1.5 mm.

TILLBEHÖR PÅ FÖRFRÅGAN *(BESTÄLLS SEPARAT)*

Regel LPR (på sidan 1062).

INSTRUKTIONER FÖR MONTERING

1. Ta upp hålet i panelen i enlighet med malldimensioner.
2. Avlägsna alla grader innan du monterar handtaget.
3. Montera den övre delen av handtaget i hålet (fig. 1).
4. Tryck på den nedre delen tills den sitter på plats (Fig. 2).

Borrmall

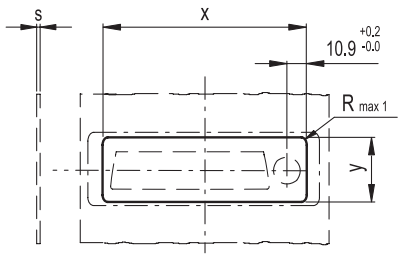

s	x	y
0.7÷1	110 +0.3	30.5 +0.1
>1÷1.5	110 +0.3	30.7 +0.1
>1.5÷2	110 +0.3	31.7 +0.1
>2÷2.2	110 +0.3	31.7 +0.1

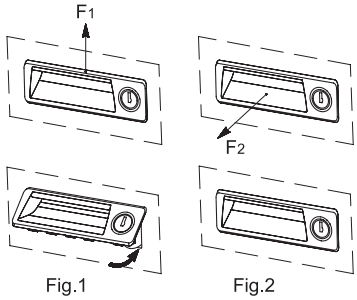

Fig.1 Fig.2

9/2025

Alla design rättigheter förbehållna i enlighet med lagen. Ange alltid källan vid reproduktion av våra ritningar.

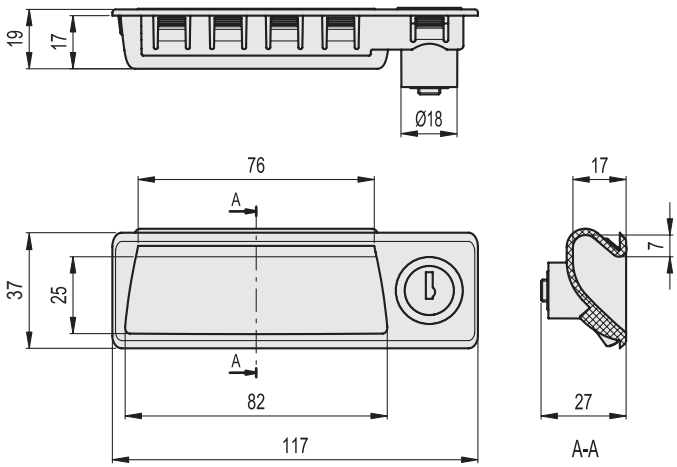

PR-CH

Kod	Benämning	F1 [N]	F2 [N]	⚖
51911	PR.92-CH-D-K-F	3600	1500	62
51913	PR.92-CH-D-K-U	3600	1500	63
51915	PR.92-CH-D-K-M	3600	1500	20
51921	PR.92-CH-D-QE-T	3600	1500	44
51923	PR.92-CH-D-QE-Q	3600	1500	43
51925	PR.92-CH-D-QE-A	3600	1500	45
51912	PR.92-CH-S-K-F	3600	1500	63
51914	PR.92-CH-S-K-U	3600	1500	63
51916	PR.92-CH-S-K-M	3600	1500	63
51922	PR.92-CH-S-QE-T	3600	1500	44
51924	PR.92-CH-S-QE-Q	3600	1500	45
51926	PR.92-CH-S-QE-A	3600	1500	45

Alla design rättigheter förbehållna i enlighet med lagen. Ange alltid källan vid reproduktion av våra ritningar.