PROFILE COMPATIBLE · RoHS · PA · +60° -20°

STANDARD KOMPONENTER

- **MSR.60-B underdel**: glasfiberförstärkt polyamidbaserad (PA) teknopolymer, svart färg, matt yta.
- **CC-MSR.60 täcklock**: polyesterbaserad (PBT) teknopolymer i sex färger, blank yta, montering genom presspassning. Levereras, demonterbar med en skruvmejsel.

Finns även som tillbehör som säljs separat (se tabell).

- **MSR.60-C T-formad klämma**: glasfiberförstärkt polyamidbaserad (PA) teknopolymer, svart färg, matt yta.
- **MSR.60-TA-TB-TC-TD-TE-TF klämmor**: glasfiberförstärkt polyamidbaserad (PA) teknopolymer.
- **MSR.60-T13 anslutningsrör**: aluminiumprofil finns med standardlängder från 100 till 2000 mm.

Andra längder finns tillgängliga på begäran och för tillräckliga antal.

- **TC13-MSR.60 ändpluggar till anslutningsrör:** glasfiberförstärkt polyamidbaserad (PA) teknopolymer, svart färg, matt yta, montering genom presspassning. Levereras.

Finns även som tillbehör som säljs separat (se tabell).

KÄNNETECKEN OCH ANVÄNDNING

MSR. anslutnings klämmor, konstruerade enligt Elesa patent, möjliggör en enkel och effektiv förbindelse mellan komponenter, förhindra risken att rotera fritt.
Systemet medger axiella, vinkelrätt eller vinklad positionering av anslutningsröret till underdelen.

FÖRDELAR

- Det slot-formade anslutningsröret förhindrar fri rotation.
- Rör och komponenter fastsatt med hjälp av endast en skruv.
- Enkel inställning genom 5 möjliga justeringsmöjligheter (se skiss).
- Avsaknad av håligheter för att undvika deponering av smuts och oönskade ämnen.
- Enkel identifiering genom olikfärgade lock på underdelen.

TILLBEHÖR PÅ FÖRFRÅGAN

- CC-MSR.60: täcklock skruvar i polyesterbaserad teknopolymer (PBT) i sex färger, blank yta, montering genom presspassning (se tabell).
- TC13-MSR.60: glasfiberförstärkt polyamidbaserad (PA) teknopolymer Ändpluggar till anslutningsrör, svart färg, matt yta, montering genom presspassning (Se tabell).



FM design

MONTERINGSANVISNINGAR

1. Montera underdelen med hjälp av två M6 cylindriska skruvar med invändig sexkant (medföljer ej).
2. Montera den en ändpluggen på anslutningsröret genom att slå försiktigt med en plastklubba tills den sitter stadigt på plats. Var noga med att inte montera ändpluggen på änden som fixeras till underdelen.
3. För in anslutningsröret i det formade hålet på underdelen och kläm fast det genom att dra åt ställskruven. Föreslaget åtdragningsmoment 5 Nm.
4. Montera den T-formade klämman som möjliggör monteringen av ytterligare anslutningsrör.
5. Montera ändpluggar på anslutningsröret.
6. Montera anslutningsröret i det formade hålet på T-klämman.
7. Montera lämplig klämma, vald inom de sex tillgängliga. Efter placering av komponenter, kläm fast dem genom att dra åt skruvarna. Föreslaget åtdragningsmoment 3 Nm.
   Vi rekommenderar att inte överskrida detta värde.
8. När slutlig justeringen har gjorts monteras täcklocken på underdelen.

C1 RAL7021 · C2 RAL2004 · C3 RAL7035 · C4 RAL1021 · C5 RAL5024 · C6 RAL3000

CC-MSR.60

Kod	*Benämning*	*Täcklock skruvar för*
*440011-**	*CC-MSR.60-**	*MSR.60-B*

** Komplettera med färg index (C1, ..., C6).*

TC13-MSR.60

Kod	*Benämning*	*ändpluggar för*
440016	*TC13-MSR.60*	*MSR.60-T13*

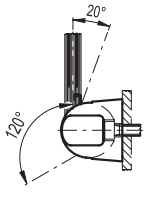

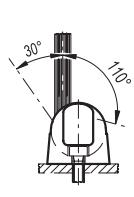

5 frihetsgrader

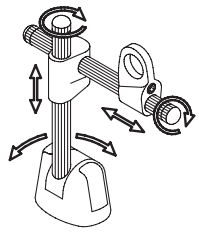

Monteringsanvisning

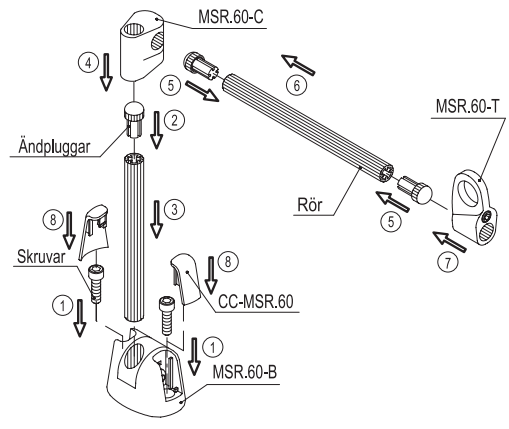

Alla design rättigheter förbehållna i enlighet med lagen. Ange alltid källan vid reproduktion av våra ritningar.



* Komplettera med färgindex, exempel: 440001-C9 MSR.60-B-C9

C9	C2	C3	C4	C5	C6
RAL9005	RAL2004	RAL7035	RAL1021	RAL5024	RAL3000

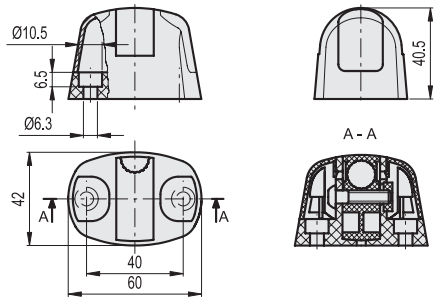

MSR.60-B

Kod	Benämning	Drag ut motstånd [N]	⚖
440001-*	MSR.60-B-*	300	50



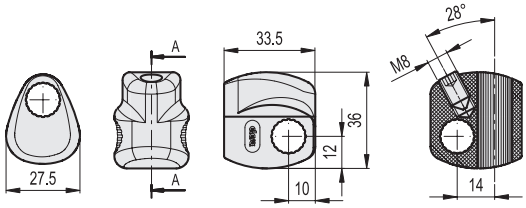

MSR.60-C

Kod	Benämning	Drag ut motstånd [N]	⚖
440021	MSR.60-C	300	19



MSR.60-TA-TB-TC-TD-TE-TF

Kod	Benämning	Drag ut motstånd [N]	⚖
440031	MSR.60-TA	300	18
440032	MSR.60-TB	300	17
440033	MSR.60-TC	300	19
440034	MSR.60-TD	300	18
440035	MSR.60-TE	300	18
440036	MSR.60-TF	300	20

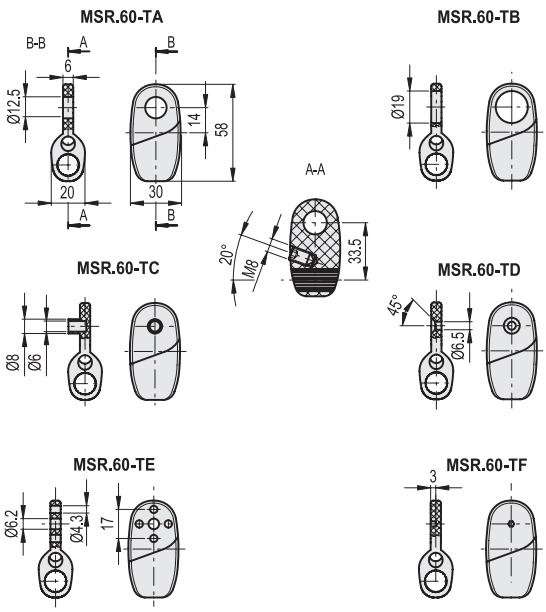



MSR.60-T13

Kod	Benämning	⚖
440050	MSR.60-T13-100	20
440055	MSR.60-T13-150	28
440060	MSR.60-T13-200	36
440065	MSR.60-T13-250	44
440070	MSR.60-T13-300	52
440200	MSR.60-T13-2000*	320

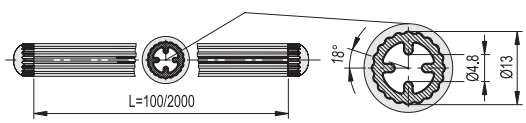

* Levereras utan täcklock.

Alla design rättigheter förbehållna i enlighet med lagen. Ange alltid källan vid reproduktion av våra ritningar.