HANDTAG OCH KLÄMELEMENT

Glasfiberförstärkt polyamidbaserad teknopolymer (PA), blå färg RAL 5005, slät yta (Ra < 0.8 µm).
Framställts av FDA godkänt råmaterial (FDA CFR.21 och EU 10/2011).

TÄTNINGSRINGAR

Termoplastisk elastomer (TPE), hårdhet 75 +/- 5 shore A, i blå färg RAL 5005, enlighet med FDA.
Framställts av FDA godkänt råmaterial (FDA CFR.21 och EU 10/2011).

STANDARDUTFÖRANDE

- **MRY-SST-HVD**: bussning i AISI 316 rostfritt stål, gängat ej genomgående hål.
- **MRY-SST-p-HVD**: gängad tapp i AISI 316 rostfritt stål, fasad ände i enlighet med UNI 947 : ISO 4753 (se Tekniska data på sidan A-11).

KÄNNETECKEN OCH ANVÄNDNING

Produktens yttre komponenter är alla tillverkade av råmaterial som är godkända för kontakt med livsmedel (FDA CFR.21 och EU 10/2011).
Ett system med packningar mellan de olika delarna av justeringsmekanismen gör detta handtag så gott som vattentätt och förhindrar ansamlingar av antigena rester.
Lämplig för användning på maskiner och utrustning som ofta rengörs med vattenstrålar eller som används där det finns vätskor närvarande.
Med design utan hålrum och ytfinish utan textur säkerställs maximal användbarhet för produkten.
Den blå färg RAL 5005, lätt synlig vid oavsiktlig förorening av livsmedel.
Lämplig vid blockeringarnär spakens vridningsvinkel är begränsad på grund av bristande utrymme.
Jämfört med andra typer av ställbara låsspakar med delar i metall erbjuder denna lösning:
- Elektrisk isolering för operatören under drift.
- Synliga ståldelar som riskerar att rosta har avlägsnats.
- Bekvämare frikoppling med spak.

BRUKSANVISNING

För att justera när man drar åt, lyft handtaget för att lossa hållardelens tänder och återför den till startpunkten.
När handtaget lossas, griper returfjädern automatiskt i tänderna.



ELESA Original design

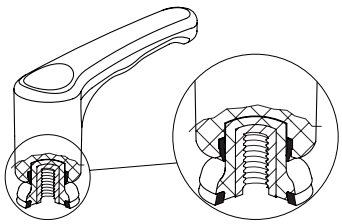

11/2025

Alla design rättigheter förbehållna i enlighet med lagen. Ange alltid källan vid reproduktion av våra ritningar.

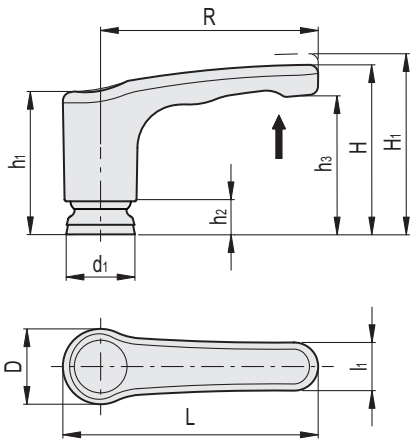

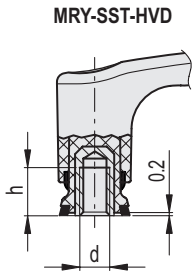

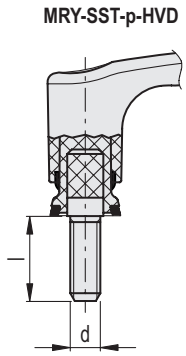

MRY-SST-HVD

Kod	Benämning	R	d6H	L	D	H	H1	h	h1	h2	h3	d1	l1	Antal kuggar	⚖
153501	MRY.63-SST-M6-HVD	63	M6	74	22	48.5	52.5	12	40.5	9	39	20	14	20	32
153506	MRY.63-SST-M8-HVD	63	M8	74	22	48.5	52.5	13	40.5	9	39	20	14	20	34

MRY-SST-p-HVD

Kod	Benämning	R	d6g	L	D	H	H1	h1	h2	h3	d1	l	l1	Antal kuggar	⚖
153511	MRY.63-SST-p-M6x20-HVD	63	M6	74	22	48.5	52.5	40.5	9	39	20	20	14	20	34
153521	MRY.63-SST-p-M6x30-HVD	63	M6	74	22	48.5	52.5	40.5	9	39	20	30	14	20	36
153526	MRY.63-SST-p-M6x40-HVD	63	M6	74	22	48.5	52.5	40.5	9	39	20	40	14	20	37
153536	MRY.63-SST-p-M8x20-HVD	63	M8	74	22	48.5	52.5	40.5	9	39	20	20	14	20	39
153546	MRY.63-SST-p-M8x30-HVD	63	M8	74	22	48.5	52.5	40.5	9	39	20	30	14	20	43
153556	MRY.63-SST-p-M8x40-HVD	63	M8	74	22	48.5	52.5	40.5	9	39	20	40	14	20	46

Alla design rättigheter förbehållna i enlighet med lagen. Ange alltid källan vid reproduktion av våra ritningar.