RoHS PA +90° -30°

MATERIAL
Polyamidbaserad (PA) teknopolymer, svart färg, matt yta.

CENTRUMLOCK
Polypropylenbaserad (PP) teknopolymer, orange eller svart färg, blank yta med matt yta i själva centrumet, snap-in montering.

STANDARDUTFÖRANDE
Montering med standard skruv eller mutter med sexkanthuvud (medföljer ej) som pressas in i vredet.

SPECIALUTFÖRANDE PÅ FÖRFRÅGAN
- Centrumlocket kan anpassas med märken, logotyper eller speciella grafiska skrifter i olika färger (tampotryckning).

MONTERINGSANVISNINGAR
1. Basen på ratten bör vila på ett plant underlag.
2. Infoga skruven eller muttern i hålet på ratten med ett pressverktyg.
3. Pressa tills metalldelen hamnar i sitt bottenläge.
4. Montera centrumlocket.





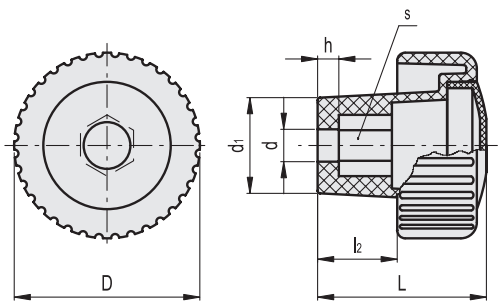


C2 RAL2004
C9 RAL9005

Kod	Benämning	D	d	L	d1	l2	h	s	⚖
138711	MCT.35 EH-5-C2	35	5	32	18	15	4	8	12
138712	MCT.35 EH-5-C9	35	5	32	18	15	4	8	12
138721	MCT.35 EH-6-C2	35	6	32	18	15	4	10	11
138722	MCT.35 EH-6-C9	35	6	32	18	15	4	10	11
138731	MCT.35 EH-8-C2	35	8	32	18	15	4	13	10
138732	MCT.35 EH-8-C9	35	8	32	18	15	4	13	10
138751	MCT.50 EH-6-C2	50	6	40	23	21	5	10	23
138752	MCT.50 EH-6-C9	50	6	40	23	21	5	10	23
138761	MCT.50 EH-8-C2	50	8	40	23	21	5	13	22
138762	MCT.50 EH-8-C9	50	8	40	23	21	5	13	22
138771	MCT.50 EH-10-C2	50	10	40	23	21	5	17	21
138772	MCT.50 EH-10-C9	50	10	40	23	21	5	17	21
138791	MCT.70 EH-8-C2	70	8	71	30.5	40	9	13	64
138792	MCT.70 EH-8-C9	70	8	71	30.5	40	9	13	64
138801	MCT.70 EH-10-C2	70	10	71	30.5	40	9	17	63
138802	MCT.70 EH-10-C9	70	10	71	30.5	40	9	17	63
138811	MCT.70 EH-12-C2	70	12	71	30.5	40	9	19	62
138812	MCT.70 EH-12-C9	70	12	71	30.5	40	9	19	62
138821	MCT.70 EH-14-C2	70	14	71	30.5	40	9	22	61
138822	MCT.70 EH-14-C9	70	14	71	30.5	40	9	22	61

KORREKT MONTERING

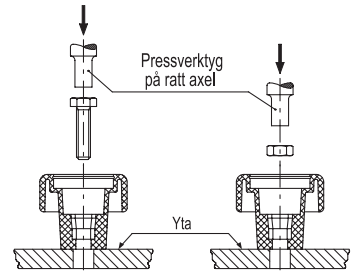

FELAKTIG MONTERING

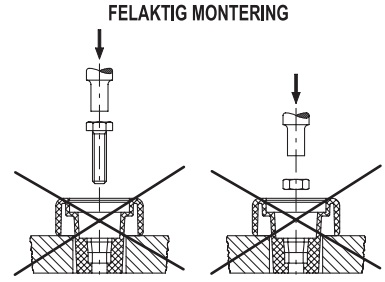

Alla design rättigheter förbehållna i enlighet med lagen. Ange alltid källan vid reproduktion av våra ritningar.