# LV.F-SST | Maskinfötter för golvmontering

Fotplatta i teknopolymer, gängstång i rostfritt stål

INOX STAINLESS STEEL · RoHS · PA · NBR · +100° -30°

## FOTPLATTA
Glasfiberförstärkt polyamidbaserad (PA) teknopolymer, svart färg, matt yta.

## LEDAD GÄNGSTÅNG
AISI 304 rostfritt stål, gänga med sexkantig ställmutter.

## STANDARDUTFÖRANDE
- **LV.F-SST**: utan glidskydd.
- **LV.F-AS-SST**: med glidskydd i NBR gummi, hårdhet 70 Shore A, levereras monterad på plattan.

## GOLVMONTERING
Med hjälp av två hål 180° föskjutna, levereras täckta med ett tunt plastmembran (som lätt kan avlägsnas med ett metallverktyg), för att undvika ansamlingar av ohälsosamma avlagringar av smuts och damm när golvmontering inte krävs (se Fig. 1).

## KÄNNETECKEN OCH ANVÄNDNING
Den räfflade ytan på undersidan av plattan ger utmärkt stabilitet och grepp vid användning maskinfoten utan glidskydd även på ytor som inte är helt plana.
Det speciella monterings systemet för glidskyddet garanterar en perfekt förankring, som förhindrar separation även i händelse av påverkan under transport eller vid friktion till golvet (se Glidskydd på sidan 835).

## BESTÄLLNINGSINFORMATION
Maskinfoten levereras omonterade för att förenkla transport och förvaring. Komponenterna (platta och ledad gängstång) levereras i separata förpackningar: tar mindre volym och ger ett bättre skydd mot repor och smuts.
För att beställa plattor och gängstång separat, se:
- tabell över möjliga kombinationer Fotplattor/Gängstänger (se sidan 839)
- koder för Fotplattor (se sidan 836)
- koder för Gängstänger (se sidan 840).

## TILLBEHÖR PÅ FÖRFRÅGAN
AISI 304 rostfri stålmutter (se Muttrar NT. på sidan 835).



ELESA Original design

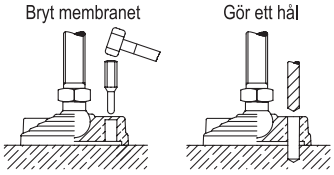


Fig.1





*Alla design rättigheter förbehållna i enlighet med lagen. Ange alltid källan vid reproduktion av våra ritningar.*

**LV.F-80-SST**

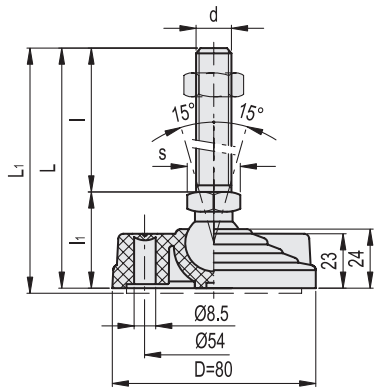


**LV.F-SST** **LV.F-AS-SST**

INOX STAINLESS STEEL

| Kod | Benämning | Kod | Benämning | D | d | L | L1# | l | l1 | s | Ledad kula Ø | Max. statisk belastning* [N] | ⚖ | ⚖# |
|---|---|---|---|---|---|---|---|---|---|---|---|---|---|---|
| 331121 | LV.F-80-14-SST-M8x43 | 334121 | LV.F-80-14-AS-SST-M8x43 | 80 | M8 | 76 | 79 | 43 | 33 | 14 | 14 | 16000 | 86 | 112 |
| 331125 | LV.F-80-14-SST-M8x68 | 334125 | LV.F-80-14-AS-SST-M8x68 | 80 | M8 | 101 | 104 | 68 | 33 | 14 | 14 | 16000 | 98 | 124 |
| 331221 | LV.F-80-14-SST-M10x43 | 334221 | LV.F-80-14-AS-SST-M10x43 | 80 | M10 | 76 | 79 | 43 | 33 | 14 | 14 | 16000 | 95 | 121 |
| 331225 | LV.F-80-14-SST-M10x68 | 334225 | LV.F-80-14-AS-SST-M10x68 | 80 | M10 | 101 | 104 | 68 | 33 | 14 | 14 | 16000 | 108 | 134 |
| 331231 | LV.F-80-14-SST-M10x98 | 334231 | LV.F-80-14-AS-SST-M10x98 | 80 | M10 | 131 | 134 | 98 | 33 | 14 | 14 | 16000 | 122 | 148 |
| 331321 | LV.F-80-14-SST-M12x43 | 334321 | LV.F-80-14-AS-SST-M12x43 | 80 | M12 | 76 | 79 | 43 | 33 | 14 | 14 | 16000 | 105 | 131 |
| 331325 | LV.F-80-14-SST-M12x68 | 334325 | LV.F-80-14-AS-SST-M12x68 | 80 | M12 | 101 | 104 | 68 | 33 | 14 | 14 | 16000 | 123 | 149 |
| 331331 | LV.F-80-14-SST-M12x98 | 334331 | LV.F-80-14-AS-SST-M12x98 | 80 | M12 | 131 | 134 | 98 | 33 | 14 | 14 | 16000 | 145 | 171 |
| 331421 | LV.F-80-14-SST-M14X68 | 334421 | LV.F-80-14-AS-SST-M14X68 | 80 | M14 | 101 | 104 | 68 | 33 | 14 | 14 | 16000 | 146 | 172 |
| 331431 | LV.F-80-14-SST-M14X98 | 334431 | LV.F-80-14-AS-SST-M14X98 | 80 | M14 | 131 | 134 | 98 | 33 | 14 | 14 | 16000 | 167 | 193 |
| 331441 | LV.F-80-14-SST-M14X148 | 334441 | LV.F-80-14-AS-SST-M14X148 | 80 | M14 | 181 | 184 | 148 | 33 | 14 | 14 | 16000 | 250 | 276 |
| 331521 | LV.F-80-14-SST-M16x68 | 334521 | LV.F-80-14-AS-SST-M16x68 | 80 | M16 | 101 | 104 | 68 | 33 | 16 | 14 | 16000 | 168 | 194 |
| 331525 | LV.F-80-14-SST-M16x108 | 334525 | LV.F-80-14-AS-SST-M16x108 | 80 | M16 | 141 | 144 | 108 | 33 | 16 | 14 | 16000 | 222 | 248 |
| 331541 | LV.F-80-14-SST-M16x148 | 334541 | LV.F-80-14-AS-SST-M16x148 | 80 | M16 | 181 | 184 | 148 | 33 | 16 | 14 | 16000 | 275 | 301 |
| 331561 | LV.F-80-14-SST-M16x168 | 334561 | LV.F-80-14-AS-SST-M16x168 | 80 | M16 | 201 | 204 | 168 | 33 | 16 | 14 | 16000 | 302 | 328 |
| 331621 | LV.F-80-24-SST-M16x58 | 334621 | LV.F-80-24-AS-SST-M16x58 | 80 | M16 | 101 | 104 | 58 | 43 | 24 | 24 | 18000 | 230 | 256 |
| 331625 | LV.F-80-24-SST-M16x98 | 334625 | LV.F-80-24-AS-SST-M16x98 | 80 | M16 | 141 | 144 | 98 | 43 | 24 | 24 | 18000 | 282 | 308 |
| 331641 | LV.F-80-24-SST-M16x138 | 334641 | LV.F-80-24-AS-SST-M16x138 | 80 | M16 | 181 | 184 | 138 | 43 | 24 | 24 | 18000 | 333 | 359 |
| 331661 | LV.F-80-24-SST-M16x158 | 334661 | LV.F-80-24-AS-SST-M16x158 | 80 | M16 | 201 | 204 | 158 | 43 | 24 | 24 | 18000 | 361 | 387 |
| 331725 | LV.F-80-24-SST-M20x98 | 334725 | LV.F-80-24-AS-SST-M20x98 | 80 | M20 | 141 | 144 | 98 | 43 | 24 | 24 | 18000 | 354 | 380 |
| 331741 | LV.F-80-24-SST-M20x138 | 334741 | LV.F-80-24-AS-SST-M20x138 | 80 | M20 | 181 | 184 | 138 | 43 | 24 | 24 | 18000 | 434 | 460 |
| 331761 | LV.F-80-24-SST-M20x158 | 334761 | LV.F-80-24-AS-SST-M20x158 | 80 | M20 | 201 | 204 | 158 | 43 | 24 | 24 | 18000 | 474 | 500 |
| 331781 | LV.F-80-24-SST-M20x198 | 334781 | LV.F-80-24-AS-SST-M20x198 | 80 | M20 | 241 | 244 | 198 | 43 | 24 | 24 | 18000 | 559 | 585 |
| 331825 | LV.F-80-24-SST-M24x98 | 334825 | LV.F-80-24-AS-SST-M24x98 | 80 | M24 | 141 | 144 | 98 | 43 | 24 | 24 | 18000 | 454 | 480 |
| 331861 | LV.F-80-24-SST-M24x158 | 334861 | LV.F-80-24-AS-SST-M24x158 | 80 | M24 | 201 | 204 | 158 | 43 | 24 | 24 | 18000 | 629 | 655 |
| 331881 | LV.F-80-24-SST-M24x198 | 334881 | LV.F-80-24-AS-SST-M24x198 | 80 | M24 | 241 | 244 | 198 | 43 | 24 | 24 | 18000 | 750 | 776 |

* Den maximalt angivna gränsen för statiska belastning som kan orsaka ett visst plastmaterial brott, under särskilda förhållanden för användning. En faktor som också tar hänsyn till säkerhetsnivån för den specifika applikationen måste tillämpas på detta värde.
\# Data med glidskydd monterat.



elesa

*Alla design rättigheter förbehållna i enlighet med lagen. Ange alltid källan vid reproduktion av våra ritningar.*

**LV.F-100-SST**

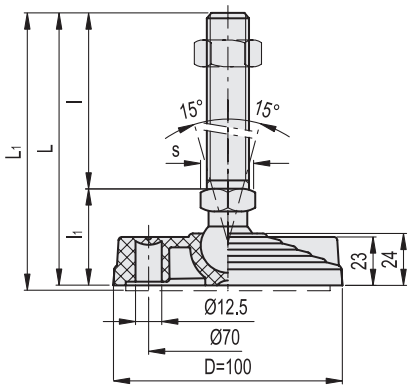


**LV.F-125-SST**

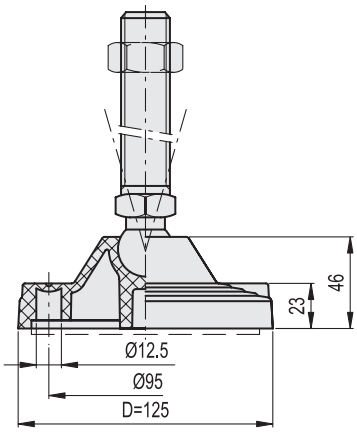


INOX STAINLESS STEEL

**LV.F-SST** **LV.F-AS-SST**

| Kod | Benämning | Kod | Benämning | D | d | L | L1# | l | l1 | s | Ledad kula Ø | Max. statisk belastning* [N] | ⚖ | ⚖# |
|---|---|---|---|---|---|---|---|---|---|---|---|---|---|---|
| 332451 | LV.F-100-14-SST-M8x43 | 335451 | LV.F-100-14-AS-SST-M8x43 | 100 | M8 | 76 | 79 | 43 | 33 | 14 | 14 | 18000 | 93 | 148 |
| 332453 | LV.F-100-14-SST-M8x68 | 335453 | LV.F-100-14-AS-SST-M8x68 | 100 | M8 | 101 | 104 | 68 | 33 | 14 | 14 | 18000 | 105 | 160 |
| 332461 | LV.F-100-14-SST-M10x43 | 335461 | LV.F-100-14-AS-SST-M10x43 | 100 | M10 | 76 | 79 | 43 | 33 | 14 | 14 | 18000 | 102 | 157 |
| 332463 | LV.F-100-14-SST-M10x68 | 335463 | LV.F-100-14-AS-SST-M10x68 | 100 | M10 | 101 | 104 | 68 | 33 | 14 | 14 | 18000 | 114 | 169 |
| 332465 | LV.F-100-14-SST-M10x98 | 335465 | LV.F-100-14-AS-SST-M10x98 | 100 | M10 | 131 | 134 | 98 | 33 | 14 | 14 | 18000 | 128 | 183 |
| 332471 | LV.F-100-14-SST-M12x43 | 335471 | LV.F-100-14-AS-SST-M12x43 | 100 | M12 | 76 | 79 | 43 | 33 | 14 | 14 | 18000 | 112 | 167 |
| 332473 | LV.F-100-14-SST-M12x68 | 335473 | LV.F-100-14-AS-SST-M12x68 | 100 | M12 | 101 | 104 | 68 | 33 | 14 | 14 | 18000 | 129 | 184 |
| 332475 | LV.F-100-14-SST-M12x98 | 335475 | LV.F-100-14-AS-SST-M12x98 | 100 | M12 | 131 | 134 | 98 | 33 | 14 | 14 | 18000 | 150 | 205 |
| 332477 | LV.F-100-14-SST-M14X68 | 335477 | LV.F-100-14-AS-SST-M14X68 | 100 | M14 | 101 | 104 | 68 | 33 | 14 | 14 | 18000 | 151 | 206 |
| 332479 | LV.F-100-14-SST-M14X98 | 335479 | LV.F-100-14-AS-SST-M14X98 | 100 | M14 | 131 | 134 | 98 | 33 | 14 | 14 | 18000 | 172 | 227 |
| 332480 | LV.F-100-14-SST-M14X148 | 335480 | LV.F-100-14-AS-SST-M14X148 | 100 | M14 | 181 | 184 | 148 | 33 | 14 | 14 | 18000 | 255 | 310 |
| 332481 | LV.F-100-14-SST-M16x68 | 335481 | LV.F-100-14-AS-SST-M16x68 | 100 | M16 | 101 | 104 | 68 | 33 | 16 | 14 | 18000 | 173 | 228 |
| 332483 | LV.F-100-14-SST-M16x108 | 335483 | LV.F-100-14-AS-SST-M16x108 | 100 | M16 | 141 | 144 | 108 | 33 | 16 | 14 | 18000 | 225 | 280 |
| 332485 | LV.F-100-14-SST-M16x148 | 335485 | LV.F-100-14-AS-SST-M16x148 | 100 | M16 | 181 | 184 | 148 | 33 | 16 | 14 | 18000 | 277 | 332 |
| 332487 | LV.F-100-14-SST-M16x168 | 335487 | LV.F-100-14-AS-SST-M16x168 | 100 | M16 | 201 | 204 | 168 | 33 | 16 | 14 | 18000 | 303 | 358 |
| 332521 | LV.F-100-24-SST-M16x58 | 335521 | LV.F-100-24-AS-SST-M16x58 | 100 | M16 | 101 | 104 | 58 | 43 | 24 | 24 | 25000 | 260 | 314 |
| 332525 | LV.F-100-24-SST-M16x98 | 335525 | LV.F-100-24-AS-SST-M16x98 | 100 | M16 | 141 | 144 | 98 | 43 | 24 | 24 | 25000 | 312 | 366 |
| 332541 | LV.F-100-24-SST-M16x138 | 335541 | LV.F-100-24-AS-SST-M16x138 | 100 | M16 | 181 | 184 | 138 | 43 | 24 | 24 | 25000 | 363 | 417 |
| 332561 | LV.F-100-24-SST-M16x158 | 335561 | LV.F-100-24-AS-SST-M16x158 | 100 | M16 | 201 | 204 | 158 | 43 | 24 | 24 | 25000 | 391 | 445 |
| 332625 | LV.F-100-24-SST-M20x98 | 335625 | LV.F-100-24-AS-SST-M20x98 | 100 | M20 | 141 | 144 | 98 | 43 | 24 | 24 | 25000 | 384 | 438 |
| 332641 | LV.F-100-24-SST-M20x138 | 335641 | LV.F-100-24-AS-SST-M20x138 | 100 | M20 | 181 | 184 | 138 | 43 | 24 | 24 | 25000 | 464 | 518 |
| 332661 | LV.F-100-24-SST-M20x158 | 335661 | LV.F-100-24-AS-SST-M20x158 | 100 | M20 | 201 | 204 | 158 | 43 | 24 | 24 | 25000 | 504 | 558 |
| 332681 | LV.F-100-24-SST-M20x198 | 335681 | LV.F-100-24-AS-SST-M20x198 | 100 | M20 | 241 | 244 | 198 | 43 | 24 | 24 | 25000 | 589 | 643 |
| 332725 | LV.F-100-24-SST-M24x98 | 335725 | LV.F-100-24-AS-SST-M24x98 | 100 | M24 | 141 | 144 | 98 | 43 | 24 | 24 | 25000 | 484 | 538 |
| 332761 | LV.F-100-24-SST-M24x158 | 335761 | LV.F-100-24-AS-SST-M24x158 | 100 | M24 | 201 | 204 | 158 | 43 | 24 | 24 | 25000 | 659 | 713 |
| 332781 | LV.F-100-24-SST-M24x198 | 335781 | LV.F-100-24-AS-SST-M24x198 | 100 | M24 | 241 | 244 | 198 | 43 | 24 | 24 | 25000 | 780 | 834 |
| 333521 | LV.F-125-24-SST-M16x58 | 336221 | LV.F-125-24-AS-SST-M16x58 | 125 | M16 | 125 | 128 | 58 | 67 | 24 | 24 | 28000 | 399 | 524 |
| 333525 | LV.F-125-24-SST-M16x98 | 336225 | LV.F-125-24-AS-SST-M16x98 | 125 | M16 | 165 | 168 | 98 | 67 | 24 | 24 | 28000 | 451 | 576 |
| 333541 | LV.F-125-24-SST-M16x138 | 336241 | LV.F-125-24-AS-SST-M16x138 | 125 | M16 | 205 | 208 | 138 | 67 | 24 | 24 | 28000 | 502 | 627 |
| 333561 | LV.F-125-24-SST-M16x158 | 336261 | LV.F-125-24-AS-SST-M16x158 | 125 | M16 | 225 | 228 | 158 | 67 | 24 | 24 | 28000 | 530 | 655 |
| 333625 | LV.F-125-24-SST-M20x98 | 336325 | LV.F-125-24-AS-SST-M20x98 | 125 | M20 | 165 | 168 | 98 | 67 | 24 | 24 | 28000 | 523 | 648 |
| 333641 | LV.F-125-24-SST-M20x138 | 336341 | LV.F-125-24-AS-SST-M20x138 | 125 | M20 | 205 | 208 | 138 | 67 | 24 | 24 | 28000 | 603 | 728 |
| 333661 | LV.F-125-24-SST-M20x158 | 336361 | LV.F-125-24-AS-SST-M20x158 | 125 | M20 | 225 | 228 | 158 | 67 | 24 | 24 | 28000 | 643 | 768 |
| 333681 | LV.F-125-24-SST-M20x198 | 336381 | LV.F-125-24-AS-SST-M20x198 | 125 | M20 | 265 | 268 | 198 | 67 | 24 | 24 | 28000 | 728 | 853 |
| 333725 | LV.F-125-24-SST-M24x98 | 336425 | LV.F-125-24-AS-SST-M24x98 | 125 | M24 | 165 | 168 | 98 | 67 | 24 | 24 | 28000 | 623 | 748 |
| 333761 | LV.F-125-24-SST-M24x158 | 336461 | LV.F-125-24-AS-SST-M24x158 | 125 | M24 | 225 | 228 | 158 | 67 | 24 | 24 | 28000 | 798 | 923 |
| 333781 | LV.F-125-24-SST-M24x198 | 336481 | LV.F-125-24-AS-SST-M24x198 | 125 | M24 | 265 | 268 | 198 | 67 | 24 | 24 | 28000 | 919 | 1044 |

* Den maximalt angivna gränsen för statiska belastning som kan orsaka ett visst plastmaterial brott, under särskilda förhållanden för användning. En faktor som också tar hänsyn till säkerhetsnivån för den specifika applikationen måste tillämpas på detta värde.
\# Data med glidskydd monterat.



*Alla design rättigheter förbehållna i enlighet med lagen. Ange alltid källan vid reproduktion av våra ritningar.*