LV.F-125-APS | Maskinfötter för golvmontering

Fotplatta i teknopolymer, gängstång i stål

RoHS PA NBR +100° -30°

FOTPLATTA
Glasfiberförstärkt polyamidbaserad (PA) teknopolymer, svart färg, matt yta.

GENOMGÅENDE GÄNGSTÅNG
Förzinkat stål, gänga med sexkantig ställmutter.

STANDARDUTFÖRANDE
- **LV.F-APS**: utan glidskydd.
- **LV.F-APS-AS**: med glidskydd i NBR gummi, hårdhet 90 Shore A, levereras monterad med förstärkt förzinkad stålplåt monteras med hjälp av två skruvar.

GOLVMONTERING
Med hjälp av två hål 180° föskjutna, levereras täckta med ett tunt plastmembran (som lätt kan avlägsnas med ett metallverktyg), för att undvika ansamlingar av ohälsosamma avlagringar av smuts och damm när golvmontering inte krävs (se Fig. 1).

KÄNNETECKEN OCH ANVÄNDNING
Den räfflade ytan på undersidan av plattan ger utmärkt stabilitet och grepp vid användning maskinfoten utan glidskydd även på ytor som inte är helt plana.
Detaljerna till maskinfoten levereras färdigmonterade.

TILLBEHÖR PÅ FÖRFRÅGAN
Förzinkad stålmutter (se Muttrar NT. på sidan 835).

SPECIALUTFÖRANDE PÅ FÖRFRÅGAN
Gängstång i AISI 304 rostfritt stål.



ELESA Original design

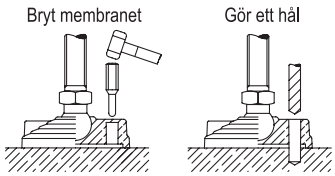

Fig.1

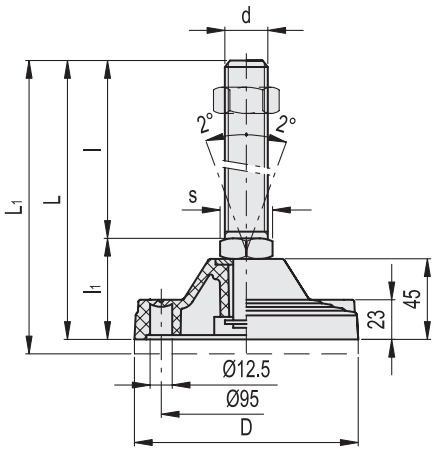

LV.F-APS **LV.F-APS-AS**

Kod	Benämning	Kod	Benämning	D	d	L	L1#	l	l1	s	Max. statisk belastning* [N]	⚖	⚖#
313961	LV.F-125-APS-M20x95	316961	LV.F-125-APS-AS-M20x95	125	M20	150	160	95	55	24	40000	470	720
313965	LV.F-125-APS-M20x155	316965	LV.F-125-APS-AS-M20x155	125	M20	210	220	155	55	24	40000	590	840
313971	LV.F-125-APS-M24x95	316971	LV.F-125-APS-AS-M24x95	125	M24	150	160	95	55	24	40000	625	875
313975	LV.F-125-APS-M24x155	316975	LV.F-125-APS-AS-M24x155	125	M24	210	220	155	55	24	40000	740	990
313985	LV.F-125-APS-M30x155	316985	LV.F-125-APS-AS-M30x155	125	M30	210	220	155	55	30	40000	930	1180

* Den maximalt angivna gränsen för statiska belastning som kan orsaka ett visst plastmaterial brott, under särskilda förhållanden för användning. En faktor som också tar hänsyn till säkerhetsnivån för den specifika applikationen måste tillämpas på detta värde.
# Data med glidskydd monterat.

Alla design rättigheter förbehållna i enlighet med lagen. Ange alltid källan vid reproduktion av våra ritningar.