RoHS PA NBR +100° -30°

FOTPLATTA
Glasfiberförstärkt polyamidbaserad (PA) teknopolymer.

FÄRG
Svart, matt yta.

LEDAD GENOMGÅENDE GÄNGSTÅNG
Förzinkat stål, gänga med sexkantig ställmutter.
Monterad vid plattan med hjälp av en förzinkad stålskruv och bricka.

KONKAV BRICKA FÖR GÄNGSTÅNG LAGRING
Blankförzinkat stål.

STANDARDUTFÖRANDE
- **LV.F-ACV**: utan glidskydd.
- **LV.F-ACV-AS**: med glidskydd i NBR gummi, hårdhet 90 Shore A, levereras monterad med förstärkt förzinkad stålplåt monteras med hjälp av två skruvar.

GOLVMONTERING
Med hjälp av två hål 180° föskjutna, levereras täckta med ett tunt plastmembran (som lätt kan avlägsnas med ett metallverktyg), för att undvika ansamlingar av ohälsosamma avlagringar av smuts och damm när golvmontering inte krävs (se Fig. 1).

KÄNNETECKEN OCH ANVÄNDNING
Den räfflade ytan på undersidan av plattan ger utmärkt stabilitet och grepp vid användning maskinfoten utan glidskydd även på ytor som inte är helt plana.
Detaljerna till maskinfoten levereras färdigmonterade.

TILLBEHÖR PÅ FÖRFRÅGAN
Förzinkad stålmutter (se Muttrar NT. på sidan 835).

SPECIALUTFÖRANDE PÅ FÖRFRÅGAN
Gängstång i AISI 304 rostfritt stål.



ELESA Original design

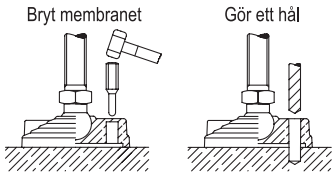

Fig.1

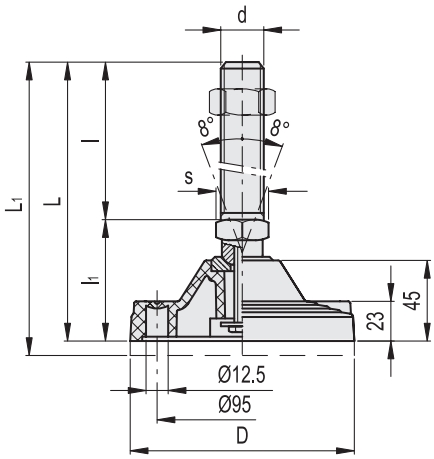

LV.F-ACV **LV.F-ACV-AS**

Kod	Benämning	Kod	Benämning	D	d	L	L1#	l	l1	s	Max. statisk belastning* [N]	⚖	⚖#
313921	LV.F-125-ACV-M20x136	316921	LV.F-125-ACV-AS-M20x136	125	M20	200	210	136	64	24	40000	585	835
313925	LV.F-125-ACV-M20x186	316925	LV.F-125-ACV-AS-M20x186	125	M20	250	260	186	64	24	40000	695	945
313931	LV.F-125-ACV-M24x136	316931	LV.F-125-ACV-AS-M24x136	125	M24	200	210	136	64	24	40000	735	985
313935	LV.F-125-ACV-M24x186	316935	LV.F-125-ACV-AS-M24x186	125	M24	250	260	186	64	24	40000	845	1095
313941	LV.F-125-ACV-M30x136	316941	LV.F-125-ACV-AS-M30x136	125	M30	200	210	136	64	30	40000	945	1195
313945	LV.F-125-ACV-M30x186	316945	LV.F-125-ACV-AS-M30x186	125	M30	250	260	186	64	30	40000	1035	1285

* Den maximalt angivna gränsen för statiska belastning som kan orsaka ett visst plastmaterial brott, under särskilda förhållanden för användning. En faktor som också tar hänsyn till säkerhetsnivån för den specifika applikationen måste tillämpas på detta värde.
# Data med glidskydd monterat.

Alla rättigheter förbehållna i enlighet med lagen. Ange alltid källan vid reproduktion av våra ritningar.

elesa