Maskinfötter

Fotplatta i teknopolymer och gängstång i rostfritt stål

INOX STAINLESS STEEL | RoHS | PA | NBR | +100° -30°

FOTPLATTA
Glasfiberförstärkt polyamidbaserad (PA) teknopolymer, svart färg, matt yta.

LEDAD GÄNGSTÅNG
AISI 304 rostfritt stål, gänga med sexkantig ställmutter.

STANDARDUTFÖRANDE
- **LS.A-SST**: utan glidskydd.
- **LS.A-AS-SST**: med glidskydd i NBR gummi, hårdhet 70 Shore A, levereras monterad på plattan.

KÄNNETECKEN
Det speciella monterings systemet för glidskyddet garanterar en perfekt förankring, som förhindrar separation även i händelse av påverkan under transport eller vid friktion till golvet (se Glidskydd på sidan 835).

BESTÄLLNINGSINFORMATION
Maskinfoten levereras omonterade för att förenkla transport och förvaring. Komponenterna (platta och ledad gängstång) levereras i separata förpackningar: tar mindre volym och ger ett bättre skydd mot repor och smuts.
För att beställa plattor och gängstång separat, se:
- tabell över möjliga kombinationer Fotplattor/Gängstänger (se sidan 839)
- koder för Fotplattor (se sidan 836)
- koder för Gängstänger (se sidan 840).

TILLBEHÖR PÅ FÖRFRÅGAN
AISI 304 rostfri stålmutter (se Muttrar NT. på sidan 835).



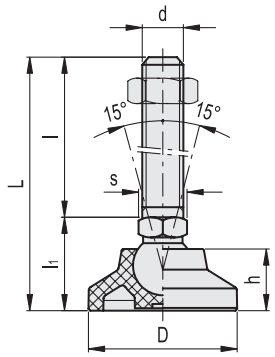

LS.A-SST

INOX STAINLESS STEEL

Kod	Benämning	D	d	L	l	l1	h	s	Ledad kula Ø	Max. statisk belastning* [N]	⚖
351121	LS.A-25-14-SST-M8x43	25	M8	67	43	24	12	14	14	7000	33
351125	LS.A-25-14-SST-M8x68	25	M8	92	68	24	12	14	14	7000	43
351221	LS.A-25-14-SST-M10x43	25	M10	67	43	24	12	14	14	7000	43
351225	LS.A-25-14-SST-M10x68	25	M10	92	68	24	12	14	14	7000	56
351231	LS.A-25-14-SST-M10x98	25	M10	122	98	24	12	14	14	7000	70
351321	LS.A-25-14-SST-M12x43	25	M12	67	43	24	12	14	14	7000	53
351325	LS.A-25-14-SST-M12x68	25	M12	92	68	24	12	14	14	7000	71
351331	LS.A-25-14-SST-M12x98	25	M12	122	98	24	12	14	14	7000	93
351421	LS.A-25-14-SST-M14X68	25	M14	92	68	24	12	14	14	7000	86
351431	LS.A-25-14-SST-M14X98	25	M14	122	98	24	12	14	14	7000	107
351441	LS.A-25-14-SST-M14X148	25	M14	172	148	24	12	14	14	7000	190
351521	LS.A-25-14-SST-M16x68	25	M16	92	68	24	12	16	14	7000	116
351525	LS.A-25-14-SST-M16x108	25	M16	132	108	24	12	16	14	7000	167
351541	LS.A-25-14-SST-M16x148	25	M16	172	148	24	12	16	14	7000	220
351561	LS.A-25-14-SST-M16x168	25	M16	192	168	24	12	16	14	7000	247
352121	LS.A-32-14-SST-M8x43	32	M8	68	43	25	15	14	14	9000	38
352125	LS.A-32-14-SST-M8x68	32	M8	93	68	25	15	14	14	9000	48
352221	LS.A-32-14-SST-M10x43	32	M10	68	43	25	15	14	14	9000	48
352225	LS.A-32-14-SST-M10x68	32	M10	93	68	25	15	14	14	9000	61
352231	LS.A-32-14-SST-M10x98	32	M10	123	98	25	15	14	14	9000	75
352321	LS.A-32-14-SST-M12x43	32	M12	68	43	25	15	14	14	9000	58
352325	LS.A-32-14-SST-M12x68	32	M12	93	68	25	15	14	14	9000	78
352331	LS.A-32-14-SST-M12x98	32	M12	123	98	25	15	14	14	9000	98
352421	LS.A-32-14-SST-M14X68	32	M14	93	68	25	15	14	14	9000	95
352431	LS.A-32-14-SST-M14X98	32	M14	123	98	25	15	14	14	9000	116
352441	LS.A-32-14-SST-M14X148	32	M14	173	148	25	15	14	14	9000	199
352521	LS.A-32-14-SST-M16x68	32	M16	93	68	25	15	16	14	9000	121
352525	LS.A-32-14-SST-M16x108	32	M16	133	108	25	15	16	14	9000	175
352541	LS.A-32-14-SST-M16x148	32	M16	173	148	25	15	16	14	9000	228
352561	LS.A-32-14-SST-M16x168	32	M16	193	168	25	15	16	14	9000	255

* Den maximalt angivna gränsen för statiska belastning som kan orsaka ett visst plastmaterial brott, under särskilda förhållanden för användning. En faktor som också tar hänsyn till säkerhetsnivån för den specifika applikationen måste tillämpas på detta värde.

Alla design rättigheter förbehållna i enlighet med lagen. Ange alltid källan vid reproduktion av våra ritningar.

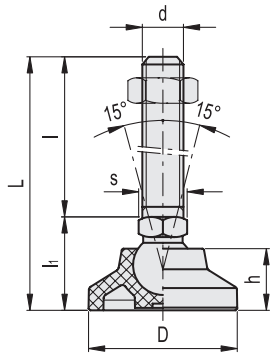

LS.A-SST

INOX STAINLESS STEEL

Kod	Benämning	D	d	L	l	l1	h	s	Ledad kula Ø	Max. statisk belastning* [N]	⚖
353121	LS.A-40-14-SST-M8x43	40	M8	68	43	25	17	14	14	13000	42
353125	LS.A-40-14-SST-M8x68	40	M8	93	68	25	17	14	14	13000	52
353221	LS.A-40-14-SST-M10x43	40	M10	68	43	25	17	14	14	13000	52
353225	LS.A-40-14-SST-M10x68	40	M10	93	68	25	17	14	14	13000	65
353231	LS.A-40-14-SST-M10x98	40	M10	123	98	25	17	14	14	13000	79
353321	LS.A-40-14-SST-M12x43	40	M12	68	43	25	17	14	14	13000	62
353325	LS.A-40-14-SST-M12x68	40	M12	93	68	25	17	14	14	13000	80
353331	LS.A-40-14-SST-M12x98	40	M12	123	98	25	17	14	14	13000	102
353421	LS.A-40-14-SST-M14X68	40	M14	93	68	25	17	14	14	13000	95
353431	LS.A-40-14-SST-M14X98	40	M14	123	98	25	17	14	14	13000	116
353441	LS.A-40-14-SST-M14X148	40	M14	173	148	25	17	14	14	13000	199
353521	LS.A-40-14-SST-M16x68	40	M16	93	68	25	17	16	14	13000	125
353525	LS.A-40-14-SST-M16x108	40	M16	133	108	25	17	16	14	13000	179
353541	LS.A-40-14-SST-M16x148	40	M16	173	148	25	17	16	14	13000	232
353561	LS.A-40-14-SST-M16x168	40	M16	193	168	25	17	16	14	13000	259
354121	LS.A-50-14-SST-M8x43	50	M8	70	43	27	19	14	14	13000	49
354125	LS.A-50-14-SST-M8x68	50	M8	95	68	27	19	14	14	13000	59
354221	LS.A-50-14-SST-M10x43	50	M10	70	43	27	19	14	14	13000	59
354225	LS.A-50-14-SST-M10x68	50	M10	95	68	27	19	14	14	13000	72
354231	LS.A-50-14-SST-M10x98	50	M10	125	98	27	19	14	14	13000	86
354321	LS.A-50-14-SST-M12x43	50	M12	70	43	27	19	14	14	13000	69
354325	LS.A-50-14-SST-M12x68	50	M12	95	68	27	19	14	14	13000	87
354331	LS.A-50-14-SST-M12x98	50	M12	125	98	27	19	14	14	13000	109
354421	LS.A-50-14-SST-M14X68	50	M14	95	68	27	19	14	14	13000	102
354431	LS.A-50-14-SST-M14X98	50	M14	125	98	27	19	14	14	13000	123
354441	LS.A-50-14-SST-M14X148	50	M14	175	148	27	19	14	14	13000	206
354521	LS.A-50-14-SST-M16x68	50	M16	95	68	27	19	16	14	13000	132
354525	LS.A-50-14-SST-M16x108	50	M16	135	108	27	19	16	14	13000	185
354541	LS.A-50-14-SST-M16x148	50	M16	175	148	27	19	16	14	13000	239
354561	LS.A-50-14-SST-M16x168	50	M16	195	168	27	19	16	14	13000	266
355121	LS.A-60-14-SST-M8X43	60	M8	76	43	33	24	14	14	14000	64
355125	LS.A-60-14-SST-M8X68	60	M8	101	68	33	24	14	14	14000	76
355221	LS.A-60-14-SST-M10X43	60	M10	76	43	33	24	14	14	14000	73
355225	LS.A-60-14-SST-M10X68	60	M10	101	68	33	24	14	14	14000	86
355231	LS.A-60-14-SST-M10X98	60	M10	131	98	33	24	14	14	14000	100
355321	LS.A-60-14-SST-M12X43	60	M12	76	43	33	24	14	14	14000	83
355325	LS.A-60-14-SST-M12X68	60	M12	101	68	33	24	14	14	14000	101
355331	LS.A-60-14-SST-M12X98	60	M12	131	98	33	24	14	14	14000	123
355421	LS.A-60-14-SST-M14X68	60	M14	101	68	33	24	14	14	14000	124
355431	LS.A-60-14-SST-M14X98	60	M14	131	98	33	24	14	14	14000	145
355441	LS.A-60-14-SST-M14X148	60	M14	181	148	33	24	14	14	14000	228
355521	LS.A-60-14-SST-M16X68	60	M16	101	68	33	24	16	14	14000	146
355525	LS.A-60-14-SST-M16X108	60	M16	141	108	33	24	16	14	14000	200
355541	LS.A-60-14-SST-M16X148	60	M16	181	148	33	24	16	14	14000	253
355561	LS.A-60-14-SST-M16X168	60	M16	201	168	33	24	16	14	14000	280
355621	LS.A-60-24-SST-M16X58	60	M16	101	58	43	24	24	24	18000	209
355625	LS.A-60-24-SST-M16X98	60	M16	141	98	43	24	24	24	18000	262
355721	LS.A-60-24-SST-M16X138	60	M16	181	138	43	24	24	24	18000	313
355725	LS.A-60-24-SST-M16X158	60	M16	201	158	43	24	24	24	18000	341
355731	LS.A-60-24-SST-M20X98	60	M20	141	98	43	24	24	24	18000	334
355821	LS.A-60-24-SST-M20X138	60	M20	181	138	43	24	24	24	18000	415
355825	LS.A-60-24-SST-M20X158	60	M20	201	158	43	24	24	24	18000	455
355831	LS.A-60-24-SST-M20X198	60	M20	241	198	43	24	24	24	18000	541
355921	LS.A-60-24-SST-M24X98	60	M24	141	98	43	24	24	24	18000	435
355931	LS.A-60-24-SST-M24X158	60	M24	201	158	43	24	24	24	18000	612
355941	LS.A-60-24-SST-M24X198	60	M24	241	198	43	24	24	24	18000	734

* Den maximalt angivna gränsen för statiska belastning som kan orsaka ett visst plastmaterial brott, under särskilda förhållanden för användning. En faktor som också tar hänsyn till säkerhetsnivån för den specifika applikationen måste tillämpas på detta värde.

elesa 12/2022

Alla design rättigheter förbehållna i enlighet med lagen. Ange alltid källan vid reproduktion av våra ritningar.

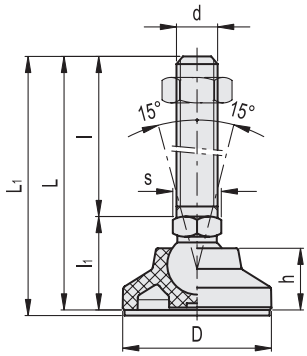

LS.A-AS-SST

INOX STAINLESS STEEL

Kod	Benämning	D	d	L	L1	l	l1	h	s	Ledad kula Ø	Max. statisk belastning* [N]	⚖
356121	LS.A-25-14-AS-SST-M8x43	25	M8	67	70	43	24	12	14	14	7000	35
356125	LS.A-25-14-AS-SST-M8x68	25	M8	92	95	68	24	12	14	14	7000	45
356221	LS.A-25-14-AS-SST-M10x43	25	M10	67	70	43	24	12	14	14	7000	45
356225	LS.A-25-14-AS-SST-M10x68	25	M10	92	95	68	24	12	14	14	7000	58
356231	LS.A-25-14-AS-SST-M10x98	25	M10	122	125	98	24	12	14	14	7000	72
356321	LS.A-25-14-AS-SST-M12x43	25	M12	67	70	43	24	12	14	14	7000	55
356325	LS.A-25-14-AS-SST-M12x68	25	M12	92	95	68	24	12	14	14	7000	73
356331	LS.A-25-14-AS-SST-M12x98	25	M12	122	125	98	24	12	14	14	7000	95
356421	LS.A-25-14-AS-SST-M14X68	25	M14	92	95	68	24	12	14	14	7000	88
356431	LS.A-25-14-AS-SST-M14X98	25	M14	122	125	98	24	12	14	14	7000	109
356441	LS.A-25-14-AS-SST-M14X148	25	M14	172	175	148	24	12	14	14	7000	192
356521	LS.A-25-14-AS-SST-M16x68	25	M16	92	95	68	24	12	16	14	7000	118
356525	LS.A-25-14-AS-SST-M16x108	25	M16	132	135	108	24	12	16	14	7000	169
356541	LS.A-25-14-AS-SST-M16x148	25	M16	172	175	148	24	12	16	14	7000	222
356561	LS.A-25-14-AS-SST-M16x168	25	M16	192	195	168	24	12	16	14	7000	249
357121	LS.A-32-14-AS-SST-M8x43	32	M8	68	71	43	25	15	14	14	9000	42
357125	LS.A-32-14-AS-SST-M8x68	32	M8	93	96	68	25	15	14	14	9000	52
357221	LS.A-32-14-AS-SST-M10x43	32	M10	68	71	43	25	15	14	14	9000	52
357225	LS.A-32-14-AS-SST-M10x68	32	M10	93	96	68	25	15	14	14	9000	65
357231	LS.A-32-14-AS-SST-M10x98	32	M10	123	126	98	25	15	14	14	9000	79
357321	LS.A-32-14-AS-SST-M12x43	32	M12	68	71	43	25	15	14	14	9000	62
357325	LS.A-32-14-AS-SST-M12x68	32	M12	93	96	68	25	15	14	14	9000	82
357331	LS.A-32-14-AS-SST-M12x98	32	M12	123	126	98	25	15	14	14	9000	102
357421	LS.A-32-14-AS-SST-M14X68	32	M14	93	96	68	25	15	14	14	9000	99
357431	LS.A-32-14-AS-SST-M14X98	32	M14	123	126	98	25	15	14	14	9000	120
357441	LS.A-32-14-AS-SST-M14X148	32	M14	173	176	148	25	15	14	14	9000	203
357521	LS.A-32-14-AS-SST-M16x68	32	M16	93	97	68	25	15	16	14	9000	125
357525	LS.A-32-14-AS-SST-M16x108	32	M16	133	137	108	25	15	16	14	9000	179
357541	LS.A-32-14-AS-SST-M16x148	32	M16	173	176	148	25	15	16	14	9000	232
357561	LS.A-32-14-AS-SST-M16x168	32	M16	193	196	168	25	15	16	14	9000	259
358121	LS.A-40-14-AS-SST-M8x43	40	M8	68	71	43	25	17	14	14	13000	49
358125	LS.A-40-14-AS-SST-M8x68	40	M8	93	96	68	25	17	14	14	13000	59
358221	LS.A-40-14-AS-SST-M10x43	40	M10	68	71	43	25	17	14	14	13000	59
358225	LS.A-40-14-AS-SST-M10x68	40	M10	93	96	68	25	17	14	14	13000	72
358231	LS.A-40-14-AS-SST-M10x98	40	M10	123	126	98	25	17	14	14	13000	86
358321	LS.A-40-14-AS-SST-M12x43	40	M12	68	71	43	25	17	14	14	13000	69
358325	LS.A-40-14-AS-SST-M12x68	40	M12	93	96	68	25	17	14	14	13000	87
358331	LS.A-40-14-AS-SST-M12x98	40	M12	123	126	98	25	17	14	14	13000	109
358421	LS.A-40-14-AS-SST-M14X68	40	M14	93	96	68	25	17	14	14	13000	102
358431	LS.A-40-14-AS-SST-M14X98	40	M14	123	126	98	25	17	14	14	13000	123
358441	LS.A-40-14-AS-SST-M14X148	40	M14	173	176	148	25	17	14	14	13000	206
358521	LS.A-40-14-AS-SST-M16x68	40	M16	93	96	68	25	17	16	14	13000	132
358525	LS.A-40-14-AS-SST-M16x108	40	M16	133	136	108	25	17	16	14	13000	186
358541	LS.A-40-14-AS-SST-M16x148	40	M16	173	176	148	25	17	16	14	13000	239
358561	LS.A-40-14-AS-SST-M16x168	40	M16	193	196	168	25	17	16	14	13000	266

* Den maximalt angivna gränsen för statiska belastning som kan orsaka ett visst plastmaterial brott, under särskilda förhållanden för användning. En faktor som också tar hänsyn till säkerhetsnivån för den specifika applikationen måste tillämpas på detta värde.

Alla design rättigheter förbehållna i enlighet med lagen. Ange alltid källan vid reproduktion av våra ritningar.

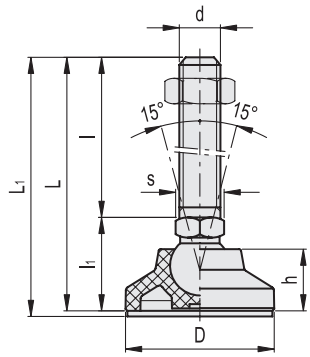

LS.A-AS-SST

INOX STAINLESS STEEL

Kod	Benämning	D	d	L	L1	l	l1	h	s	Ledad kula Ø	Max. statisk belastning* [N]	⚖
359121	LS.A-50-14-AS-SST-M8x43	50	M8	70	73	43	27	19	14	14	13000	61
359125	LS.A-50-14-AS-SST-M8x68	50	M8	95	98	68	27	19	14	14	13000	71
359221	LS.A-50-14-AS-SST-M10x43	50	M10	70	73	43	27	19	14	14	13000	71
359225	LS.A-50-14-AS-SST-M10x68	50	M10	95	98	68	27	19	14	14	13000	84
359231	LS.A-50-14-AS-SST-M10x98	50	M10	125	128	98	27	19	14	14	13000	98
359321	LS.A-50-14-AS-SST-M12x43	50	M12	70	73	43	27	19	14	14	13000	81
359325	LS.A-50-14-AS-SST-M12x68	50	M12	95	98	68	27	19	14	14	13000	99
359331	LS.A-50-14-AS-SST-M12x98	50	M12	125	128	98	27	19	14	14	13000	121
359421	LS.A-50-14-AS-SST-M14X68	50	M14	95	98	68	27	19	14	14	13000	114
359431	LS.A-50-14-AS-SST-M14X98	50	M14	125	128	98	27	19	14	14	13000	135
359441	LS.A-50-14-AS-SST-M14X148	50	M14	175	178	148	27	19	14	14	13000	218
359521	LS.A-50-14-AS-SST-M16x68	50	M16	95	98	68	27	19	16	14	13000	144
359525	LS.A-50-14-AS-SST-M16x108	50	M16	135	138	108	27	19	16	14	13000	197
359541	LS.A-50-14-AS-SST-M16x148	50	M16	175	178	148	27	19	16	14	13000	251
359561	LS.A-50-14-AS-SST-M16x168	50	M16	195	198	168	27	19	16	14	13000	278
359621	LS.A-60-14-AS-SST-M8X43	60	M8	76	79	43	33	24	14	14	14000	81
359625	LS.A-60-14-AS-SST-M8X68	60	M8	101	104	68	33	24	14	14	14000	93
359631	LS.A-60-14-AS-SST-M10X43	60	M10	76	79	43	33	24	14	14	14000	90
359635	LS.A-60-14-AS-SST-M10X68	60	M10	101	104	68	33	24	14	14	14000	103
359641	LS.A-60-14-AS-SST-M10X98	60	M10	131	134	98	33	24	14	14	14000	117
359645	LS.A-60-14-AS-SST-M12X43	60	M12	76	79	43	33	24	14	14	14000	100
359651	LS.A-60-14-AS-SST-M12X68	60	M12	101	104	68	33	24	14	14	14000	118
359655	LS.A-60-14-AS-SST-M12X98	60	M12	131	134	98	33	24	14	14	14000	140
359661	LS.A-60-14-AS-SST-M14X68	60	M14	101	104	68	33	24	14	14	14000	141
359665	LS.A-60-14-AS-SST-M14X98	60	M14	131	134	98	33	24	14	14	14000	162
359671	LS.A-60-14-AS-SST-M14X148	60	M14	181	184	148	33	24	14	14	14000	245
359675	LS.A-60-14-AS-SST-M16X68	60	M16	101	104	68	33	24	16	14	14000	163
359681	LS.A-60-14-AS-SST-M16X108	60	M16	141	144	108	33	24	16	14	14000	217
359685	LS.A-60-14-AS-SST-M16X148	60	M16	181	184	148	33	24	16	14	14000	270
359691	LS.A-60-14-AS-SST-M16X168	60	M16	201	204	168	33	24	16	14	14000	297
359695	LS.A-60-24-AS-SST-M16X58	60	M16	101	104	58	43	24	24	24	18000	226
359701	LS.A-60-24-AS-SST-M16X98	60	M16	141	144	98	43	24	24	24	18000	279
359705	LS.A-60-24-AS-SST-M16X138	60	M16	181	184	138	43	24	24	24	18000	330
359711	LS.A-60-24-AS-SST-M16X158	60	M16	201	204	158	43	24	24	24	18000	358
359715	LS.A-60-24-AS-SST-M20X98	60	M20	141	144	98	43	24	24	24	18000	351
359721	LS.A-60-24-AS-SST-M20X138	60	M20	181	184	138	43	24	24	24	18000	432
359725	LS.A-60-24-AS-SST-M20X158	60	M20	201	204	158	43	24	24	24	18000	472
359731	LS.A-60-24-AS-SST-M20X198	60	M20	241	244	198	43	24	24	24	18000	558
359735	LS.A-60-24-AS-SST-M24X98	60	M24	141	144	98	43	24	24	24	18000	452
359741	LS.A-60-24-AS-SST-M24X158	60	M24	201	204	158	43	24	24	24	18000	629
359745	LS.A-60-24-AS-SST-M24X198	60	M24	241	244	198	43	24	24	24	18000	751

* Den maximalt angivna gränsen för statiska belastning som kan orsaka ett visst plastmaterial brott, under särskilda förhållanden för användning. En faktor som också tar hänsyn till säkerhetsnivån för den specifika applikationen måste tillämpas på detta värde.

elesa 12/2022

Alla design rättigheter förbehållna i enlighet med lagen. Ange alltid källan vid reproduktion av våra ritningar.