Maskinfötter

Rostfritt stål, Hygienic Design

MATERIAL
Finsvarvat AISI 304 rostfritt stål.

ÖVRE RING PÅ SKYDDSHYLSAN (GBS)
NBR syntetisk gummi hårdhet 70 +/- 5 Shore A, blå färg, i enlighet med FDA.

NEDRE RING PÅ SKYDDSHYLSAN (GBI)
Polyuretan elastomer TPU hårdhet 95 +/- 5 Shore A, blå färg, i enlighet med FDA.

RING GÄNGSTÅNG (GST)
H-NBR syntetisk gummi hårdhet 85 +/-5 Shore A, blå färg, i enlighet med FDA.

RING FOTPLATTA (GBA)
Silikon hårdhet 85 +/- 5 Shore A, blå färg, i enlighet med FDA.

KÄNNETECKEN OCH ANVÄNDNING
LM-HD-SST maskinfötter är avsedda att användas i miljöer där hög hygien krävs.
Ytan under fotplattan skyddas av ringar som förhindrar att smuts tränger in när maskinfoten pressas av utrustningens vikt.
Den justerbara skyddshylsan, som täcker stångens gängade del, är försedd med en skyddsring både på toppen och botten, liksom på änden i botten av själva gängstången. Dessa tätningsringar hindrar smuts från att komma in i anslutningen mellan gängstången och skyddshylsan.
Den höga ytkvaliteten och monteringen utan frånvaron av utrymmen förhindrar också att det fastnar smuts, och underlättar rengöring.
De statiska belastningsvärdena i tabellen nedan är resultatet av laboratorietester där lasten har tillämpats vinkelrätt mot plattan. De är enbart vägledande och måste kontrolleras för de specifika användningsförhållandena.
Under verkliga användningsförhållanden, måste också eventuella vinkel- eller sido belastningar beaktas på maskinfoten som minskar belastingskapaciteten.
Det är användarens ansvar att avgöra från fall till fall, om produkten är lämplig för avsedd användning.
Se Tekniska data Hygienic Design.



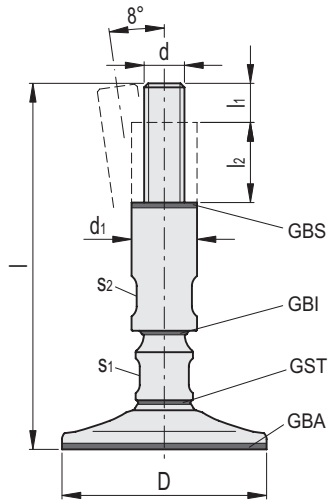

Kod	Benämning	D	d	d1	l	l1	l2	s1	s2	Statisk belastning [N]	⚖
406081	LM-HD-60-SST-M12x175	60	M12	175	14	35	25	17	19	16000	660
406083	LM-HD-60-SST-M12x225	60	M12	25	225	14	35	17	19	16000	940
406086	LM-HD-60-SST-M16x175	60	M16	28	175	19	35	18	22	30000	955
406088	LM-HD-60-SST-M16x225	60	M16	28	225	19	35	18	22	30000	1036
406097	LM-HD-80-SST-M12x175	80	M12	25	175	14	35	17	19	16000	906
406099	LM-HD-80-SST-M12x225	80	M12	25	225	14	35	17	19	16000	950
406101	LM-HD-80-SST-M16x175	80	M16	28	175	19	35	18	22	30000	904
406106	LM-HD-80-SST-M16x225	80	M16	28	225	19	35	18	22	30000	983
406111	LM-HD-80-SST-M20x185	80	M20	32	185	24	35	24	27	47000	1115
406116	LM-HD-80-SST-M20x235	80	M20	32	235	24	35	24	27	47000	1243
406121	LM-HD-80-SST-M24x185	80	M24	36	185	29	35	24	30	67000	1284
406126	LM-HD-80-SST-M24x235	80	M24	36	235	29	35	24	30	67000	1458
406131	LM-HD-100-SST-M16x175	100	M16	28	175	19	35	18	22	30000	1171
406136	LM-HD-100-SST-M16x225	100	M16	28	225	19	35	18	22	30000	1252
406141	LM-HD-100-SST-M20x185	100	M20	32	185	24	35	24	27	47000	1385
406146	LM-HD-100-SST-M20x235	100	M20	32	235	24	35	24	27	47000	1513
406151	LM-HD-100-SST-M24x185	100	M24	36	185	29	35	24	30	67000	1546
406156	LM-HD-100-SST-M24x235	100	M24	36	235	29	35	24	30	67000	1726
406161	LM-HD-120-SST-M16x175	120	M16	28	175	19	35	18	22	30000	1465
406166	LM-HD-120-SST-M16x225	120	M16	28	225	19	35	18	22	30000	1549
406171	LM-HD-120-SST-M20x185	120	M20	32	185	24	35	24	27	47000	1691
406176	LM-HD-120-SST-M20x235	120	M20	32	235	24	35	24	27	47000	1818
406181	LM-HD-120-SST-M24x185	120	M24	36	185	29	35	24	30	67000	1853
406186	LM-HD-120-SST-M24x235	120	M24	36	235	29	35	24	30	67000	2031

elesa 9/2024

Alla design rättigheter förbehållna i enlighet med lagen. Ange alltid källan vid reproduktion av våra ritningar.

Ganter Norm