EXCENTERSPÄNNARE
Glasfiberförstärkt polyamidbaserad (PA) teknopolymer, svart färg, matt yta.

CYLINDRISK PINNE
Blankförzinkat stål eller AISI 303 rostfritt stål, med gängat hål eller gängad tapp.

FÄSTELEMENT MELLAN HANDTAG OCH GLIDPLATTA
Polyamidbaserad teknopolymer (PA), svart färg, matt yta.

GLIDPLATTA
Glasfiberförstärkt polyamidbaserad (PA) SUPER-teknopolymer, svart färg.

RÄFFLAD JUSTERINGSRING
Glasfiberförstärkt polyamidbaserad (PA) SUPER-teknopolymer, svart färg.

STANDARDUTFÖRANDE
- **LAC-B:** positionering utan räfflad justeringsring, cylindrisk pinne med gängat hål i blankförzinkat stål.
- **LAC-SST:** positionering utan räfflad justeringsring, cylindrisk pinne med gängat hål i AISI 303 rostfritt stål.
- **LAC-p:** positionering utan räfflad justeringsring, cylindrisk pinne med gängad tapp i förzinkat stål, fasad ände i enlighet med UNI 947 : ISO 4753 (se Tekniska data på sidan A-11).
- **LAC-SST-p**: positionering utan räfflad justeringsring, cylindrisk pinne med gängad tapp i AISI 303 rostfritt stål, fasad ände i enlighet med UNI 947 : ISO 4753 (se Tekniska data på sidan A-11).
- **LAC-B-R:** positionering med räfflad justeringsring, cylindrisk pinne med gängat hål i blankförzinkat stål.
- **LAC-SST-R:** positionering med räfflad justeringsring, cylindrisk pinne med gängat hål i AISI 303 rostfritt stål
- **LAC-p-R**: positionering med räfflad justeringsring, cylindrisk pinne med gängad tapp i förzinkat stål, fasad ände i enlighet med UNI 947 : ISO 4753 (se Tekniska data på sidan A-11).
- **LAC-SST-p-R:** positionering med räfflad justeringsring, cylindrisk pinne med gängad tapp i förzinkat stål, fasad ände i enlighet med UNI 947 : ISO 4753 (se Tekniska data på sidan A-11).

KÄNNETECKEN OCH ANVÄNDNING
Excenterspännare möjliggör en snabb och säker fastspänning.
LAC-R-modellen med räfflad justeringsring (ELESA patent) ger en snabb och säker fastspänning. Den räfflad justeringsringen gör det möjligt att justera låskraften med låsspaken i önskat läge.

SPECIALUTFÖRANDE PÅ FÖRFRÅGAN
Excenterspännare med oborrad fästelement för en bättre rengöring (för tillräckliga antal).

REKOMMENDATIONER FÖR MONTERING
LAC-B, LAC-SST, LAC-B-R och LAC-SST-R med gängat hål. Skruven där excenterspännaren monteras måste sticka ut från monteringsytan med en maximal längd av h1 max från ändstoppet som visas i tabell och Fig 1. Användaren kommer att märka att h1 max värdet uppnåtts när skruven vilar på ändstoppet i fästelementet.

INSTRUKTIONER FÖR JUSTERING OCH FASTSPÄNNING
- LAC: lyft och vrid spaken medurs tills den stannar, för att slutföra fastspänning, sänk spaken vars stödpunkt är en excentrisk glidyta.
- LAC-R: vrid spaken medurs tills den stannar.

Fin justering: vrid den räfflade justeringsringen med eller moturs för att kalibrerad låskraften och ställa in spaken i önskad position. Justeringsringen är märkt med minsta och maximala justeringsvärden: ett halvt varv är tillräckligt för justering.
Fastspänning: sänk spaken vars stödpunkt är en excentrisk glidyta.



Fastspänning

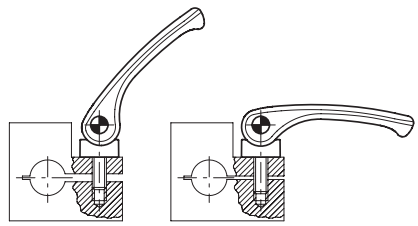

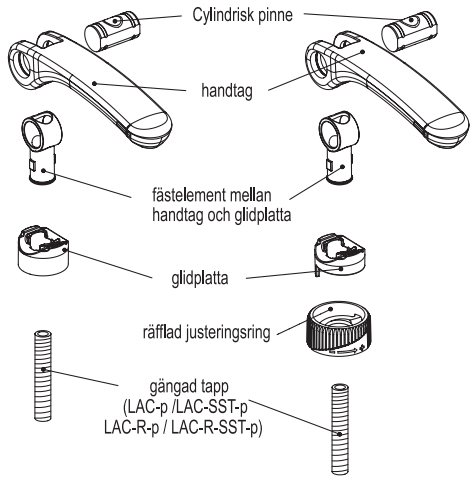

4/2021

Alla design rättigheter förbehållna i enlighet med lagen. Ange alltid källan vid reproduktion av våra ritningar.

LAC-B
LAC-SST

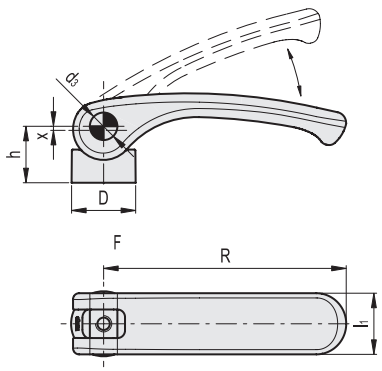

LAC-p
LAC-SST-p

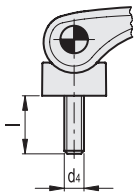

Fig.1

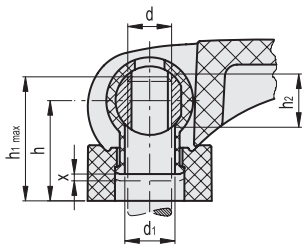

LAC-B

Kod	Benämning	R	d	D	h	h1 max	h2	d1	d3	l1	x	Fmax* [N]	⚖
33321	LAC.44-B-M5	44	M5	17.5	18	20.5	5.5	6.1	9	18	0.5	3500	19
33422	LAC.44-B-M6	44	M6	17.5	18	20.5	5.5	6.1	9	18	0.5	3500	19
33483	LAC.63-B-M5	63	M5	17.5	18	20.5	5.5	6.1	9	18	0.75	4000	23
33482	LAC.63-B-M6	63	M6	17.5	18	20.5	5.5	6.1	9	18	0.75	4000	23
33561	LAC.80-B-M6	79	M6	20	21	25.5	7	8.1	11	20	1	7000	32
33562	LAC.80-B-M8	79	M8	20	21	25.5	7	8.1	11	20	1	7000	32

LAC-SST

INOX STAINLESS STEEL

Kod	Benämning	⚖
33323	LAC.44-SST-M5	19
33423	LAC.44-SST-M6	19
33486	LAC.63-SST-M5	23
33487	LAC.63-SST-M6	23
33566	LAC.80-SST-M6	32
33567	LAC.80-SST-M8	32

LAC-p

Kod	Benämning	R	d4	D	h	d3	l	l1	x	Fmax* [N]	⚖
33331	LAC.44-p-M5x20	44	M5	17.5	18	9	20	18	0.5	3500	29
33332	LAC.44-p-M5x25	44	M5	17.5	18	9	25	18	0.5	3500	29
33333	LAC.44-p-M5x30	44	M5	17.5	18	9	30	18	0.5	3500	29
33334	LAC.44-p-M5x40	44	M5	17.5	18	9	40	18	0.5	3500	29
33335	LAC.44-p-M5x50	44	M5	17.5	18	9	50	18	0.5	3500	29
33341	LAC.44-p-M6x20	44	M6	17.5	18	9	20	18	0.5	3500	29
33424	LAC.44-p-M6x25	44	M6	17.5	18	9	25	18	0.5	3500	29
33342	LAC.44-p-M6x30	44	M6	17.5	18	9	30	18	0.5	3500	29
33343	LAC.44-p-M6x40	44	M6	17.5	18	9	40	18	0.5	3500	29
33426	LAC.44-p-M6x50	44	M6	17.5	18	9	50	18	0.5	3500	38
33652	LAC.63-p-M5x20	63	M5	17.5	18	9	20	18	0.75	4000	33
33653	LAC.63-p-M5x25	63	M5	17.5	18	9	25	18	0.75	4000	33
33654	LAC.63-p-M5x30	63	M5	17.5	18	9	30	18	0.75	4000	33
33655	LAC.63-p-M5x40	63	M5	17.5	18	9	40	18	0.75	4000	33
33656	LAC.63-p-M5x50	63	M5	17.5	18	9	50	18	0.75	4000	33
33493	LAC.63-p-M6x20	63	M6	17.5	18	9	20	18	0.75	4000	33
33492	LAC.63-p-M6x25	63	M6	17.5	18	9	25	18	0.75	4000	33
33494	LAC.63-p-M6x30	63	M6	17.5	18	9	30	18	0.75	4000	33
33495	LAC.63-p-M6x40	63	M6	17.5	18	9	40	18	0.75	4000	33
33496	LAC.63-p-M6x50	63	M6	17.5	18	9	50	18	0.75	4000	42
33572	LAC.80-p-M6x25	79	M6	20	21	11	25	20	1	7000	46
33573	LAC.80-p-M6x30	79	M6	20	21	11	30	20	1	7000	46
33574	LAC.80-p-M6x40	79	M6	20	21	11	40	20	1	7000	46
33576	LAC.80-p-M6x50	79	M6	20	21	11	50	20	1	7000	46
33582	LAC.80-p-M8x25	79	M8	20	21	11	25	20	1	7000	46
33583	LAC.80-p-M8x30	79	M8	20	21	11	30	20	1	7000	46
33584	LAC.80-p-M8x40	79	M8	20	21	11	40	20	1	7000	46
33586	LAC.80-p-M8x50	79	M8	20	21	11	50	20	1	7000	55

LAC-SST-p

INOX STAINLESS STEEL

Kod	Benämning	⚖
33351	LAC.44-SST-p-M5x20	29
33352	LAC.44-SST-p-M5x25	29
33353	LAC.44-SST-p-M5x30	29
33354	LAC.44-SST-p-M5x40	29
33355	LAC.44-SST-p-M5x50	29
33361	LAC.44-SST-p-M6x20	29
33427	LAC.44-SST-p-M6x25	29
33362	LAC.44-SST-p-M6x30	29
33363	LAC.44-SST-p-M6x40	29
33429	LAC.44-SST-p-M6x50	38
33502	LAC.63-SST-p-M5x20	33
33503	LAC.63-SST-p-M5x25	33
33504	LAC.63-SST-p-M5x30	33
33505	LAC.63-SST-p-M5x40	33
33506	LAC.63-SST-p-M5x50	33
33498	LAC.63-SST-p-M6x20	33
33497	LAC.63-SST-p-M6x25	33
33499	LAC.63-SST-p-M6x30	33
33500	LAC.63-SST-p-M6x40	33
33501	LAC.63-SST-p-M6x50	42
33672	LAC.80-SST-p-M6x25	46
33673	LAC.80-SST-p-M6x30	46
33674	LAC.80-SST-p-M6x40	46
33676	LAC.80-SST-p-M6x50	46
33587	LAC.80-SST-p-M8x25	46
33589	LAC.80-SST-p-M8x30	46
33590	LAC.80-SST-p-M8x40	46
33591	LAC.80-SST-p-M8x50	55

* Maximalt spännkraft.

Alla design rättigheter förbehållna i enlighet med lagen. Ange alltid källan vid reproduktion av våra ritningar.

LAC-R-B
LAC-R-SST

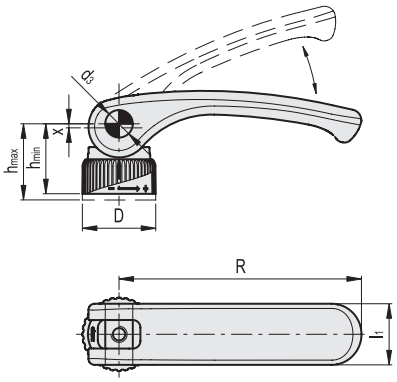

LAC-R-p
LAC-R-SST-p

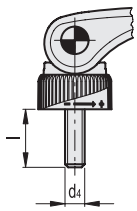

Fig.1

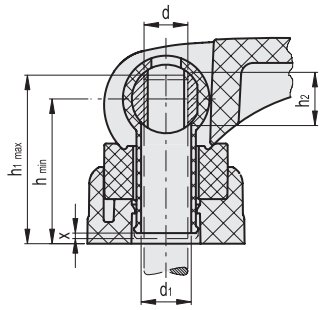

LAC-B-R

Kod	Benämning	R	d	D	hmin	hmax	h1 max	h2	d1	d3	l1	x	Fmax* [N]	⚖
33221	LAC.44-B-M5-R	44	M5	22	22.5	24	26.5	5.5	6.1	9	18	0.5	3500	21
33412	LAC.44-B-M6-R	44	M6	22	22.5	24	26.5	5.5	6.1	9	18	0.5	3500	21
33461	LAC.63-B-M5-R	63	M5	22	22.5	24	26.5	5.5	6.1	9	18	0.75	4000	25
33462	LAC.63-B-M6-R	63	M6	22	22.5	24	26.5	5.5	6.1	9	18	0.75	4000	25
33511	LAC.80-B-M6-R	79	M6	25	26.5	28	32.5	7	8.1	11	20	1	7000	39
33512	LAC.80-B-M8-R	79	M8	25	26.5	28	32.5	7	8.1	11	20	1	7000	39

LAC-SST-R

INOX STAINLESS STEEL

Kod	Benämning	⚖
33223	LAC.44-SST-M5-R	21
33413	LAC.44-SST-M6-R	21
33463	LAC.63-SST-M5-R	25
33467	LAC.63-SST-M6-R	25
33516	LAC.80-SST-M6-R	39
33517	LAC.80-SST-M8-R	39

LAC-p-R

Kod	Benämning	R	d4	D	hmin	hmax	d3	l	l1	x	Fmax* [N]	⚖
33231	LAC.44-p-M5x20-R	44	M5	22	22.5	24	9	20	18	0.5	3500	31
33232	LAC.44-p-M5x25-R	44	M5	22	22.5	24	9	25	18	0.5	3500	31
33233	LAC.44-p-M5x30-R	44	M5	22	22.5	24	9	30	18	0.5	3500	31
33234	LAC.44-p-M5x40-R	44	M5	22	22.5	24	9	40	18	0.5	3500	31
33235	LAC.44-p-M5x50-R	44	M5	22	22.5	24	9	50	18	0.5	3500	31
33241	LAC.44-p-M6x20-R	44	M6	22	22.5	24	9	20	18	0.5	3500	31
33414	LAC.44-p-M6x25-R	44	M6	22	22.5	24	9	25	18	0.5	3500	31
33242	LAC.44-p-M6x30-R	44	M6	22	22.5	24	9	30	18	0.5	3500	31
33243	LAC.44-p-M6x40-R	44	M6	22	22.5	24	9	40	18	0.5	3500	31
33416	LAC.44-p-M6x50-R	44	M6	22	22.5	24	9	50	18	0.5	3500	40
33465	LAC.63-p-M5x20-R	63	M5	22	22.5	24	9	20	18	0.75	4000	35
33466	LAC.63-p-M5x25-R	63	M5	22	22.5	24	9	25	18	0.75	4000	35
33468	LAC.63-p-M5x30-R	63	M5	22	22.5	24	9	30	18	0.75	4000	35
33469	LAC.63-p-M5x40-R	63	M5	22	22.5	24	9	40	18	0.75	4000	35
33470	LAC.63-p-M5x50-R	63	M5	22	22.5	24	9	50	18	0.75	4000	35
33471	LAC.63-p-M6x20-R	63	M6	22	22.5	24	9	20	18	0.75	4000	35
33472	LAC.63-p-M6x25-R	63	M6	22	22.5	24	9	25	18	0.75	4000	35
33473	LAC.63-p-M6x30-R	63	M6	22	22.5	24	9	30	18	0.75	4000	35
33474	LAC.63-p-M6x40-R	63	M6	22	22.5	24	9	40	18	0.75	4000	35
33476	LAC.63-p-M6x50-R	63	M6	22	22.5	24	9	50	18	0.75	4000	44
33522	LAC.80-p-M6x25-R	79	M6	25	26.5	28	11	25	20	1	7000	53
33523	LAC.80-p-M6x30-R	79	M6	25	26.5	28	11	30	20	1	7000	53
33524	LAC.80-p-M6x40-R	79	M6	25	26.5	28	11	40	20	1	7000	53
33526	LAC.80-p-M6x50-R	79	M6	25	26.5	28	11	50	20	1	7000	53
33532	LAC.80-p-M8x25-R	79	M8	25	26.5	28	11	25	20	1	7000	53
33533	LAC.80-p-M8x30-R	79	M8	25	26.5	28	11	30	20	1	7000	53
33534	LAC.80-p-M8x40-R	79	M8	25	26.5	28	11	40	20	1	7000	53
33536	LAC.80-p-M8x50-R	79	M8	25	26.5	28	11	50	20	1	7000	62

LAC-SST-p-R

INOX STAINLESS STEEL

Kod	Benämning	⚖
33251	LAC.44-SST-p-M5x20-R	31
33252	LAC.44-SST-p-M5x25-R	31
33253	LAC.44-SST-p-M5x30-R	31
33254	LAC.44-SST-p-M5x40-R	31
33255	LAC.44-SST-p-M5x50-R	31
33261	LAC.44-SST-p-M6x20-R	31
33417	LAC.44-SST-p-M6x25-R	31
33262	LAC.44-SST-p-M6x30-R	31
33263	LAC.44-SST-p-M6x40-R	31
33419	LAC.44-SST-p-M6x50-R	40
33642	LAC.63-SST-p-M5x20-R	35
33643	LAC.63-SST-p-M5x25-R	35
33644	LAC.63-SST-p-M5x30-R	35
33645	LAC.63-SST-p-M5x40-R	35
33646	LAC.63-SST-p-M5x50-R	35
33478	LAC.63-SST-p-M6x20-R	35
33477	LAC.63-SST-p-M6x25-R	35
33479	LAC.63-SST-p-M6x30-R	35
33480	LAC.63-SST-p-M6x40-R	35
33481	LAC.63-SST-p-M6x50-R	44
33662	LAC.80-SST-p-M6x25-R	53
33663	LAC.80-SST-p-M6x30-R	53
33664	LAC.80-SST-p-M6x40-R	53
33666	LAC.80-SST-p-M6x50-R	53
33537	LAC.80-SST-p-M8x25-R	53
33539	LAC.80-SST-p-M8x30-R	53
33540	LAC.80-SST-p-M8x40-R	53
33541	LAC.80-SST-p-M8x50-R	62

* Maximalt spännkraft.

Alla design rättigheter förbehållna i enlighet med lagen. Ange alltid källan vid reproduktion av våra ritningar.