L.652 | T-Handtag

Teknopolymer

RoHS PA +130° -30°

MATERIAL

Glasfiberförstärkt polyamidbaserad (PA) teknopolymer, svart färg, matt yta.

STANDARDUTFÖRANDE

- **L.652-B:** mässningsbussning, slätt eller gängat hål.
Svart, orange, gul, röd och grön, matt yta.
- **L.652-p:** gängad tapp i förzinkat stål, fasad ände i enlighet med UNI 947 : ISO 4753 (se Tekniska data på sidan A-11).

TEKNISKA DATA

Dragbelastning: Värdet på F som redovisas i tabellen är ett resultat av brott tester som utförts med lämplig kraftavkännande utrustningen under provningsförhållanden i rumstemperatur som visas i figuren.

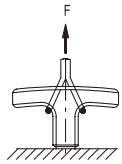



ELESA Original design

L.652-B

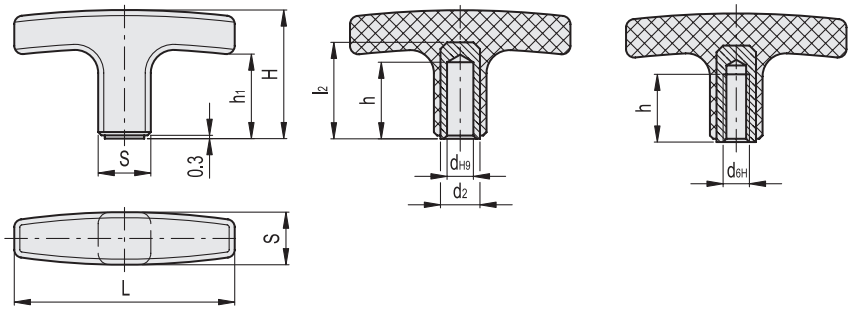

* Komplettera med färgindex, exempel: 32426-C2 L.652/40 B-M6-C2

C9	C2	C4	C6	C17
RAL9005	RAL2004	RAL1021	RAL3000	RAL6017

L.652-B

Kod C9	Kod C2	Kod C4	Kod C6	Kod C17	Benämning	L	dH9	d6H	S	H	d2	h	h1	l2	F [N]	⚖
32420	-	-	32420-C6	-	L.652/40 B-M5-*	41	-	M5	13	28	-	16	18.5	-	2400	17
32421	-	-	-	-	L.652/40 B-6-*	41	6	-	13	28	9	18	18.5	23	2500	16
32426	32426-C2	32426-C4	32426-C6	32426-C17	L.652/40 B-M6-*	41	-	M6	13	28	-	16	18.5	-	2500	16
32430	-	-	-	-	L.652/55 B-M5-*	56.5	-	M5	15	33	-	15	21.5	-	2400	28
32431	-	-	-	-	L.652/55 B-6-*	56.5	6	-	15	33	10	18	21.5	27	3300	27
32436	32436-C2	32436-C4	32436-C6	32436-C17	L.652/55 B-M6-*	56.5	-	M6	15	33	-	18	21.5	-	3300	27
32432	-	-	32432-C6	-	L.652/55 B-M8-*	56.5	-	M8	15	33	-	20	21.5	-	3300	28
32441	-	-	-	-	L.652/67 B-6-*	68.5	6	-	16.5	37	11	20	24.5	30	4500	38
32443	-	-	-	-	L.652/67 B-8-*	68.5	8	-	16.5	37	11	20	24.5	30	4500	36
32446	32446-C2	32446-C4	32446-C6	32446-C17	L.652/67 B-M8-*	68.5	-	M8	16.5	37	-	20	24.5	-	4500	36
32452	-	-	32452-C6	-	L.652/67 B-M10-*	68.5	-	M10	16.5	37	-	20	24.5	-	5000	34
32451	-	-	-	-	L.652/80 B-6-*	82	6	-	20	41.5	13	25	25	33	7000	58
32453	-	-	-	-	L.652/80 B-8-*	82	8	-	20	41.5	13	25	25	33	7000	52
32456	-	-	32456-C6	-	L.652/80 B-M8-*	82	-	M8	20	41.5	-	25	25	-	7000	50
32458	32458-C2	32458-C4	32458-C6	32458-C17	L.652/80 B-M10-*	82	-	M10	20	41.5	-	25	25	-	7000	56
32460	-	-	32460-C6	-	L.652/80 B-M12-*	82	-	M12	20	41.5	-	18	25	-	7000	62
32471	-	-	-	-	L.652/95 B-6-*	94	6	-	21	46	13	25	28.5	33	8000	74
32476	-	-	-	-	L.652/95 B-M8-*	94	-	M8	21	46	-	25	28.5	-	8000	72
32478	-	-	-	-	L.652/95 B-M10-*	94	-	M10	21	46	-	25	28.5	-	8000	70
32480	-	-	-	-	L.652/95 B-M12-*	94	-	M12	21	46	-	25	28.5	-	8000	66

Alla design rättigheter förbehållna i enlighet med lagen. Ange alltid källan vid reproduktion av våra ritningar.

L.652-p

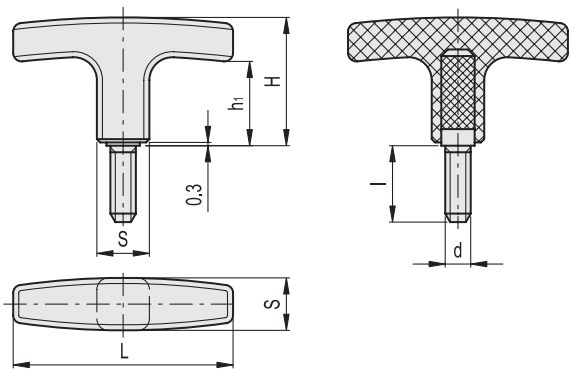

L.652-p

Kod	Benämning	L	d6g	S	H	h1	l	F [N]	⚖
32425	L.652/40 p-M5x16-C9	41	M5	13	28	18.5	16	2500	15
32423	L.652/40 p-M5x20-C9	41	M5	13	28	18.5	20	2500	16
32429	L.652/40 p-M6x20-C9	41	M6	13	28	18.5	20	2500	17
32424	L.652/40 p-M6x25-C9	41	M6	13	28	18.5	25	2500	18
32433	L.652/55 p-M6x20-C9	56.5	M6	15	33	21.5	20	2500	26
32434	L.652/55 p-M6x25-C9	56.5	M6	15	33	21.5	25	3000	27
32439	L.652/55 p-M8x20-C9	56.5	M8	15	33	21.5	20	3300	28
32437	L.652/55 p-M8x25-C9	56.5	M8	15	33	21.5	25	3300	29
32440	L.652/67 p-M8x20-C9	68.5	M8	16.5	37	24.5	20	3300	36
32449	L.652/67 p-M8x25-C9	68.5	M8	16.5	37	24.5	25	3300	38
32442	L.652/67 p-M8x30-C9	68.5	M8	16.5	37	24.5	30	3300	40
32444	L.652/67 p-M10x20-C9	68.5	M10	16.5	37	24.5	20	5000	41
32445	L.652/67 p-M10x30-C9	68.5	M10	16.5	37	24.5	30	5000	44
32461	L.652/80 p-M10x20-C9	82	M10	20	41.5	25	20	5000	52
32462	L.652/80 p-M10x30-C9	82	M10	20	41.5	25	30	5000	58
32943	L.652/95 p-M12x30-C9	94	M12	21	46	28.5	30	6000	68

Alla design rättigheter förbehållna i enlighet med lagen. Ange alltid källan vid reproduktion av våra ritningar.