Linjär sidostyrning

Plan profil, rostfritt stål, PEEK

INOX STAINLESS STEEL · RoHS · PEEK · +90° -20°

SIDOSTYRNINGSPROFIL
AISI 304 rostfritt stål med teknopolymerbeläggning (PEEK), grå färg.

KONSOL
Anodiserat aluminium.

KÄNNETECKEN OCH ANVÄNDNING
GLF linjära sidostyrningar används vanligtvis för att på transportband styra buntar av värmekrympbar polyetenfilm i sidled. PEEK-beläggningen garanterar minimalt rullmotstånd för produkten. Lämplig för användning vid höga temperaturer.
Beläggningstjocklek: minst 40 µ, maximalt 50 µ.
Levereras i stänger av 1500 eller 3000 mm längd.

TILLBEHÖR PÅ FÖRFRÅGAN
- GGLF: skarv för linjär styrning.
- TGLF: ändavslut.
- BDG: skarvskena för rullstyrningar.
- MPG-P: fästtapp för styrskena.
- MPG-V: skruv med hammarhuvud.
- PGL-1: separationsenhet för sidorullstyrningar.



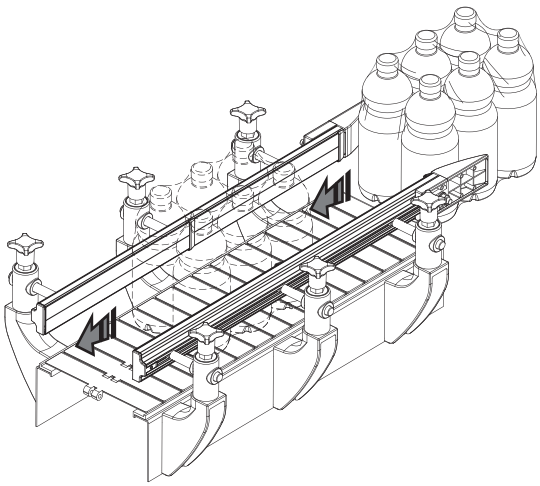

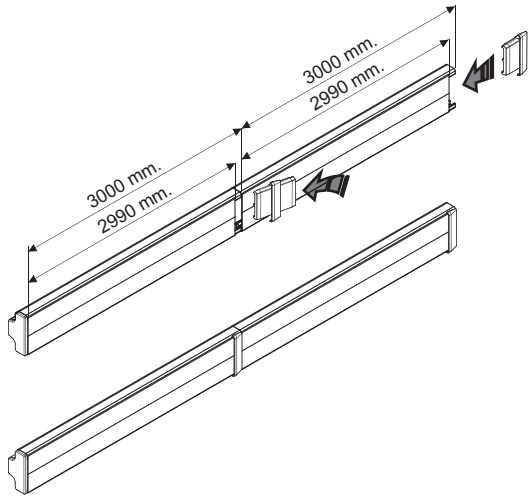

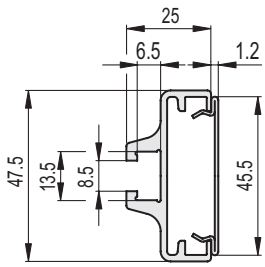

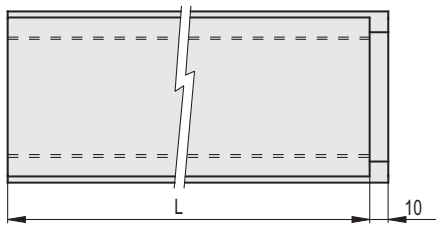

INOX STAINLESS STEEL

Kod	Benämning	L	⚖
419095	GLF-46-1500	1500	1675
419096	GLF-46-2990	2990	3350

elesa 5/2026

Alla design rättigheter förbehållna i enlighet med lagen. Ange alltid källan vid reproduktion av våra ritningar.