Linjära mittstyrningar

Plan profil, rostfritt stål, PEEK

SIDOSTYRNINGSPROFIL
AISI 304 rostfritt stål med teknopolymerbeläggning (PEEK), grå färg.

KONSOL
Anodiserat aluminium.

KÄNNETECKEN OCH ANVÄNDNING
GCF mittstyrningar används vanligtvis för att på transportband styra buntar av värmekrympbar polyetenfilm i sidled. PEEK-beläggningen garanterar minimalt rullmotstånd för produkten. Lämplig för användning vid höga temperaturer.
Beläggningstjocklek: minst 40 µ, maximalt 50 µ.
Levereras i stänger av 1500 eller 3000 mm längd.

TILLBEHÖR PÅ FÖRFRÅGAN
- BDG: skarvskena för rullstyrningar.
- TGLF: ändavslut för sidorullstyrningar.
- GGLF: skarv för linjär styrning.
- PGC-2: separationsenhet för centrala rullstyrningar.
- MPG-P: styrtapp.
- MPG-V: skruv med hammarhuvud stålplåt.



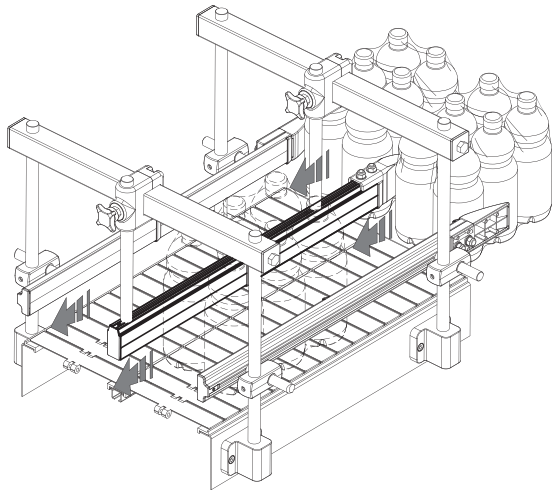

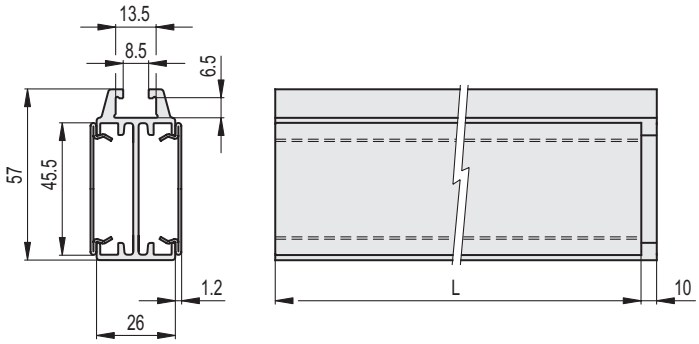

Kod	Benämning	L	⚖
419091	GCF-46-1500	1500	2250
419092	GCF-46-2990	2990	4500

5/2026

Alla design rättigheter förbehållna i enlighet med lagen. Ange alltid källan vid reproduktion av våra ritningar.