INOX STAINLESS STEEL · RoHS · PA · +130° -30°

MATERIAL
Glasfiberförstärkt polyamidbaserad (PA) teknopolymer, gråsvart, matt yta.

CENTRUMLOCK
- ECA.W: glasfiberförstärkt polyamidbaserad (PA) teknopolymer, i Elecolors färger, matt yta, montering genom presspassning. Ingår i leveransen, kan avlägsnas med skruvmejsel.

Finns även som tillbehör som säljs separat (se tabell).

STANDARDUTFÖRANDE
- **EWN-B**: mässingsbussning, gängat genomgående hål, med täcklock.
- **EWN-SST**: bussning i AISI 303 rostfritt stål, gängat genomgående hål, med täcklock.
- **EWN-FP**: mässingsbussning, gängat genomgående hål , utan täcklock.
- **EWN-SST-FP:** bussning i AISI 303 rostfritt stål, gängat genomgående hål utan täcklock.
- **EWN-p**: gängad tapp i förzinkat stål, fasad ände i enlighet med UNI 947 : ISO 4753 (se Tekniska data), med centrumlock.
- **EWN-SST-p**: gängad tapp i AISI 303 rostfritt stål, fasad ände i enlighet med UNI 947 : ISO 4753 (se Tekniska data), med centrumlock.

TILLBEHÖR PÅ FÖRFRÅGAN
- ECA.W: centrumlock i glasfiberförstärkt polyamidbaserad (PA) teknopolymer, i Elecolors färger, matt yta, montering genom presspassning (se tabell).

Kod	*Benämning*
*29752-**	*ECA.W2-**
*29753-**	*ECA.W3-**
*29755-**	*ECA.W5-**
*29754-**	*ECA.W4-**



design96/97 · INDUSTRIE FORUM DESIGN HANNOVER 1995 · ERGOSTYLE® ELESA Original design · stuttgart

EWN-FP
EWN-SST-FP

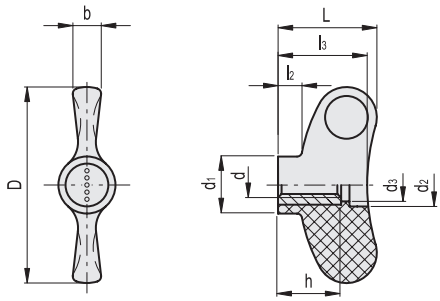

C1 RAL7021 · C2 RAL2004 · C3 RAL7035 · C4 RAL1021 · C5 RAL5024 · C6 RAL3000 · C17 RAL6017

EWN-FP

Kod	Benämning	D	d_{6H}	L	d_1	d_2	d_3	l_2	l_3	b	h	C# [Nm]	⚖
223115-C0	EWN.40 FP-M5-C0	40	M5	20	13.5	10	8.5	4	18	6	12	9	8
223116-C0	EWN.40 FP-M6-C0	40	M6	20	13.5	10	8.5	4	18	6	12	10	7
223117-C0	EWN.40 FP-M8-C0	40	M8	20	13.5	10	8.5	4	18	6	12	11	7
223122-C0	EWN.48 FP-M5-C0	47	M5	24	13.5	10	8.5	5.5	21.5	7	12	9	9
223123-C0	EWN.48 FP-M6-C0	47	M6	24	13.5	10	8.5	5.5	21.5	7	12	10	9
223124-C0	EWN.48 FP-M8-C0	47	M8	24	13.5	10	8.5	5.5	21.5	7	12	11	8
223132-C0	EWN.55 FP-M6-C0	55	M6	28	16	12	10.5	6.5	25	8	18	20	19
223133-C0	EWN.55 FP-M8-C0	55	M8	28	16	12	10.5	6.5	25	8	18	25	17
223144-C0	EWN.63 FP-M8-C0	63	M8	32	19	14	10.5	7.5	29	9	20	45	28
223145-C0	EWN.63 FP-M10-C0	63	M10	32	19	14	10.5	7.5	29	9	20	55	27
223152-C0	EWN.70 FP-M8-C0	70	M8	36	20	15	13	8	32	10	20	45	33
223153-C0	EWN.70 FP-M10-C0	70	M10	36	20	15	13	8	32	10	20	55	31
223154-C0	EWN.70 FP-M12-C0	70	M12	36	20	15	13	8	32	10	20	55	30

EWN-SST-FP

INOX STAINLESS STEEL

Kod	Benämning	D	d_{6H}	L	d_1	d_2	d_3	l_2	l_3	b	h	C# [Nm]	⚖
224115-C0	EWN.40 SST-FP-M5-C0	40	M5	20	13.5	10	8.5	4	18	6	12	9	11
224116-C0	EWN.40 SST-FP-M6-C0	40	M6	20	13.5	10	8.5	4	18	6	12	9	11
224117-C0	EWN.40 SST-FP-M8-C0	40	M8	20	13.5	10	8.5	4	18	6	12	10	9
224122-C0	EWN.48 SST-FP-M6-C0	47	M6	24	13.5	10	8.5	5.5	21.5	7	12	10	11
224123-C0	EWN.48 SST-FP-M8-C0	47	M8	24	13.5	10	8.5	5.5	21.5	7	12	10	9
224133-C0	EWN.55 SST-FP-M8-C0	55	M8	28	16	12	10.5	6.5	25	8	18	20	15
224143-C0	EWN.63 SST-FP-M10-C0	63	M10	32	19	14	10.5	7.5	29	9	20	45	20
224153-C0	EWN.70 SST-FP-M10-C0	70	M10	36	20	15	13	8	32	10	20	45	30

"Max gräns Åtdragningsmoment": det maximalt vridmoment vid vilket metallinsatsen, vid normal användning, är perfekt och starkt förankrade i plastmaterialet.

Alla design rättigheter förbehållna i enlighet med lagen. Ange alltid källan vid reproduktion av våra ritningar.

EWN-B
EWN-SST

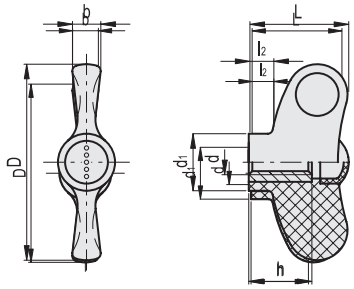



Komplettera med färg index: {223201-C1} {EWN.40 B-M5-C1}

C1	C2	C3	C4	C5	C6	C17
RAL7021	RAL2004	RAL7035	RAL1021	RAL5024	RAL3000	RAL6017

EWN-B

Kod	Benämning	D	d_{6H}	L	d_1	l_2	b	h	C# [Nm]	⚖
223201-*	EWN.40 B-M5-*	40	M5	20	13.5	4	6	12	10	10
223206-*	EWN.40 B-M6-*	40	M6	20	13.5	4	6	12	11	10
223211-*	EWN.40 B-M8-*	40	M8	20	13.5	4	6	12	13	9
223216-*	EWN.48 B-M5-*	47	M5	24	13.5	5.5	7	12	10	10
223221-*	EWN.48 B-M6-*	47	M6	24	13.5	5.5	7	12	11	9
223226-*	EWN.48 B-M8-*	47	M8	24	13.5	5.5	7	12	13	9
223236-*	EWN.55 B-M6-*	55	M6	28	16	6.5	8	18	20	20
223241-*	EWN.55 B-M8-*	55	M8	28	16	6.5	8	18	26	17
223251-*	EWN.63 B-M8-*	63	M8	32	19	7.5	9	20	45	29
223256-*	EWN.63 B-M10-*	63	M10	32	19	7.5	9	20	58	28
223411-*	EWN.70 B-M10-*	70	M10	36	20	8	10	20	58	32
223416-*	EWN.70 B-M12-*	70	M12	36	20	8	10	20	58	33
223406-*	EWN.70 B-M8-*	70	M8	36	20	8	10	20	45	34

EWN-SST

INOX STAINLESS STEEL

Kod	Benämning	D	d_{6H}	L	d_1	l_2	b	h	C# [Nm]	⚖
224201-*	EWN.40 SST-M5-*	40	M5	20	13.5	4	6	12	10	10
224206-*	EWN.40 SST-M6-*	40	M6	20	13.5	4	6	12	10	11
224211-*	EWN.40 SST-M8-*	40	M8	20	13.5	4	6	12	10	9
224216-*	EWN.48 SST-M6-*	47	M6	24	13.5	5.5	7	12	10	11
224221-*	EWN.48 SST-M8-*	47	M8	24	13.5	5.5	7	12	10	9
224241-*	EWN.55 SST-M8-*	55	M8	28	16	6.5	8	18	15	15
224256-*	EWN.63-SST M10-*	63	M10	32	19	7.5	9	20	35	20
224411-*	EWN.70 SST-M10-*	70	M10	36	20	8	10	20	35	31

"Max gräns Åtdragningsmoment": det maximalt vridmoment vid vilket metallinsatsen, vid normal användning, är perfekt och starkt förankrade i plastmaterialet.

Alla design rättigheter förbehållna i enlighet med lagen. Ange alltid källan vid reproduktion av våra ritningar.

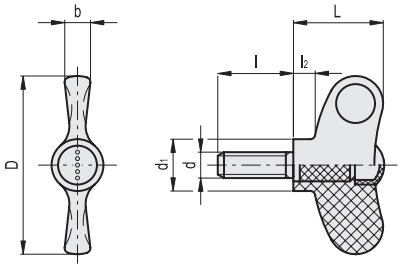



Komplettera med färg index: {223441-C1} {EWN.40 p-M5x16-C1}

C1	C2	C3	C4	C5	C6	C17
RAL7021	RAL2004	RAL7035	RAL1021	RAL5024	RAL3000	RAL6017

EWN-p

Kod	Benämning	D	d_{6g}	L	d_1	l	l_2	b	C# [Nm]	⚖
223441-*	EWN.40 p-M5x16-*	40	M5	20	13.5	16	4	6	9	11
223443-*	EWN.40 p-M5x20-*	40	M5	20	13.5	20	4	6	9	11
223447-*	EWN.40 p-M5x30-*	40	M5	20	13.5	30	4	6	9	17
223451-*	EWN.40 p-M6x16-*	40	M6	20	13.5	16	4	6	12	13
223453-*	EWN.40 p-M6x20-*	40	M6	20	13.5	20	4	6	12	13
223455-*	EWN.40 p-M6x25-*	40	M6	20	13.5	25	4	6	12	13
223457-*	EWN.40 p-M6x30-*	40	M6	20	13.5	30	4	6	12	14
223459-*	EWN.40 p-M6x40-*	40	M6	20	13.5	40	4	6	12	16
223461-*	EWN.40 p-M8x16-*	40	M8	20	13.5	16	4	6	12	14
223463-*	EWN.40 p-M8x20-*	40	M8	20	13.5	20	4	6	12	14
223465-*	EWN.40 p-M8x25-*	40	M8	20	13.5	25	4	6	12	14
223467-*	EWN.40 p-M8x30-*	40	M8	20	13.5	30	4	6	12	16
223469-*	EWN.40 p-M8x40-*	40	M8	20	13.5	40	4	6	12	18
223511-*	EWN.48 p-M5x16-*	47	M5	24	13.5	16	5.5	7	9	11
223516-*	EWN.48 p-M5x20-*	47	M5	24	13.5	20	5.5	7	9	11
223519-*	EWN.48 p-M5x30-*	47	M5	24	13.5	30	5.5	7	9	13
223526-*	EWN.48 p-M6x10-*	47	M6	24	13.5	10	5.5	7	12	13
223531-*	EWN.48 p-M6x16-*	47	M6	24	13.5	16	5.5	7	12	12
223536-*	EWN.48 p-M6x20-*	47	M6	24	13.5	20	5.5	7	12	13
223541-*	EWN.48 p-M6x25-*	47	M6	24	13.5	25	5.5	7	12	14
223546-*	EWN.48 p-M6x30-*	47	M6	24	13.5	30	5.5	7	12	15
223556-*	EWN.48 p-M6x40-*	47	M6	24	13.5	40	5.5	7	12	16
223565-*	EWN.48 p-M8x16-*	47	M8	24	13.5	16	5.5	7	12	15
223571-*	EWN.48 p-M8x20-*	47	M8	24	13.5	20	5.5	7	12	17
223572-*	EWN.48 p-M8x25-*	47	M8	24	13.5	25	5.5	7	12	18
223573-*	EWN.48 p-M8x30-*	47	M8	24	13.5	30	5.5	7	12	20
223576-*	EWN.48 p-M8x40-*	47	M8	24	13.5	40	5.5	7	12	23
223616-*	EWN.55 p-M8x10-*	55	M8	28	16	10	6.5	8	22	24
223621-*	EWN.55 p-M8x16-*	55	M8	28	16	16	6.5	8	22	24
223626-*	EWN.55 p-M8x20-*	55	M8	28	16	20	6.5	8	22	23
223636-*	EWN.55 p-M8x30-*	55	M8	28	16	30	6.5	8	22	26
223646-*	EWN.55 p-M8x40-*	55	M8	28	16	40	6.5	8	22	29
223666-*	EWN.55 p-M10x20-*	55	M10	28	16	20	6.5	8	25	30
223676-*	EWN.55 p-M10x30-*	55	M10	28	16	30	6.5	8	25	35
223686-*	EWN.55 p-M10x40-*	55	M10	28	16	40	6.5	8	25	40
223726-*	EWN.63 p-M8x20-*	63	M8	32	19	20	7.5	9	32	24
223736-*	EWN.63 p-M8x30-*	63	M8	32	19	30	7.5	9	32	32
223746-*	EWN.63 p-M8x40-*	63	M8	32	19	40	7.5	9	32	26
223756-*	EWN.63 p-M10x20-*	63	M10	32	19	20	7.5	9	48	30
223766-*	EWN.63 p-M10x30-*	63	M10	32	19	30	7.5	9	48	35
223776-*	EWN.63 p-M10x40-*	63	M10	32	19	40	7.5	9	48	40
223806-*	EWN.70 p-M8x20-*	70	M8	36	20	20	8	10	32	34
223816-*	EWN.70 p-M8x30-*	70	M8	36	20	30	8	10	32	37
223826-*	EWN.70 p-M8x40-*	70	M8	36	20	40	8	10	32	38
223856-*	EWN.70 p-M10x20-*	70	M10	36	20	20	8	10	48	42
223866-*	EWN.70 p-M10x30-*	70	M10	36	20	30	8	10	48	47
223876-*	EWN.70 p-M10x40-*	70	M10	36	20	40	8	10	48	52
223886-*	EWN.70-p-M10x50-*	70	M10	36	20	50	8	10	48	59

"Max gräns Åtdragningsmoment": det maximalt vridmoment vid vilket metallinsatsen, vid normal användning, är perfekt och starkt förankrade i plastmaterialet.

Alla design rättigheter förbehållna i enlighet med lagen. Ange alltid källan vid reproduktion av våra ritningar.

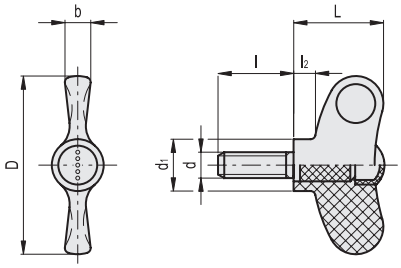



Komplettera med färg index: {223441-C1} {EWN.40 p-M5x16-C1}

C1	C2	C3	C4	C5	C6	C17
RAL7021	RAL2004	RAL7035	RAL1021	RAL5024	RAL3000	RAL6017

EWN-SST-p

INOX STAINLESS STEEL

Kod	Benämning	D	d_{6g}	L	d_1	l	l_2	b	C# [Nm]	⚖
224441-*	EWN.40 SST-p-M5x16 -*	40	M5	20	13.5	16	4	6	9	11
224443-*	EWN.40 SST-p-M5x20 -*	40	M5	20	13.5	20	4	6	9	11
224453-*	EWN.40 SST-p-M6x20 -*	40	M6	20	13.5	20	4	6	11	13
224457-*	EWN.40 SST-p-M6x30 -*	40	M6	20	13.5	30	4	6	11	14
224463-*	EWN.40 SST-p-M8x20 -*	40	M8	20	13.5	20	4	6	11	18
224467-*	EWN.40 SST-p-M8x30 -*	40	M8	20	13.5	30	4	6	11	20
224469-*	EWN.40 SST-p-M8x40 -*	40	M8	20	13.5	40	4	6	11	22
224526-*	EWN.48 SST-p-M6x10-*	47	M6	24	13.5	10	5.5	7	11	13
224531-*	EWN.48 SST-p-M6x16-*	47	M6	24	13.5	16	5.5	7	11	13
224536-*	EWN.48 SST-p-M6x20 -*	47	M6	24	13.5	20	5.5	7	11	13
224546-*	EWN.48 SST-p-M6x30-*	47	M6	24	13.5	30	5.5	7	11	15
224549-*	EWN.48 SST-p-M8x20-*	47	M8	24	13.5	20	5.5	7	11	17
224551-*	EWN.48 SST-p-M8x30-*	47	M8	24	13.5	30	5.5	7	11	20
224553-*	EWN.48 SST-p-M8x40-*	47	M8	24	13.5	40	5.5	7	11	24
224616-*	EWN.55 SST-p-M8x10-*	55	M8	28	16	10	6.5	8	16	22
224621-*	EWN.55 SST-p-M8x16-*	55	M8	28	16	16	6.5	8	16	24
224626-*	EWN.55 SST-p-M8x20-*	55	M8	28	16	20	6.5	8	16	23
224636-*	EWN.55 SST-p-M8x30-*	55	M8	28	16	30	6.5	8	16	26
224638-*	EWN.55 SST-p-M8x40-*	55	M8	28	16	40	6.5	8	16	34
224756-*	EWN.63 SST-p-M10x20-*	63	M10	32	19	20	7.5	9	45	30
224766-*	EWN.63 SST-p-M10x30-*	63	M10	32	19	30	7.5	9	45	35
224776-*	EWN.63 SST-p-M10x40-*	63	M10	32	19	40	7.5	9	45	40
224856-*	EWN.70 SST-p-M10x20-*	70	M10	36	20	20	8	10	45	42
224866-*	EWN.70 SST-p-M10x30-*	70	M10	36	20	30	8	10	45	52
224876-*	EWN.70 SST-p-M10x40-*	70	M10	36	20	40	8	10	45	50

"Max gräns Åtdragningsmoment": det maximalt vridmoment vid vilket metallinsatsen, vid normal användning, är perfekt och starkt förankrade i plastmaterialet.

Alla design rättigheter förbehållna i enlighet med lagen. Ange alltid källan vid reproduktion av våra ritningar.