Ställbara låsspakar

Teknopolymer

INOX STAINLESS STEEL · RoHS · PA · +130° -30°

HANDTAG

Glasfiberförstärkt polyamidbaserad (PA) teknopolymer, i Elecolors färger, matt yta.

PAINIKE

Teknopolymer i Ergostyle färger, blank yta.

STANDARDUTFÖRANDE

Insats i glasfiberförstärkt teknopolymer, svart färg, med lettring på den utskjutande delen för att förenkla åtdragning. Returfjäder i AISI 302 rostfritt stål.

- **ERX-B:** mässningsbussning, gängat hål.
- **ERX-SST:** bussning i AISI 303 rostfritt stål, gängat hål.
- **ERX-p:** gängad tapp i förzinkat stål, fasad ände i enlighet med UNI 947 : ISO 4753 (se Tekniska data på sidan A-11).
- **ERX-SST-p:** gängad tapp i AISI 303 rostfritt stål, fasad ände i enlighet med UNI 947 : ISO 4753 (se Tekniska data på sidan A-11).

KÄNNETECKEN OCH ANVÄNDNING

Särskilt lämplig när spakens vridningsvinkel är begränsad på grund av bristande utrymme.
Jämfört med andra typer av ställbara låsspakar med delar i metall erbjuder denna lösning:

- absolut elektrisk isolering för operatörens hand
- inga synliga ståldetaljer som kan omfattas av rost
- bekvämare frikoppling av spaken.

STRESSTÅLIGHET

Ställbara låsspakar används vanligtvis vid upprepade fastspänning operationer ibland med mycket hög frekvens.
Därför är stresstålighet (dvs motståndskaft mot upprepade åtdragnings cykler) särskilt viktigt och framförallt styrkan i kuggkransen som överför åtdragning kraften från handtaget till den gängade detaljen (bussning eller gängad tapp).
Faktum är att resultaten av flera laboratorietester, utförd med ett särskilt instrument som simulerar de svåraste användningsförhållanden, visar att t.ex. ERX.78 ställbara låsspakar tål mer än 100,000 åtdragnings cykler utan felutfall, under inverkan av en kraft på 490 N (se grafik).
Den speciella glasfiberarmerade teknopolymer möjliggör att Elesa ställbara låsspakar kan garantera en stresstålighet som är betydligt högre än de som genereras under normala arbetsförhållanden.

BRUKSANVISNING

För fastspänning, lyft spaken för att frigöra kuggkransen och föra den tillbaka till utgångsläget. Genom att släppa spaken, kopplar returfjädern automatiskt in kuggkransen igen.





ERGOSTYLE® ELESA Original design

design 96/97 stuttgart · iF INDUSTRIE FORUM DESIGN HANNOVER 1955

Antalet åtdragningar

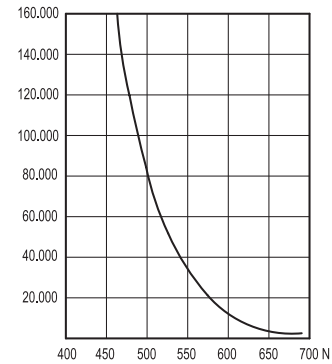

ERX-B

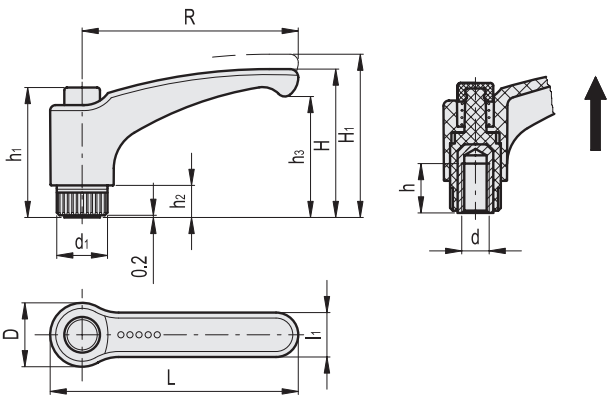

Alla design rättigheter förbehållna i enlighet med lagen. Ange alltid källan vid reproduktion av våra ritningar.



*Komplettera med färgindex, exempel: 233061-C2 ERX.30 B-M3-C2

C1	C2	C3	C4	C5	C6	C17
RAL7021	RAL2004	RAL7035	RAL1021	RAL5024	RAL3000	RAL6017

ERX-B

Kod	Benämning	R	d6H	L	D	H	H1	h	h1	h2	h3	d1	l1	Antal kuggar	⚖
233061-*	ERX.30 B-M3-*	30	M3	37.5	15	30	33.5	6	29.5	6	23	12	9	18	8
233066-*	ERX.30 B-M4-*	30	M4	37.5	15	30	33.5	10	29.5	6	23	12	9	18	8
233071-*	ERX.30 B-M5-*	30	M5	37.5	15	30	33.5	10	29.5	6	23	12	9	18	7
233076-*	ERX.30 B-M6-*	30	M6	37.5	15	30	33.5	10	29.5	6	23	12	9	18	6
233101-*	ERX.44 B-M5-*	44	M5	52	16	32.5	36	10	29.5	6	25	12	11	18	10
233106-*	ERX.44 B-M6-*	44	M6	52	16	32.5	36	10	29.5	6	25	12	11	18	10
233131-*	ERX.63 B-M6-*	63	M6	72.5	19	43	47	16	37.5	8	34.5	15	13.5	20	21
233136-*	ERX.63 B-M8-*	63	M8	72.5	19	43	47	13	37.5	8	34.5	15	13.5	20	20
233141-*	ERX.63 B-M10-*	63	M10	72.5	19	43	47	13	37.5	8	34.5	15	13.5	20	19
233151-*	ERX.78 B-M8-*	79	M8	91.5	24.5	54	58	20	47	12	44	19	16	24	46
233156-*	ERX.78 B-M10-*	79	M10	91.5	24.5	54	58	18	47	12	44	19	16	24	44
233161-*	ERX.78 B-M12-*	79	M12	91.5	24.5	54	58	17	47	12	44	19	16	24	43
233171-*	ERX.95 B-M10-*	95	M10	108	26	64.5	69	20	54.5	13	53	21.5	18	26	52
233176-*	ERX.95 B-M12-*	95	M12	108	26	64.5	69	20	54.5	13	53	21.5	18	26	51
233181-*	ERX.95 B-M14-*	95	M14	108	26	64.5	69	20	54.5	13	53	21.5	18	26	50
233211-*	ERX.108 B-M12-*	108	M12	123	30	65.5	70	20	54.5	11	52.5	25	20	28	60
233216-*	ERX.108 B-M14-*	108	M14	123	30	65.5	70	20	54.5	11	52.5	25	20	28	59
233221-*	ERX.108 B-M16-*	108	M16	123	30	65.5	70	22	54.5	11	52.5	25	20	28	58



*Komplettera med färgindex, exempel: 233061-C2-C1 ERX.30-C2-B-M3-C1

C2	C3	C4	C5	C6	C17
RAL2004	RAL7035	RAL1021	RAL5024	RAL3000	RAL6017

ERX-B

Kod	Benämning	R	d6H	L	D	H	H1	h	h1	h2	h3	d1	l1	Antal kuggar	⚖
233061-*-C1	ERX.30-*-B-M3-C1	30	M3	37.5	15	30	33.5	6	29.5	6	23	12	9	18	8
233066-*-C1	ERX.30-*-B-M4-C1	30	M4	37.5	15	30	33.5	10	29.5	6	23	12	9	18	8
233071-*-C1	ERX.30-*-B-M5-C1	30	M5	37.5	15	30	33.5	10	29.5	6	23	12	9	18	7
233076-*-C1	ERX.30-*-B-M6-C1	30	M6	37.5	15	30	33.5	10	29.5	6	23	12	9	18	6
233101-*-C1	ERX.44-*-B-M5-C1	44	M5	52	16	32.5	36	10	29.5	6	25	12	11	18	10
233106-*-C1	ERX.44-*-B-M6-C1	44	M6	52	16	32.5	36	10	29.5	6	25	12	11	18	10
233131-*-C1	ERX.63-*-B-M6-C1	63	M6	72.5	19	43	47	16	37.5	8	34.5	15	13.5	20	21
233136-*-C1	ERX.63-*-B-M8-C1	63	M8	72.5	19	43	47	13	37.5	8	34.5	15	13.5	20	20
233141-*-C1	ERX.63-*-B-M1-C1	63	M10	72.5	19	43	47	13	37.5	8	34.5	15	13.5	20	19
233151-*-C1	ERX.78-*-B-M8-C1	79	M8	91.5	24.5	54	58	20	47	12	44	19	16	24	46
233156-*-C1	ERX.78-*-B-M10-C1	79	M10	91.5	24.5	54	58	18	47	12	44	19	16	24	44
233161-*-C1	ERX.78-*-B-M12-C1	79	M12	91.5	24.5	54	58	17	47	12	44	19	16	24	43
233171-*-C1	ERX.95-*-B-M10-C1	95	M10	108	26	64.5	69	20	54.5	13	53	21.5	18	26	52
233176-*-C1	ERX.95-*-B-M12-C1	95	M12	108	26	64.5	69	20	54.5	13	53	21.5	18	26	51
233181-*-C1	ERX.95-*-B-M14-C1	95	M14	108	26	64.5	69	20	54.5	13	53	21.5	18	26	50
233211-*-C1	ERX.108-*-B-M12-C1	108	M12	123	30	65.5	70	20	54.5	11	52.5	25	20	28	60
233216-*-C1	ERX.108-*-B-M14-C1	108	M14	123	30	65.5	70	20	54.5	11	52.5	25	20	28	59
233221-*-C1	ERX.108-*-B-M16-C1	108	M16	123	30	65.5	70	22	54.5	11	52.5	25	20	28	58

Alla design rättigheter förbehållna i enlighet med lagen. Ange alltid källan vid reproduktion av våra ritningar.

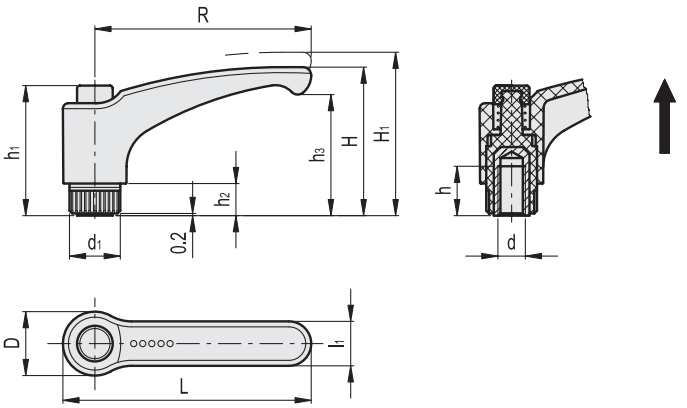



*Komplettera med färgindex, exempel: 235071-C2 ERX.30 SST-M5-C2

C1	C2	C3	C4	C5	C6	C17
RAL7021	RAL2004	RAL7035	RAL1021	RAL5024	RAL3000	RAL6017

ERX-SST

Kod	Benämning	R	d6H	L	D	H	H1	h	h1	h2	h3	d1	l1	Antal kuggar	⚖
235069-*	ERX.30 SST-M3-*	30	M3	37.5	15	30	33.5	6	29.5	6	23	12	9	18	8
235070-*	ERX.30 SST-M4-*	30	M4	37.5	15	30	33.5	10	29.5	6	23	12	9	18	8
235071-*	ERX.30 SST-M5-*	30	M5	37.5	15	30	33.5	6	29.5	6	23	12	9	18	8
235076-*	ERX.30 SST-M6-*	30	M6	37.5	15	30	33.5	10	29.5	6	23	12	9	18	6
235101-*	ERX.44 SST-M5-*	44	M5	52	16	32.5	36	6	29.5	6	25	12	11	18	11
235106-*	ERX.44 SST-M6-*	44	M6	52	16	32.5	36	10	29.5	6	25	12	11	18	10
235131-*	ERX.63 SST-M6-*	63	M6	72.5	19	43	47	12	37.5	8	34.5	15	13.5	20	22
235136-*	ERX.63 SST-M8-*	63	M8	72.5	19	43	47	13	37.5	8	34.5	15	13.5	20	20
235151-*	ERX.78 SST-M8-*	79	M8	91.5	24.5	54	58	13	47	12	44	19	16	24	46
235156-*	ERX.78 SST-M10-*	79	M10	91.5	24.5	54	58	17	47	12	44	19	16	24	44
235176-*	ERX.95 SST-M12-*	95	M12	108	26	64.5	69	20	54.5	13	53	21.5	18	26	52
235191-*	ERX.108 SST-M12-*	108	M12	123	30	65.5	70	20	54.5	11	52.5	25	20	28	60



*Komplettera med färgindex, exempel: 235071-C2-C1 ERX.30-C2-SST-M5-C1

C2	C3	C4	C5	C6	C17
RAL2004	RAL7035	RAL1021	RAL5024	RAL3000	RAL6017

ERX-SST

Kod	Benämning	R	d6H	L	D	H	H1	h	h1	h2	h3	d1	l1	Antal kuggar	⚖
235069-*-C1	ERX.30-*-SST-M3-C1	30	M3	37.5	15	30	33.5	6	29.5	6	23	12	9	18	8
235070-*-C1	ERX.30-*-SST-M4-C1	30	M4	37.5	15	30	33.5	10	29.5	6	23	12	9	18	8
235071-*-C1	ERX.30-*-SST-M5-C1	30	M5	37.5	15	30	33.5	6	29.5	6	23	12	9	18	8
235076-*-C1	ERX.30-*-SST-M6-C1	30	M6	37.5	15	30	33.5	10	29.5	6	23	12	9	18	6
235101-*-C1	ERX.44-*-SST-M5-C1	44	M5	52	16	32.5	36	6	29.5	6	25	12	11	18	11
235106-*-C1	ERX.44-*-SST-M6-C1	44	M6	52	16	32.5	36	10	29.5	6	25	12	11	18	10
235131-*-C1	ERX.63-*-SST-M6-C1	63	M6	72.5	19	43	47	12	37.5	8	34.5	15	13.5	20	22
235136-*-C1	ERX.63-*-SST-M8-C1	63	M8	72.5	19	43	47	13	37.5	8	34.5	15	13.5	20	20
235151-*-C1	ERX.78-*-SST-M8-C1	79	M8	91.5	24.5	54	58	13	47	12	44	19	16	24	46
235156-*-C1	ERX.78-*-SST-M10-C1	79	M10	91.5	24.5	54	58	17	47	12	44	19	16	24	44
235176-*-C1	ERX.95-*-SST-M12-C1	95	M12	108	26	64.5	69	20	54.5	13	53	21.5	18	26	52
235191-*-C1	ERX.108-*-SST-M12-C1	108	M12	123	30	65.5	70	20	54.5	11	52.5	25	20	28	60

1/2026

Alla design rättigheter förbehållna i enlighet med lagen. Ange alltid källan vid reproduktion av våra ritningar.

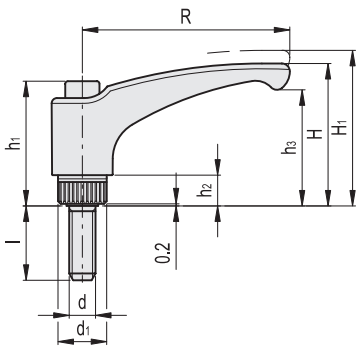

ERX-p

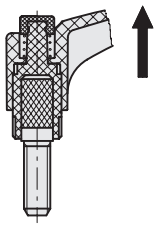

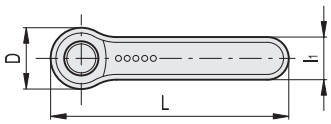



*Komplettera med färgindex, exempel: 234001-C2 ERX.30 p-M5x10-C2

C1	C2	C3	C4	C5	C6	C17
RAL7021	RAL2004	RAL7035	RAL1021	RAL5024	RAL3000	RAL6017

ERX-p

Kod	Benämning	R	d6g	L	D	H	H1	h1	h2	h3	d1	l	l1	Antal kuggar	⚖
234001-*	ERX.30 p-M5x10-*	30	M5	37.5	15	30	33.5	29.5	6	23	12	10	9	18	6
234006-*	ERX.30 p-M5x16-*	30	M5	37.5	15	30	33.5	29.5	6	23	12	16	9	18	6
234011-*	ERX.30 p-M5x20-*	30	M5	37.5	15	30	33.5	29.5	6	23	12	20	9	18	7
234016-*	ERX.30 p-M6x10-*	30	M6	37.5	15	30	33.5	29.5	6	23	12	10	9	18	8
234021-*	ERX.30 p-M6x16-*	30	M6	37.5	15	30	33.5	29.5	6	23	12	16	9	18	9
234026-*	ERX.30 p-M6x20-*	30	M6	37.5	15	30	33.5	29.5	6	23	12	20	9	18	10
234031-*	ERX.30 p-M6x25-*	30	M6	37.5	15	30	33.5	29.5	6	23	12	25	9	18	11
234036-*	ERX.30 p-M6x30-*	30	M6	37.5	15	30	33.5	29.5	6	23	12	30	9	18	12
234046-*	ERX.30 p-M6x40-*	30	M6	37.5	15	30	33.5	29.5	6	23	12	40	9	18	14
234101-*	ERX.44 p-M5x10-*	44	M5	52	16	32.5	36	29.5	6	25	12	10	11	18	11
234106-*	ERX.44 p-M5x16-*	44	M5	52	16	32.5	36	29.5	6	25	12	16	11	18	12
234111-*	ERX.44 p-M5x20-*	44	M5	52	16	32.5	36	29.5	6	25	12	20	11	18	13
234116-*	ERX.44 p-M6x10-*	44	M6	52	16	32.5	36	29.5	6	25	12	10	11	18	13
234121-*	ERX.44 p-M6x16-*	44	M6	52	16	32.5	36	29.5	6	25	12	16	11	18	14
234126-*	ERX.44 p-M6x20-*	44	M6	52	16	32.5	36	29.5	6	25	12	20	11	18	15
234131-*	ERX.44 p-M6x25-*	44	M6	52	16	32.5	36	29.5	6	25	12	25	11	18	16
234136-*	ERX.44 p-M6x30-*	44	M6	52	16	32.5	36	29.5	6	25	12	30	11	18	17
234141-*	ERX.44-p-M6x35-*	44	M6	52	16	32.5	36	29.5	6	25	12	35	11	18	18
234146-*	ERX.44 p-M6x40-*	44	M6	52	16	32.5	36	29.5	6	25	12	40	11	18	19
234151-*	ERX.44 p-M6x45-*	44	M6	52	16	32.5	36	29.5	6	25	12	45	11	18	20
234159-*	ERX.44 p-M8x16-*	44	M8	52	16	32.5	36	29.5	6	25	12	16	11	18	17
234161-*	ERX.44 p-M8x20-*	44	M8	52	16	32.5	36	29.5	6	25	12	20	11	18	18
234163-*	ERX.44 p-M8x25-*	44	M8	52	16	32.5	36	29.5	6	25	12	25	11	18	19
234301-*	ERX.63 p-M6x10-*	63	M6	72.5	19	43	47	37.5	8	34.5	15	10	13.5	20	28
234306-*	ERX.63 p-M6x16-*	63	M6	72.5	19	43	47	37.5	8	34.5	15	16	13.5	20	29
234311-*	ERX.63 p-M6x20-*	63	M6	72.5	19	43	47	37.5	8	34.5	15	20	13.5	20	30
234316-*	ERX.63 p-M6x25-*	63	M6	72.5	19	43	47	37.5	8	34.5	15	25	13.5	20	31
234321-*	ERX.63 p-M6x30-*	63	M6	72.5	19	43	47	37.5	8	34.5	15	30	13.5	20	32
234323-*	ERX.63 p-M6x35-*	63	M6	72.5	19	43	47	37.5	8	34.5	15	35	13.5	20	32
234326-*	ERX.63 p-M6x40-*	63	M6	72.5	19	43	47	37.5	8	34.5	15	40	13.5	20	32
234329-*	ERX.63 p-M6x50-*	63	M6	72.5	19	43	47	37.5	8	34.5	15	50	13.5	20	32
234333-*	ERX.63 p-M8x16-*	63	M8	72.5	19	43	47	37.5	8	34.5	15	16	13.5	20	32
234336-*	ERX.63 p-M8x20-*	63	M8	72.5	19	43	47	37.5	8	34.5	15	20	13.5	20	32
234341-*	ERX.63 p-M8x25-*	63	M8	72.5	19	43	47	37.5	8	34.5	15	25	13.5	20	34
234346-*	ERX.63 p-M8x30-*	63	M8	72.5	19	43	47	37.5	8	34.5	15	30	13.5	20	36
234351-*	ERX.63 p-M8x35-*	63	M8	72.5	19	43	47	37.5	8	34.5	15	35	13.5	20	38
234356-*	ERX.63 p-M8x40-*	63	M8	72.5	19	43	47	37.5	8	34.5	15	40	13.5	20	40
234361-*	ERX.63 p-M8x45-*	63	M8	72.5	19	43	47	37.5	8	34.5	15	45	13.5	20	41
234366-*	ERX.63 p-M8x50-*	63	M8	72.5	19	43	47	37.5	8	34.5	15	50	13.5	20	43
234371-*	ERX.63 p-M8x60-*	63	M8	72.5	19	43	47	37.5	8	34.5	15	60	13.5	20	46
234376-*	ERX.63 p-M8x70-*	63	M8	72.5	19	43	47	37.5	8	34.5	15	70	13.5	20	50
234378-*	ERX.63 p-M8x80-*	63	M8	72.5	19	43	47	37.5	8	34.5	15	80	13.5	20	50
234381-*	ERX.63 p-M10x20-*	63	M10	72.5	19	43	47	37.5	8	34.5	15	20	13.5	20	40
234382-*	ERX.63 p-M10x30-*	63	M10	72.5	19	43	47	37.5	8	34.5	15	30	13.5	20	43
234383-*	ERX.63 p-M10x40-*	63	M10	72.5	19	43	47	37.5	8	34.5	15	40	13.5	20	46
234385-*	ERX.63 p-M10x50-*	63	M10	72.5	19	43	47	37.5	8	34.5	15	50	13.5	20	50
234387-*	ERX.63 p-M10x60-*	63	M10	72.5	19	43	47	37.5	8	34.5	15	60	13.5	20	54

Alla design rättigheter förbehållna i enlighet med lagen. Ange alltid källan vid reproduktion av våra ritningar.



*Komplettera med färgindex, exempel: 234498-C2 ERX.78 p-M8x20-C2

C1	C2	C3	C4	C5	C6	C17
RAL7021	RAL2004	RAL7035	RAL1021	RAL5024	RAL3000	RAL6017

ERX-p

Kod	Benämning	R	d6g	L	D	H	H1	h1	h2	h3	d1	l	l1	Antal kuggar	⚖
234498-*	ERX.78 p-M8x20-*	79	M8	91.5	24.5	54	58	47	12	44	19	20	16	24	42
234501-*	ERX.78 p-M8x25-*	79	M8	91.5	24.5	54	58	47	12	44	19	25	16	24	43
234503-*	ERX.78 p-M8x30-*	79	M8	91.5	24.5	54	58	47	12	44	19	30	16	24	44
234506-*	ERX.78 p-M8x40-*	79	M8	91.5	24.5	54	58	47	12	44	19	40	16	24	48
234507-*	ERX.78 p-M8x45-*	79	M8	91.5	24.5	54	58	47	12	44	19	45	16	24	50
234509-*	ERX.78 p-M8x50-*	79	M8	91.5	24.5	54	58	47	12	44	19	50	16	24	52
234511-*	ERX.78 p-M8x55-*	79	M8	91.5	24.5	54	58	47	12	44	19	55	16	24	55
234513-*	ERX.78 p-M8x60-*	79	M8	91.5	24.5	54	58	47	12	44	19	60	16	24	57
234515-*	ERX.78 p-M8x70-*	79	M8	91.5	24.5	54	58	47	12	44	19	70	16	24	60
234516-*	ERX.78 p-M10x20-*	79	M10	91.5	24.5	54	58	47	12	44	19	20	16	24	58
234521-*	ERX.78 p-M10x25-*	79	M10	91.5	24.5	54	58	47	12	44	19	25	16	24	61
234526-*	ERX.78 p-M10x30-*	79	M10	91.5	24.5	54	58	47	12	44	19	30	16	24	64
234531-*	ERX.78 p-M10x35-*	79	M10	91.5	24.5	54	58	47	12	44	19	35	16	24	67
234536-*	ERX.78 p-M10x40-*	79	M10	91.5	24.5	54	58	47	12	44	19	40	16	24	70
234541-*	ERX.78 p-M10x50-*	79	M10	91.5	24.5	54	58	47	12	44	19	50	16	24	76
234546-*	ERX.78 p-M10x60-*	79	M10	91.5	24.5	54	58	47	12	44	19	60	16	24	82
234551-*	ERX.78 p-M10x70-*	79	M10	91.5	24.5	54	58	47	12	44	19	70	16	24	88
234561-*	ERX.78 p-M12x20-*	79	M12	91.5	24.5	54	58	47	12	44	19	20	16	24	70
234566-*	ERX.78 p-M12x25-*	79	M12	91.5	24.5	54	58	47	12	44	19	25	16	24	71
234571-*	ERX.78 p-M12x30-*	79	M12	91.5	24.5	54	58	47	12	44	19	30	16	24	74
234573-*	ERX.78 p-M12x35-*	79	M12	91.5	24.5	54	58	47	12	44	19	35	16	24	75
234576-*	ERX.78 p-M12x40-*	79	M12	91.5	24.5	54	58	47	12	44	19	40	16	24	76
234581-*	ERX.78 p-M12x45-*	79	M12	91.5	24.5	54	58	47	12	44	19	45	16	24	77
234586-*	ERX.78 p-M12x50-*	79	M12	91.5	24.5	54	58	47	12	44	19	50	16	24	79
234591-*	ERX.78 p-M12x60-*	79	M12	91.5	24.5	54	58	47	12	44	19	60	16	24	81
234593-*	ERX.78 p-M12x70-*	79	M12	91.5	24.5	54	58	47	12	44	19	70	16	24	84
234596-*	ERX.78 p-M12x80-*	79	M12	91.5	24.5	54	58	47	12	44	19	80	16	24	86
234716-*	ERX.95 p-M12x20-*	95	M12	108	26	64.5	69	54.5	13	53	21.5	20	18	26	86
234726-*	ERX.95 p-M12x30-*	95	M12	108	26	64.5	69	54.5	13	53	21.5	30	18	26	86
234741-*	ERX.95 p-M12x50-*	95	M12	108	26	64.5	69	54.5	13	53	21.5	50	18	26	90
234751-*	ERX.95 p-M12x70-*	95	M12	108	26	64.5	69	54.5	13	53	21.5	70	18	26	94
234901-*	ERX.95 p-M16x30-*	95	M16	108	26	64.5	69	54.5	13	53	21.5	30	18	26	104
234911-*	ERX.95 p-M16x50-*	95	M16	108	26	64.5	69	54.5	13	53	21.5	50	18	26	110
234921-*	ERX.95 p-M16x70-*	95	M16	108	26	64.5	69	54.5	13	53	21.5	70	18	26	116
234996-*	ERX.108 p-M12x20-*	108	M12	123	30	65.5	70	54.5	11	52.5	25	20	20	28	70
235001-*	ERX.108 p-M12x30-*	108	M12	123	30	65.5	70	54.5	11	52.5	25	30	20	28	70
235006-*	ERX.108 p-M12x50-*	108	M12	123	30	65.5	70	54.5	11	52.5	25	50	20	28	75
235011-*	ERX.108 p-M12x70-*	108	M12	123	30	65.5	70	54.5	11	52.5	25	70	20	28	80
235016-*	ERX.108 p-M14x30-*	108	M14	123	30	65.5	70	54.5	11	52.5	25	30	20	28	86
235021-*	ERX.108 p-M14x50-*	108	M14	123	30	65.5	70	54.5	11	52.5	25	50	20	28	90
235026-*	ERX.108 p-M14x70-*	108	M14	123	30	65.5	70	54.5	11	52.5	25	70	20	28	95
235036-*	ERX.108 p-M16x30-*	108	M16	123	30	65.5	70	54.5	11	52.5	25	30	20	28	100
235041-*	ERX.108 p-M16x50-*	108	M16	123	30	65.5	70	54.5	11	52.5	25	50	20	28	105
235046-*	ERX.108 p-M16x70-*	108	M16	123	30	65.5	70	54.5	11	52.5	25	70	20	28	110

Alla design rättigheter förbehållna i enlighet med lagen. Ange alltid källan vid reproduktion av våra ritningar.

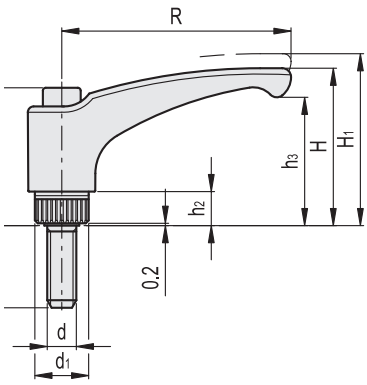

ERX-p

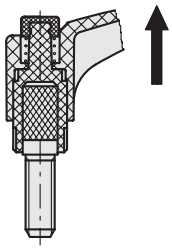

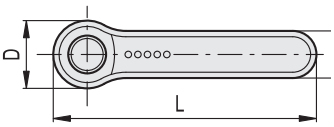



*Komplettera med färgindex, exempel: 234001-C2-C1 ERX.30-C2-p-M5x10-C1

C2	C3	C4	C5	C6	C17
RAL2004	RAL7035	RAL1021	RAL5024	RAL3000	RAL6017

ERX-p

Kod	Benämning	R	d6g	L	D	H	H1	h1	h2	h3	d1	l	l1	Antal kuggar	⚖
234001-*-C1	ERX.30-*-p-M5x10-C1	30	M5	37.5	15	30	33.5	29.5	6	23	12	10	9	18	6
234006-*-C1	ERX.30-*-p-M5x16-C1	30	M5	37.5	15	30	33.5	29.5	6	23	12	16	9	18	6
234011-*-C1	ERX.30-*-p-M5x20-C1	30	M5	37.5	15	30	33.5	29.5	6	23	12	20	9	18	7
234016-*-C1	ERX.30-*-p-M6x10-C1	30	M6	37.5	15	30	33.5	29.5	6	23	12	10	9	18	8
234021-*-C1	ERX.30-*-p-M6x16-C1	30	M6	37.5	15	30	33.5	29.5	6	23	12	16	9	18	9
234026-*-C1	ERX.30-*-p-M6x20-C1	30	M6	37.5	15	30	33.5	29.5	6	23	12	20	9	18	10
234031-*-C1	ERX.30-*-p-M6x25-C1	30	M6	37.5	15	30	33.5	29.5	6	23	12	25	9	18	11
234036-*-C1	ERX.30-*-p-M6x30-C1	30	M6	37.5	15	30	33.5	29.5	6	23	12	30	9	18	12
234046-*-C1	ERX.30-*-p-M6x40-C1	30	M6	37.5	15	30	33.5	29.5	6	23	12	40	9	18	14
234101-*-C1	ERX.44-*-p-M5x10-C1	44	M5	52	16	32.5	36	29.5	6	25	12	10	11	18	11
234106-*-C1	ERX.44-*-p-M5x16-C1	44	M5	52	16	32.5	36	29.5	6	25	12	16	11	18	12
234111-*-C1	ERX.44-*-p-M5x20-C1	44	M5	52	16	32.5	36	29.5	6	25	12	20	11	18	13
234116-*-C1	ERX.44-*-p-M6x10-C1	44	M6	52	16	32.5	36	29.5	6	25	12	10	11	18	13
234121-*-C1	ERX.44-*-p-M6x16-C1	44	M6	52	16	32.5	36	29.5	6	25	12	16	11	18	14
234126-*-C1	ERX.44-*-p-M6x20-C1	44	M6	52	16	32.5	36	29.5	6	25	12	20	11	18	15
234131-*-C1	ERX.44-*-p-M6x25-C1	44	M6	52	16	32.5	36	29.5	6	25	12	25	11	18	16
234136-*-C1	ERX.44-*-p-M6x30-C1	44	M6	52	16	32.5	36	29.5	6	25	12	30	11	18	17
234141-*-C1	ERX.44-*-p-M6x35-C1	44	M6	52	16	32.5	36	29.5	6	25	12	35	11	18	18
234146-*-C1	ERX.44-*-p-M6x40-C1	44	M6	52	16	32.5	36	29.5	6	25	12	40	11	18	19
234151-*-C1	ERX.44-*-p-M6x45-C1	44	M6	52	16	32.5	36	29.5	6	25	12	45	11	18	20
234159-*-C1	ERX.44-*-p-M8x16-C1	44	M8	52	16	32.5	36	29.5	6	25	12	16	11	18	17
234161-*-C1	ERX.44-*-p-M8x20-C1	44	M8	52	16	32.5	36	29.5	6	25	12	20	11	18	18
234163-*-C1	ERX.44-*-p-M8x25-C1	44	M8	52	16	32.5	36	29.5	6	25	12	25	11	18	19
234301-*-C1	ERX.63-*-p-M6x10-C1	63	M6	72.5	19	43	47	37.5	8	34.5	15	10	13.5	20	28
234306-*-C1	ERX.63-*-p-M6x16-C1	63	M6	72.5	19	43	47	37.5	8	34.5	15	16	13.5	20	29
234311-*-C1	ERX.63-*-p-M6x20-C1	63	M6	72.5	19	43	47	37.5	8	34.5	15	20	13.5	20	30
234316-*-C1	ERX.63-*-p-M6x25-C1	63	M6	72.5	19	43	47	37.5	8	34.5	15	25	13.5	20	31
234321-*-C1	ERX.63-*-p-M6x30-C1	63	M6	72.5	19	43	47	37.5	8	34.5	15	30	13.5	20	32
234323-*-C1	ERX.63-*-p-M6x35-C1	63	M6	72.5	19	43	47	37.5	8	34.5	15	35	13.5	20	32
234326-*-C1	ERX.63-*-p-M6x40-C1	63	M6	72.5	19	43	47	37.5	8	34.5	15	40	13.5	20	32
234329-*-C1	ERX.63-*-p-M6x50-C1	63	M6	72.5	19	43	47	37.5	8	34.5	15	50	13.5	20	32
234333-*-C1	ERX.63-*-p-M8x16-C1	63	M8	72.5	19	43	47	37.5	8	34.5	15	16	13.5	20	32
234336-*-C1	ERX.63-*-p-M8x20-C1	63	M8	72.5	19	43	47	37.5	8	34.5	15	20	13.5	20	32
234341-*-C1	ERX.63-*-p-M8x25-C1	63	M8	72.5	19	43	47	37.5	8	34.5	15	25	13.5	20	34
234346-*-C1	ERX.63-*-p-M8x30-C1	63	M8	72.5	19	43	47	37.5	8	34.5	15	30	13.5	20	36
234351-*-C1	ERX.63-*-p-M8x35-C1	63	M8	72.5	19	43	47	37.5	8	34.5	15	35	13.5	20	38
234356-*-C1	ERX.63-*-p-M8x40-C1	63	M8	72.5	19	43	47	37.5	8	34.5	15	40	13.5	20	40
234361-*-C1	ERX.63-*-p-M8x45-C1	63	M8	72.5	19	43	47	37.5	8	34.5	15	45	13.5	20	41
234366-*-C1	ERX.63-*-p-M8x50-C1	63	M8	72.5	19	43	47	37.5	8	34.5	15	50	13.5	20	43
234371-*-C1	ERX.63-*-p-M8x60-C1	63	M8	72.5	19	43	47	37.5	8	34.5	15	60	13.5	20	46
234376-*-C1	ERX.63-*-p-M8x70-C1	63	M8	72.5	19	43	47	37.5	8	34.5	15	70	13.5	20	50
234378-*-C1	ERX.63-*-p-M8x80-C1	63	M8	72.5	19	43	47	37.5	8	34.5	15	80	13.5	20	50
234381-*-C1	ERX.63-*-p-M10x20-C1	63	M10	72.5	19	43	47	37.5	8	34.5	15	20	13.5	20	40
234382-*-C1	ERX.63-*-p-M10x30-C1	63	M10	72.5	19	43	47	37.5	8	34.5	15	30	13.5	20	43
234383-*-C1	ERX.63-*-p-M10x40-C1	63	M10	72.5	19	43	47	37.5	8	34.5	15	40	13.5	20	46
234385-*-C1	ERX.63-*-p-M10x50-C1	63	M10	72.5	19	43	47	37.5	8	34.5	15	50	13.5	20	50
234387-*-C1	ERX.63-*-p-M10x60-C1	63	M10	72.5	19	43	47	37.5	8	34.5	15	60	13.5	20	54

Alla design rättigheter förbehållna i enlighet med lagen. Ange alltid källan vid reproduktion av våra ritningar.

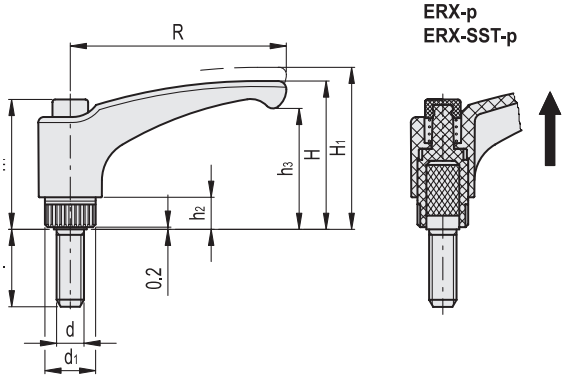

ERX-p
ERX-SST-p

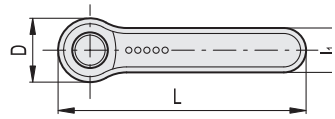



*Komplettera med färgindex, exempel: 234498-C2-C1 ERX.78-C2-p-M8x20-C1

C2	C3	C4	C5	C6	C17
RAL2004	RAL7035	RAL1021	RAL5024	RAL3000	RAL6017

ERX-p

Kod	Benämning	R	d6g	L	D	H	H1	h1	h2	h3	d1	l	l1	Antal kuggar	⚖
234498-*-C1	ERX.78-*-p-M8x20-C1	79	M8	91.5	24.5	54	58	47	12	44	19	20	16	24	42
234501-*-C1	ERX.78-*-p-M8x25-C1	79	M8	91.5	24.5	54	58	47	12	44	19	25	16	24	43
234503-*-C1	ERX.78-*-p-M8x30-C1	79	M8	91.5	24.5	54	58	47	12	44	19	30	16	24	44
234506-*-C1	ERX.78-*-p-M8x40-C1	79	M8	91.5	24.5	54	58	47	12	44	19	40	16	24	48
234507-*-C1	ERX.78-*-p-M8x45-C1	79	M8	91.5	24.5	54	58	47	12	44	19	45	16	24	50
234509-*-C1	ERX.78-*-p-M8x50-C1	79	M8	91.5	24.5	54	58	47	12	44	19	50	16	24	52
234511-*-C1	ERX.78-*-p-M8x55-C1	79	M8	91.5	24.5	54	58	47	12	44	19	55	16	24	55
234513-*-C1	ERX.78-*-p-M8x60-C1	79	M8	91.5	24.5	54	58	47	12	44	19	60	16	24	57
234515-*-C1	ERX.78-*-p-M8x70-C1	79	M8	91.5	24.5	54	58	47	12	44	19	70	16	24	60
234516-*-C1	ERX.78-*-p-M10x20-C1	79	M10	91.5	24.5	54	58	47	12	44	19	20	16	24	58
234521-*-C1	ERX.78-*-p-M10x25-C1	79	M10	91.5	24.5	54	58	47	12	44	19	25	16	24	61
234526-*-C1	ERX.78-*-p-M10x30-C1	79	M10	91.5	24.5	54	58	47	12	44	19	30	16	24	64
234531-*-C1	ERX.78-*-p-M10x35-C1	79	M10	91.5	24.5	54	58	47	12	44	19	35	16	24	67
234536-*-C1	ERX.78-*-p-M10x40-C1	79	M10	91.5	24.5	54	58	47	12	44	19	40	16	24	70
234541-*-C1	ERX.78-*-p-M10x50-C1	79	M10	91.5	24.5	54	58	47	12	44	19	50	16	24	76
234546-*-C1	ERX.78-*-p-M10x60-C1	79	M10	91.5	24.5	54	58	47	12	44	19	60	16	24	82
234551-*-C1	ERX.78-*-p-M10x70-C1	79	M10	91.5	24.5	54	58	47	12	44	19	70	16	24	88
234561-*-C1	ERX.78-*-p-M12x20-C1	79	M12	91.5	24.5	54	58	47	12	44	19	20	16	24	70
234566-*-C1	ERX.78-*-p-M12x25-C1	79	M12	91.5	24.5	54	58	47	12	44	19	25	16	24	71
234571-*-C1	ERX.78-*-p-M12x30-C1	79	M12	91.5	24.5	54	58	47	12	44	19	30	16	24	74
234573-*-C1	ERX.78-*-p-M12x35-C1	79	M12	91.5	24.5	54	58	47	12	44	19	35	16	24	75
234576-*-C1	ERX.78-*-p-M12x40-C1	79	M12	91.5	24.5	54	58	47	12	44	19	40	16	24	76
234581-*-C1	ERX.78-*-p-M12x45-C1	79	M12	91.5	24.5	54	58	47	12	44	19	45	16	24	77
234586-*-C1	ERX.78-*-p-M12x50-C1	79	M12	91.5	24.5	54	58	47	12	44	19	50	16	24	79
234591-*-C1	ERX.78-*-p-M12x60-C1	79	M12	91.5	24.5	54	58	47	12	44	19	60	16	24	81
234593-*-C1	ERX.78-*-p-M12x70-C1	79	M12	91.5	24.5	54	58	47	12	44	19	70	16	24	84
234596-*-C1	ERX.78-*-p-M12x80-C1	79	M12	91.5	24.5	54	58	47	12	44	19	80	16	24	86
234716-*-C1	ERX.95-*-p-M12x20-C1	95	M12	108	26	64.5	69	54.5	13	53	21.5	20	18	26	86
234726-*-C1	ERX.95-*-p-M12x30-C1	95	M12	108	26	64.5	69	54.5	13	53	21.5	30	18	26	86
234741-*-C1	ERX.95-*-p-M12x50-C1	95	M12	108	26	64.5	69	54.5	13	53	21.5	50	18	26	90
234751-*-C1	ERX.95-*-p-M12x70-C1	95	M12	108	26	64.5	69	54.5	13	53	21.5	70	18	26	94
234901-*-C1	ERX.95-*-p-M16x30-C1	95	M16	108	26	64.5	69	54.5	13	53	21.5	30	18	26	104
234911-*-C1	ERX.95-*-p-M16x50-C1	95	M16	108	26	64.5	69	54.5	13	53	21.5	50	18	26	110
234921-*-C1	ERX.95-*-p-M16x70-C1	95	M16	108	26	64.5	69	54.5	13	53	21.5	70	18	26	116
234996-*-C1	ERX.108-*-p-M12x20-C1	108	M12	123	30	65.5	70	54.5	11	52.5	25	20	20	28	70
235001-*-C1	ERX.108-*-p-M12x30-C1	108	M12	123	30	65.5	70	54.5	11	52.5	25	30	20	28	70
235006-*-C1	ERX.108-*-p-M12x50-C1	108	M12	123	30	65.5	70	54.5	11	52.5	25	50	20	28	75
235011-*-C1	ERX.108-*-p-M12x70-C1	108	M12	123	30	65.5	70	54.5	11	52.5	25	70	20	28	80
235016-*-C1	ERX.108-*-p-M14x30-C1	108	M14	123	30	65.5	70	54.5	11	52.5	25	30	20	28	86
235021-*-C1	ERX.108-*-p-M14x50-C1	108	M14	123	30	65.5	70	54.5	11	52.5	25	50	20	28	90
235026-*-C1	ERX.108-*-p-M14x70-C1	108	M14	123	30	65.5	70	54.5	11	52.5	25	70	20	28	95
235036-*-C1	ERX.108-*-p-M16x30-C1	108	M16	123	30	65.5	70	54.5	11	52.5	25	30	20	28	100
235041-*-C1	ERX.108-*-p-M16x50-C1	108	M16	123	30	65.5	70	54.5	11	52.5	25	50	20	28	105
235046-*-C1	ERX.108-*-p-M16x70-C1	108	M16	123	30	65.5	70	54.5	11	52.5	25	70	20	28	110

1/2026

Alla design rättigheter förbehållna i enlighet med lagen. Ange alltid källan vid reproduktion av våra ritningar.



*Komplettera med färgindex, exempel: 235061-C2 ERX.30-SST-p M5x10-C2

C1 RAL7021 | C2 RAL2004 | C3 RAL7035 | C4 RAL1021 | C5 RAL5024 | C6 RAL3000 | C17 RAL6017

INOX STAINLESS STEEL

ERX-SST-p

Kod	Benämning	R	d6g	L	D	H	H1	h1	h2	h3	d1	l	l1	Antal kuggar	⚖
235061-*	ERX.30-SST-p M5x10-*	30	M5	37.5	15	30	33.5	29.5	6	23	12	10	9	18	6
235066-*	ERX.30-SST-p M5x16-*	30	M5	37.5	15	30	33.5	29.5	6	23	12	16	9	18	7
235196-*	ERX.30-SST-p M6x10-*	30	M6	37.5	15	30	33.5	29.5	6	23	12	10	9	18	8
235201-*	ERX.30 SST-p-M6x16-*	30	M6	37.5	15	30	33.5	29.5	6	23	12	16	9	18	9
235203-*	ERX.30 SST-p-M6x20-*	30	M6	37.5	15	30	33.5	29.5	6	23	12	20	9	18	10
235205-*	ERX.30 SST-p-M6x25-*	30	M6	37.5	15	30	33.5	29.5	6	23	12	25	9	18	11
235207-*	ERX.30 SST-p-M6x30-*	30	M6	37.5	15	30	33.5	29.5	6	23	12	30	9	18	12
235209-*	ERX.44 SST-p-M5x10-*	44	M5	52	16	32.5	36	29.5	6	25	12	10	11	18	10
235211-*	ERX.44 SST-p-M5x16-*	44	M5	52	16	32.5	36	29.5	6	25	12	16	11	18	12
235216-*	ERX.44 SST-p-M6x10-*	44	M6	52	16	32.5	36	29.5	6	25	12	10	11	18	13
235221-*	ERX.44 SST-p-M6x16-*	44	M6	52	16	32.5	36	29.5	6	25	12	16	11	18	14
235226-*	ERX.44 SST-p-M6x20-*	44	M6	52	16	32.5	36	29.5	6	25	12	20	11	18	16
235231-*	ERX.44 SST-p-M6x25-*	44	M6	52	16	32.5	36	29.5	6	25	12	25	11	18	17
235236-*	ERX.44 SST-p-M6x30-*	44	M6	52	16	32.5	36	29.5	6	25	12	30	11	18	18
235341-*	ERX.63 SST-p-M6x10-*	63	M6	72.5	19	43	47	37.5	8	34.5	15	10	13.5	20	30
235351-*	ERX.63 SST-p-M6x20-*	63	M6	72.5	19	43	47	37.5	8	34.5	15	20	13.5	20	31
235421-*	ERX.63 SST-p-M6x30-*	63	M6	72.5	19	43	47	37.5	8	34.5	15	30	13.5	20	32
235426-*	ERX.63 SST-p-M6x40-*	63	M6	72.5	19	43	47	37.5	8	34.5	15	40	13.5	20	33
235431-*	ERX.63 SST-p-M8x16-*	63	M8	72.5	19	43	47	37.5	8	34.5	15	16	13.5	20	31
235436-*	ERX.63 SST-p-M8x20-*	63	M8	72.5	19	43	47	37.5	8	34.5	15	20	13.5	20	32
235441-*	ERX.63 SST-p-M8x25-*	63	M8	72.5	19	43	47	37.5	8	34.5	15	25	13.5	20	33
235446-*	ERX.63 SST-p-M8x30-*	63	M8	72.5	19	43	47	37.5	8	34.5	15	30	13.5	20	37
235451-*	ERX.63 SST-p-M8x35-*	63	M8	72.5	19	43	47	37.5	8	34.5	15	35	13.5	20	38
235456-*	ERX.63 SST-p-M8x40-*	63	M8	72.5	19	43	47	37.5	8	34.5	15	40	13.5	20	41
235461-*	ERX.63 SST-p-M8x45-*	63	M8	72.5	19	43	47	37.5	8	34.5	15	45	13.5	20	42
235466-*	ERX.63 SST-p-M8x50-*	63	M8	72.5	19	43	47	37.5	8	34.5	15	50	13.5	20	44
235471-*	ERX.63 SST-p-M8x60-*	63	M8	72.5	19	43	47	37.5	8	34.5	15	60	13.5	20	47
235476-*	ERX.63 SST-p-M8x70-*	63	M8	72.5	19	43	47	37.5	8	34.5	15	70	13.5	20	52
235601-*	ERX.78 SST-p-M8x20-*	79	M8	91.5	24.5	54	58	47	12	44	19	20	16	24	43
235603-*	ERX.78 SST-p-M8x25-*	79	M8	91.5	24.5	54	58	47	12	44	19	25	16	24	44
235605-*	ERX.78 SST-p-M8x30-*	79	M8	91.5	24.5	54	58	47	12	44	19	30	16	24	45
235607-*	ERX.78 SST-p-M8x40-*	79	M8	91.5	24.5	54	58	47	12	44	19	40	16	24	50
235609-*	ERX.78 SST-p-M8x45-*	79	M8	91.5	24.5	54	58	47	12	44	19	45	16	24	52
235611-*	ERX.78 SST-p-M8x50-*	79	M8	91.5	24.5	54	58	47	12	44	19	50	16	24	54
235617-*	ERX.78 SST-p-M8x70-*	79	M8	91.5	24.5	54	58	47	12	44	19	70	16	24	62
235618-*	ERX.78 SST-p-M8x80-*	79	M8	91.5	24.5	54	58	47	12	44	19	80	16	24	64
235716-*	ERX.78 SST-p-M10x20-*	79	M10	91.5	24.5	54	58	47	12	44	19	20	16	24	58
235726-*	ERX.78 SST-p-M10x30-*	79	M10	91.5	24.5	54	58	47	12	44	19	30	16	24	64
235731-*	ERX.78 SST-p-M10x35-*	79	M10	91.5	24.5	54	58	47	12	44	19	35	16	24	66
235736-*	ERX.78 SST-p-M10x40-*	79	M10	91.5	24.5	54	58	47	12	44	19	40	16	24	67
235741-*	ERX.78 SST-p-M10x50-*	79	M10	91.5	24.5	54	58	47	12	44	19	50	16	24	68
235746-*	ERX.78 SST-p-M10x60-*	79	M10	91.5	24.5	54	58	47	12	44	19	60	16	24	70
235771-*	ERX.78 SST-p-M12x30-*	79	M12	91.5	24.5	54	58	47	12	44	19	30	16	24	74
235773-*	ERX.78 SST-p-M12x35-*	79	M12	91.5	24.5	54	58	47	12	44	19	35	16	24	76
235781-*	ERX.78 SST-p-M12x40-*	79	M12	91.5	24.5	54	58	47	12	44	19	40	16	24	77
235786-*	ERX.78 SST-p-M12x50-*	79	M12	91.5	24.5	54	58	47	12	44	19	50	16	24	79
235893-*	ERX.78 SST-p-M12x70-*	79	M12	91.5	24.5	54	58	47	12	44	19	70	16	24	82
235901-*	ERX.95 SST-p-M12x30-*	95	M12	108	26	64.5	69	54.5	13	53	21.5	30	18	26	87
235911-*	ERX.95 SST-p-M12x40-*	95	M12	108	26	64.5	69	54.5	13	53	21.5	40	18	26	90
235921-*	ERX.95 SST-p-M12x50-*	95	M12	108	26	64.5	69	54.5	13	53	21.5	50	18	26	93
235941-*	ERX.95 SST-p-M12x70-*	95	M12	108	26	64.5	69	54.5	13	53	21.5	70	18	26	98
236001-*	ERX.108 SST-p-M12x30-*	108	M12	123	30	65.5	70	54.5	11	52.5	25	30	20	28	70
236003-*	ERX.108 SST-p-M12x40-*	108	M12	123	30	65.5	70	54.5	11	52.5	25	40	20	28	73
236006-*	ERX.108 SST-p-M12x50-*	108	M12	123	30	65.5	70	54.5	11	52.5	25	50	20	28	75
236011-*	ERX.108 SST-p-M12x70-*	108	M12	123	30	65.5	70	54.5	11	52.5	25	70	20	28	80

Alla design rättigheter förbehållna i enlighet med lagen. Ange alltid källan vid reproduktion av våra ritningar.

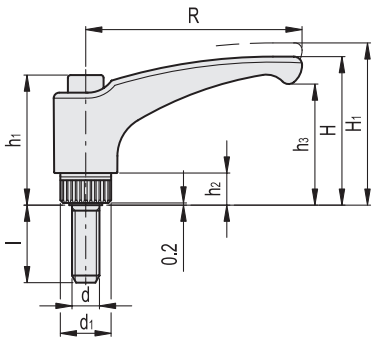

ERX-SST-p

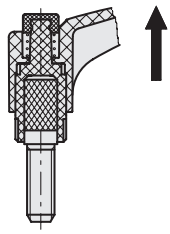

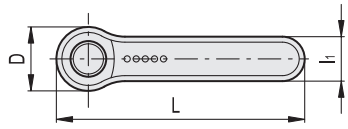



* Komplettera med färgindex, exempel: 235061-C2-C1 ERX.30-C2-SST-p M5x10-C1

C2	C3	C4	C5	C6	C17
RAL2004	RAL7035	RAL1021	RAL5024	RAL3000	RAL6017

ERX-SST-p

INOX STAINLESS STEEL

Kod	Benämning	R	d6g	L	D	H	H1	h1	h2	h3	d1	l	l1	Antal kuggar	⚖
235061-*-C1	ERX.30-*-SST-p M5x10-C1	30	M5	37.5	15	30	33.5	29.5	6	23	12	10	9	18	6
235066-*-C1	ERX.30-*-SST-p M5x16-C1	30	M5	37.5	15	30	33.5	29.5	6	23	12	16	9	18	7
235196-*-C1	ERX.30-*-SST-p M6x10-C1	30	M6	37.5	15	30	33.5	29.5	6	23	12	10	9	18	8
235201-*-C1	ERX.30-*-SST-p-M6x16-C1	30	M6	37.5	15	30	33.5	29.5	6	23	12	16	9	18	9
235203-*-C1	ERX.30-*-SST-p-M6x20-C1	30	M6	37.5	15	30	33.5	29.5	6	23	12	20	9	18	10
235205-*-C1	ERX.30-*-SST-p-M6x25-C1	30	M6	37.5	15	30	33.5	29.5	6	23	12	25	9	18	11
235207-*-C1	ERX.30-*-SST-p-M6x30-C1	30	M6	37.5	15	30	33.5	29.5	6	23	12	30	9	18	12
235209-*-C1	ERX.44-*-SST-p-M5x10-C1	44	M5	52	16	32.5	36	29.5	6	25	12	10	11	18	10
235211-*-C1	ERX.44-*-SST-p-M5x16-C1	44	M5	52	16	32.5	36	29.5	6	25	12	16	11	18	12
235216-*-C1	ERX.44-*-SST-p-M6x10-C1	44	M6	52	16	32.5	36	29.5	6	25	12	10	11	18	13
235221-*-C1	ERX.44-*-SST-p-M6x16-C1	44	M6	52	16	32.5	36	29.5	6	25	12	16	11	18	14
235226-*-C1	ERX.44-*-SST-p-M6x20-C1	44	M6	52	16	32.5	36	29.5	6	25	12	20	11	18	16
235231-*-C1	ERX.44-*-SST-p-M6x25-C1	44	M6	52	16	32.5	36	29.5	6	25	12	25	11	18	17
235236-*-C1	ERX.44-*-SST-p-M6x30-C1	44	M6	52	16	32.5	36	29.5	6	25	12	30	11	18	18
235341-*-C1	ERX.63-*-SST-p-M6x10-C1	63	M6	72.5	19	43	47	37.5	8	34.5	15	10	13.5	20	30
235351-*-C1	ERX.63-*-SST-p-M6x20-C1	63	M6	72.5	19	43	47	37.5	8	34.5	15	20	13.5	20	31
235421-*-C1	ERX.63-*-SST-p-M6x30-C1	63	M6	72.5	19	43	47	37.5	8	34.5	15	30	13.5	20	32
235426-*-C1	ERX.63-*-SST-p-M6x40-C1	63	M6	72.5	19	43	47	37.5	8	34.5	15	40	13.5	20	33
235431-*-C1	ERX.63-*-SST-p-M8x16-C1	63	M8	72.5	19	43	47	37.5	8	34.5	15	16	13.5	20	31
235436-*-C1	ERX.63-*-SST-p-M8x20-C1	63	M8	72.5	19	43	47	37.5	8	34.5	15	20	13.5	20	32
235441-*-C1	ERX.63-*-SST-p-M8x25-C1	63	M8	72.5	19	43	47	37.5	8	34.5	15	25	13.5	20	33
235446-*-C1	ERX.63-*-SST-p-M8x30-C1	63	M8	72.5	19	43	47	37.5	8	34.5	15	30	13.5	20	37
235451-*-C1	ERX.63-*-SST-p-M8x35-C1	63	M8	72.5	19	43	47	37.5	8	34.5	15	35	13.5	20	38
235456-*-C1	ERX.63-*-SST-p-M8x40-C1	63	M8	72.5	19	43	47	37.5	8	34.5	15	40	13.5	20	41
235461-*-C1	ERX.63-*-SST-p-M8x45-C1	63	M8	72.5	19	43	47	37.5	8	34.5	15	45	13.5	20	42
235466-*-C1	ERX.63-*-SST-p-M8x50-C1	63	M8	72.5	19	43	47	37.5	8	34.5	15	50	13.5	20	44
235471-*-C1	ERX.63-*-SST-p-M8x60-C1	63	M8	72.5	19	43	47	37.5	8	34.5	15	60	13.5	20	47
235476-*-C1	ERX.63-*-SST-p-M8x70-C1	63	M8	72.5	19	43	47	37.5	8	34.5	15	70	13.5	20	52

Alla design rättigheter förbehållna i enlighet med lagen. Ange alltid källan vid reproduktion av våra ritningar.



*Komplettera med färgindex, exempel: 235341-C2-C1 ERX.63-C2 SST-p-M6x10-C1

C2	C3	C4	C5	C6	C17
RAL2004	RAL7035	RAL1021	RAL5024	RAL3000	RAL6017

ERX-SST-p

INOX STAINLESS STEEL

Kod	Benämning	R	d6g	L	D	H	H1	h1	h2	h3	d1	l	l1	Antal kuggar	⚖
235601-*-C1	ERX.78-*-SST-p-M8x20-C1	79	M8	91.5	24.5	54	58	47	12	44	19	20	16	24	43
235603-*-C1	ERX.78-*-SST-p-M8x25-C1	79	M8	91.5	24.5	54	58	47	12	44	19	25	16	24	44
235605-*-C1	ERX.78-*-SST-p-M8x30-C1	79	M8	91.5	24.5	54	58	47	12	44	19	30	16	24	45
235607-*-C1	ERX.78-*-SST-p-M8x40-C1	79	M8	91.5	24.5	54	58	47	12	44	19	40	16	24	50
235609-*-C1	ERX.78-*-SST-p-M8x45-C1	79	M8	91.5	24.5	54	58	47	12	44	19	45	16	24	52
235611-*-C1	ERX.78-*-SST-p-M8x50-C1	79	M8	91.5	24.5	54	58	47	12	44	19	50	16	24	54
235617-*-C1	ERX.78-*-SST-p-M8x70-C1	79	M8	91.5	24.5	54	58	47	12	44	19	70	16	24	62
235618-*-C1	ERX.78-*-SST-p-M8x80-C1	79	M8	91.5	24.5	54	58	47	12	44	19	80	16	24	64
235716-*-C1	ERX.78-*-SST-p-M10x20-C1	79	M10	91.5	24.5	54	58	47	12	44	19	20	16	24	58
235726-*-C1	ERX.78-*-SST-p-M10x30-C1	79	M10	91.5	24.5	54	58	47	12	44	19	30	16	24	64
235731-*-C1	ERX.78-*-SST-p-M10x35-C1	79	M10	91.5	24.5	54	58	47	12	44	19	35	16	24	66
235736-*-C1	ERX.78-*-SST-p-M10x40-C1	79	M10	91.5	24.5	54	58	47	12	44	19	40	16	24	67
235741-*-C1	ERX.78-*-SST-p-M10x50-C1	79	M10	91.5	24.5	54	58	47	12	44	19	50	16	24	68
235746-*-C1	ERX.78-*-SST-p-M10x60-C1	79	M10	91.5	24.5	54	58	47	12	44	19	60	16	24	70
235771-*-C1	ERX.78-*-SST-p-M12x30-C1	79	M12	91.5	24.5	54	58	47	12	44	19	30	16	24	74
235773-*-C1	ERX.78-*-SST-p-M12x35-C1	79	M12	91.5	24.5	54	58	47	12	44	19	35	16	24	76
235781-*-C1	ERX.78-*-SST-p-M12x40-C1	79	M12	91.5	24.5	54	58	47	12	44	19	40	16	24	77
235786-*-C1	ERX.78-*-SST-p-M12x50-C1	79	M12	91.5	24.5	54	58	47	12	44	19	50	16	24	79
235893-*-C1	ERX.78-*-SST-p-M12x70-C1	79	M12	91.5	24.5	54	58	47	12	44	19	70	16	24	82
235901-*-C1	ERX.95-*-SST-p-M12x30-C1	95	M12	108	26	64.5	69	54.5	13	53	21.5	30	18	26	87
235911-*-C1	ERX.95-*-SST-p-M12x40-C1	95	M12	108	26	64.5	69	54.5	13	53	21.5	40	18	26	90
235921-*-C1	ERX.95-*-SST-p-M12x50-C1	95	M12	108	26	64.5	69	54.5	13	53	21.5	50	18	26	93
235941-*-C1	ERX.95-*-SST-p-M12x70-C1	95	M12	108	26	64.5	69	54.5	13	53	21.5	70	18	26	98
236001-*-C1	ERX.108-*-SST-p-M12x30-C1	108	M12	123	30	65.5	70	54.5	11	52.5	25	30	20	28	70
236003-*-C1	ERX.108-*-SST-p-M12x40-C1	108	M12	123	30	65.5	70	54.5	11	52.5	25	40	20	28	73
236006-*-C1	ERX.108-*-SST-p-M12x50-C1	108	M12	123	30	65.5	70	54.5	11	52.5	25	50	20	28	75
236011-*-C1	ERX.108-*-SST-p-M12x70-C1	108	M12	123	30	65.5	70	54.5	11	52.5	25	70	20	28	80

Alla design rättigheter förbehållna i enlighet med lagen. Ange alltid källan vid reproduktion av våra ritningar.