MATERIAL

- **Handtagskropp**: glasfiberförstärkt polyamidbaserad (PA) teknopolymer, certifierat självslocknande enligt UL-94 V0, svart färg, matt yta.
- **Täcklock**: UL-94 V0 självslocknande polykarbonat, svart färg. Ingår i leveransen, för pressmontering, avtagbart med skruvmejsel.
- **Knapp**: polyamidbaserad (PA) teknopolymer, svart färg.

MIKROBRYTARE MED KNAPP

Anordningen består av en omkopplingskontakt som omfattar en normalt öppen (NO) kontakt och en normalt stängd (NC) kontakt, eller en normalt öppen (NO) kontakt. Omkoppling sker genom att trycka på den svarta knappen (monostabil kontakt).

STANDARDUTFÖRANDE

Genomgående hål för montering framifrån eller bakifrån med hjälp av skruvar med cylindriskt huvud med insexurtag, skruvar med sexkantigt huvud eller muttrar, som kan köpas.
6-stiftskabel: UL-modell 2587, 6xAWG22, PVC, RAL9005, utgång bak.

- **EMPC-SWM-1NC+1NO-F2.5**: 1 NC-kontakt + 1 NO-kontakt, kabellängd 2,5 meter.
- **EMPC-SWM-1NC+1NO-F5**: 1 NC-kontakt + 1 NO-kontakt, kabellängd 5 m.
- **EMPC-SWM-1NO-F2.5:** 1 NO-kontakt, kabellängd 2.5 m.
- **EMPC-SWM-1NO-F5:** 1 NO-kontakt, kabellängd 5 m.

KÄNNETECKEN OCH ANVÄNDNING

Handtaget EMPC-SWM (ELESA patent) integrerar funktionerna hos ett handtag och en elektrisk brytare i en och samma produkt. Dessa handtag monteras vanligtvis på dörrar till maskiner eller maskinskydd. Knappen har en mekanisk livslängd på 1×10^6 cykler. Operatören kan genom att trycka på knappen, via extern logik, exempelvis begära åtkomst till det skyddade området eller återaktivera maskinen efter ett avbrott. Skyddsklass IP40.

TEKNISKA DATA

Dragbelastning och slagtålighet: Värden på F1, F2, L1 och L2 som redovisas i tabellen är ett resultat av hållfasthetstester som utförts i rumstemperatur under de provningsförhållanden som visas i figuren.

EU-FÖRSÄKRAN OM ÖVERENSSTÄMMELSE

Objektet i ovan beskrivna försäkran överensstämmer med Europeiska unionens relevanta harmoniseringslagstiftning:

- **2014/35/EU** Lågspänningsdirektivet
- **2014/30/EU (EMC)** Direktivet om elektromagnetisk kompatibilitet
- **2011/65/EU (RoHS)** Begränsning av användningen av vissa farliga ämnen i elektrisk och elektronisk utrustning

Harmoniserade standarder och hänvisningar till andra tekniska specifikationer som har använts och för vilka överensstämmelse försäkras: **EN 60947-5-1:2017**

MONTERINGSANVISNINGAR

När du har fixerat handtaget, sätt in styrningarna i de särskilda spåren i handtaget genom att trycka tillräckligt hårt tills monteringen är klar. Tryck till ordentligt på slutet för att säkerställa att täcklocket sitter ordentligt fast. Sätt slutligen in den medföljande självgängande skruven i den avsedda sidomonteringspunkten och dra åt den.

SPECIALUTFÖRANDEN PÅ BEGÄRAN

- Täcklock eller knapp i olika färger.
- Olika kabellängder.

ANDRA STANDARDUTFÖRANDEN

- EMPC.: enkelt kompletterande handtag utan brytare.
- EMP-LD: handtag med LED-indikatorlampa.
- EMP-SWM-LD: handtag med monostabil brytare och LED-indikatorlampa.



ERGOSTYLE® ELESA Original design

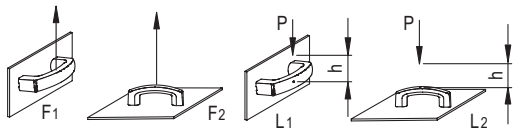

L [J] = P [N] • h [m]

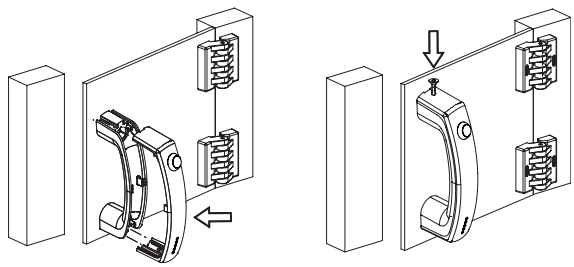

11/2026

Alla design rättigheter förbehållna i enlighet med lagen. Ange alltid källan vid reproduktion av våra ritningar.

NO NC elektriska egenskaper			
Last	Spänning	Strömstyrka	Max antal cykler
Resistans	28 Vdc	4 A	25 000
Resistans	115 Vac, 60 Hz	1 A	25 000
Induktiv	28 Vdc	2 A	25 000
DWV	1050 Vrms	-	-
Logiknivå	5 Vdc	10 mA	1 x 10^6

NO elektriska egenskaper			
Last	Spänning	Strömstyrka	Max antal cykler
Resistans	28 Vdc	5 A	25 000
Resistans	115 Vac, 60 Hz	3 A	25 000
Induktiv	28 Vdc	2 A	25 000
DWV	1050 Vrms	-	-
Logiknivå	5 Vdc	10 mA	1 x 10^6

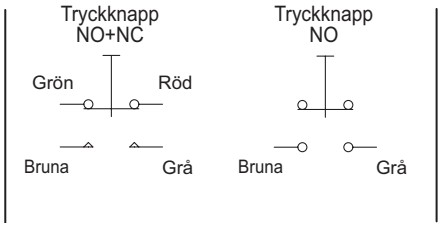

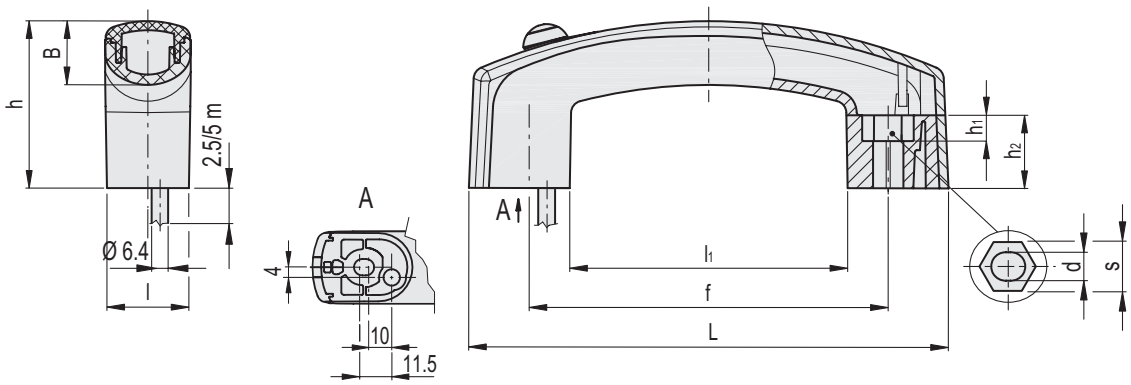

EMPC-SWM-1NC+1NO-F2,5

Kod	Benämning	L	f	d	s	h	h_1	h_2	l	B	l_1	F1 [N]	F2 [N]	L1 [J]	L2 [J]	⚖
261035-C1	EMPC.160-SWM-1NO+1NC-F2.5-C1	160	117÷120	6.5	10	56.5	6.5	25	28	22	89.5	1000	2000	3	20	244

EMPC-SWM-1NC+1NO-F5

Kod	Benämning	L	f	d	s	h	h_1	h_2	l	B	l_1	F1 [N]	F2 [N]	L1 [J]	L2 [J]	⚖
261036-C1	EMPC.160-SWM-1NO+1NC-F5-C1	160	117÷120	6.5	10	56.5	6.5	25	28	22	89.5	1000	2000	3	20	383

EMPC-SWM-1NO-F2,5

Kod	Benämning	L	f	d	s	h	h_1	h_2	l	B	l_1	F1 [N]	F2 [N]	L1 [J]	L2 [J]	⚖
261031-C1	EMPC.160-SWM-1NO-F2.5-C1	160	117÷120	6.5	10	56.5	6.5	25	28	22	89.5	1000	2000	3	20	244

EMPC-SWM-1NO-F5

Kod	Benämning	L	f	d	s	h	h_1	h_2	l	B	l_1	F1 [N]	F2 [N]	L1 [J]	L2 [J]	⚖
261032-C1	EMPC.160-SWM-1NO-F5-C1	160	117÷120	6.5	10	56.5	6.5	25	28	22	89.5	1000	2000	3	20	383

Alla design rättigheter förbehållna i enlighet med lagen. Ange alltid källan vid reproduktion av våra ritningar.