MATERIAL

- **Handtagskropp**: glasfiberförstärkt polyamidbaserad (PA) teknopolymer, certifierat självslocknande enligt UL-94 V0, svart färg, matt yta.
- **LED-ljusdiffusortäcklock**: UL-94 V0 självslocknande polykarbonat, opalfärgat. Ingår i leveransen, för pressmontering, avtagbart med skruvmejsel.
- **Knapp**: polyamidbaserad(PA) teknopolymer, svart färg.

MIKROBRYTARE MED KNAPP

Anordningen består av en omkopplingskontakt som omfattar en normalt öppen (NO) kontakt och en normalt stängd (NC) kontakt, eller en normalt öppen (NO) kontakt. Omkoppling sker genom att trycka på den svarta knappen (monostabil kontakt).

LED-REMSA

RGB-typ, matningsspänning 24Vdc ±10 % (max. strömförbrukning = 120 mA). Färgtonerna kan variera något beroende på strömförsörjningsspänningen.

STANDARDUTFÖRANDE

Genomgående hål för montering framifrån eller bakifrån med hjälp av skruvar med cylindriskt huvud med insexurtag, skruvar med sexkantigt huvud eller muttrar, som kan köpas.
8-stiftskabel: UL-modell 2587, 8xAWG22, PVC, RAL9005, utgång bak.

- **EMP-SWM-1NO+1NC-LD-F2.5**: 1 NC-kontakt + 1 NO-kontakt, kabellängd 2,5 meter
- **EMP-SWM-1NO+1NC-LD-F5**: 1 NC-kontakt + 1 NO-kontakt, kabellängd 5 m.

6-stiftskabel: UL-modell 2587, 6xAWG22, PVC, RAL9005, utgång bak

- **EMP-SWM-1NO-LD-F2.5:** 1 NO-kontakt, kabellängd 2,5 m.
- **EMP-SWM-1NO-LD-F5:** 1 NO-kontakt, kabellängd 5 m.

KÄNNETECKEN OCH ANVÄNDNING

Handtaget EMP-SWM-LD (ELESA patent) integrerar funktionerna hos ett handtag, en elektrisk brytare och en signalljuspelare i en och samma produkt. Dessa handtag monteras vanligtvis på dörrar till maskiner eller maskinskydd. Operatören kan genom att trycka på knappen begära åtkomst, via extern logik, till exempel till det skyddade området eller återaktivera maskinen efter ett avbrott.
Med lämplig elektrisk anslutning kan LED-remsans färg konfigureras för att indikera skyddets status (IEC 60204-1). Skyddsklass IP40.
Exempel:

- rött: kräver omedelbara åtgärder för att hantera en farlig situation.
- grönt: normala driftsförhållanden.
- gult: vänta, maskinen stängs av eller befinner sig i ett övergångstillstånd.
- blått: operation begärd av operatören.

TEKNISKA DATA

Dragbelastning och slagtålighet: Värden på F1, F2, L1 och L2 som redovisas i tabellen är ett resultat av hållfasthetstester som utförts i rumstemperatur under de provningsförhållanden som visas i figuren.

EU-FÖRSÄKRAN OM ÖVERENSSTÄMMELSE

Objektet i ovan beskrivna försäkran överensstämmer med Europeiska unionens relevanta harmoniseringslagstiftning:

- **2014/35/EU** Lågspänningsdirektivet
- **2014/30/EU (EMC)** Direktivet om elektromagnetisk kompatibilitet
- **2011/65/EU (RoHS)** Begränsning av användningen av vissa farliga ämnen i elektrisk och elektronisk utrustning

Harmoniserade standarder och hänvisningar till andra tekniska specifikationer som har använts och för vilka överensstämmelse försäkras: **EN 60947-5-1:2017**

MONTERINGSANVISNINGAR

När du har fixerat handtaget, sätt in styrningarna i de särskilda spåren i handtaget genom att trycka tillräckligt hårt tills monteringen är klar. Tryck till ordentligt på slutet för att säkerställa att täcklocket sitter ordentligt fast. Sätt slutligen in den medföljande självgängande skruven i den avsedda sidomonteringspunkten och dra åt den.



ERGOSTYLE® ELESA Original design



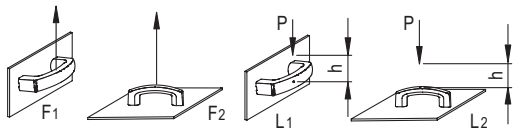

L [J] = P [N] • h [m]

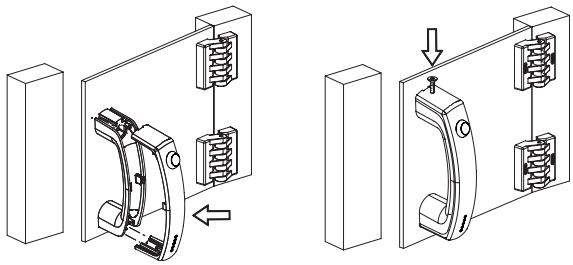

Alla design rättigheter förbehållna i enlighet med lagen. Ange alltid källan vid reproduktion av våra ritningar.

SPECIALUTFÖRANDEN PÅ FÖRFRÅGAN

- Knapp i olika färger.
- Olika kabellängder.

INSTRUKTIONER FÖR KOPPLING AV LED-REMSA

Med lämplig kabeldragning går det att få fram en av LED-remsans 7 färger. Den gemensamma kontakten som motsvarar den vita ledaren måste alltid anslutas till strömförsörjningens minuspol. De andra tre ledarna kan anslutas till pluspolen för att få fram den röda, gröna respektive blå färgen på LED-remsan, eller anslutas samtidigt för att få fram de återstående färgerna, enligt tabellen på sidan. Andra färger är möjliga genom att man reglerar ljusstyrkan i de enskilda kanalerna med PWM-tekniken.

ANDRA STANDARDUTFÖRANDEN

- EMPC.: enkelt kompletterande handtag utan brytare.
- EMP-LD: handtag med LED-indikatorlampa.
- EMPC-SWM: handtag med en monostabil dubbelkontaktbrytare.

NO NC elektriska egenskaper			
Last	Spänning	Strömstyrka	Max antal cykler
Resistans	28 Vdc	4 A	25 000
Resistans	115 Vac, 60 Hz	1 A	25 000
Induktiv	28 Vdc	2 A	25 000
DWV	1050 Vrms	-	-
Logiknivå	5 Vdc	10 mA	1 x 10^6

NO elektriska egenskaper			
Last	Spänning	Strömstyrka	Max antal cykler
Resistans	28 Vdc	5 A	25 000
Resistans	115 Vac, 60 Hz	3 A	25 000
Induktiv	28 Vdc	2 A	25 000
DWV	1050 Vrms	-	-
Logiknivå	5 Vdc	10 mA	1 x 10^6

Färger på LED-remsan	Röd	Grön	Blå
Röd	ON	OFF	OFF
Grön	OFF	ON	OFF
Blå	OFF	OFF	ON
Gul	ON	ON	OFF
Ljusblå	OFF	ON	ON
Lila	ON	OFF	ON
Vit	ON	ON	ON

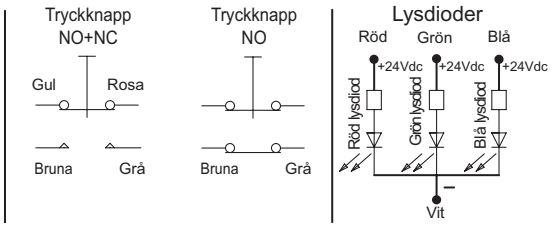

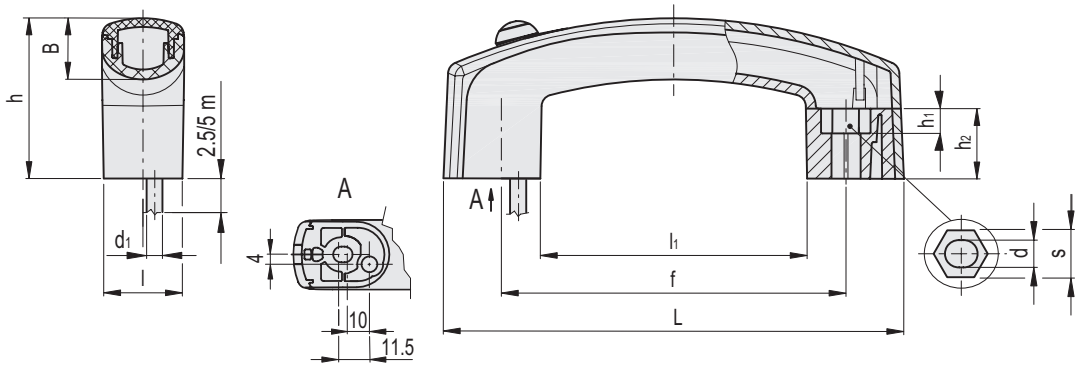

EMP-SWM-1NO+1NC-LD-F2,5

Kod	Benämning	L	f	d	s	h	h_1	h_2	l	B	d_1	l_1	F1 [N]	F2 [N]	L1 [J]	L2 [J]	⚖
261045	EMP.160-SWM-1NO+1NC-LD-F2.5	160	117÷120	6.5	10	56.5	6.5	25	28	22	7.2	89.5	1000	2000	3	20	291

EMP-SWM-1NO+1NC-LD-F5

Kod	Benämning	L	f	d	s	h	h_1	h_2	l	B	d_1	l_1	F1 [N]	F2 [N]	L1 [J]	L2 [J]	⚖
261046	EMP.160-SWM-1NO+1NC-LD-F5	160	117÷120	6.5	10	56.5	6.5	25	28	22	7.2	89.5	1000	2000	3	20	466

EMP-SWM-1NO-LD-F2,5

Kod	Benämning	L	f	d	s	h	h_1	h_2	l	B	d_1	l_1	F1 [N]	F2 [N]	L1 [J]	L2 [J]	⚖
261041	EMP.160-SWM-1NO-LD-F2.5	160	117÷120	6.5	10	56.5	6.5	25	28	22	6.4	89.5	1000	2000	3	20	291

EMP-SWM-1NO-LD-F5

Kod	Benämning	L	f	d	s	h	h_1	h_2	l	B	d_1	l_1	F1 [N]	F2 [N]	L1 [J]	L2 [J]	⚖
261042	EMP.160-SWM-1NO-LD-F5	160	117÷120	6.5	10	56.5	6.5	25	28	22	6.4	89.5	1000	2000	3	20	466

Alla design rättigheter förbehållna i enlighet med lagen. Ange alltid källan vid reproduktion av våra ritningar.