Handtag med LED-indikatorlampa

Självslocknande teknopolymer

RoHS PA IP40 +50° -20°

MATERIAL

- **Handtagskropp**: glasfiberförstärkt polyamidbaserad (PA) teknopolymer, certifierat självslocknande enligt UL-94 V0, svart färg, matt yta.
- **Täcklock för LED-indikatorlampa**: UL-94 V0 självsläckande polykarbonat, opalfärgat. Ingår i leveransen, för pressmontering, avtagbart med skruvmejsel.

LED-REMSA

RGB-typ, matningsspänning 24Vdc ±10 % (max. strömförbrukning = 120 mA). Färgtonerna kan variera något beroende på strömförsörjningsspänningen.

STANDARDUTFÖRANDE

Genomgående hål för montering framifrån eller bakifrån med hjälp av skruvar med cylindriskt huvud med insexurtag, skruvar med sexkantigt huvud eller muttrar, som kan köpas.
6-stiftskabel: UL-modell 2587, 6xAWG22, PVC, RAL9005, utgång bak.

- **EMP-LD-F2.5**: 2,5 m kabellängd.
- **EMP-LD-F5**: 5 m kabellängd.

KÄNNETECKEN OCH ANVÄNDNING

Handtaget EMP-LD (ELESA patent) integrerar funktionerna hos ett handtag och en signalljuspelare i en och samma produkt. Dessa handtag monteras vanligtvis på dörrar till maskiner eller maskinskydd. Med lämplig elektrisk anslutning kan LED-remsans färg konfigureras för att indikera skyddets status (IEC 60204-1). Skyddsklass IP40.
Exempel:

- rött: kräver omedelbara åtgärder för att hantera en farlig situation.
- grönt: normala driftsförhållanden.
- gult: vänta, maskinen stängs av eller befinner sig i ett övergångsläge.
- blått: operatören har gjort en driftsbegäran.

TEKNISKA DATA

Dragbelastning och slagtålighet: Värden på F1, F2, L1 och L2 som redovisas i tabellen är ett resultat av hållfasthetstester som utförts i rumstemperatur under de provningsförhållanden som visas i figuren.

MONTERINGSANVISNINGAR

När handtaget har fixerats, sätt in styrskenorna i de särskilda spåren i handtaget genom att trycka tillräckligt hårt tills monteringen är klar. Tryck till ordentligt på slutet för att säkerställa att täcklocket sitter ordentligt fast. Sätt slutligen in den medföljande självgängande skruven i den avsedda sidomonteringspunkten och dra åt den.

EU-FÖRSÄKRAN OM ÖVERENSSTÄMMELSE

Objektet i den ovan beskrivna försäkran överensstämmer med Europeiska unionens relevanta harmoniseringslagstiftning:

- **2014/35/EU** Lågspänningsdirektivet.
- **2014/30/EU (EMC)** Direktivet om elektromagnetisk kompatibilitet.
- **2011/65/EU (RoHS)** Begränsning av användningen av vissa farliga ämnen i elektrisk och elektronisk utrustning.

Harmoniserade standarder och hänvisningar till andra tekniska specifikationer som har använts och för vilka överensstämmelse försäkras: **EN 60947-5-1:2017.**

SPECIALUTFÖRANDE PÅ BEGÄRAN

Olika kabellängder.

ANDRA STANDARDUTFÖRANDEN

- EMPC.: enkelt kompletterande handtag utan brytare.
- EMPC-SWM: handtag med en monostabil dubbelkontaktbrytare.
- EMP-SWM-LD: handtag med monostabil brytare och LED-indikatorlampa.



ERGOSTYLE® ELESA Original design



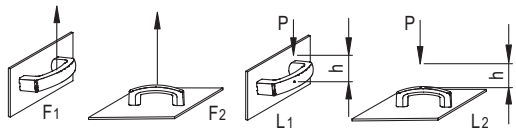

L [J] = P [N] • h [m]

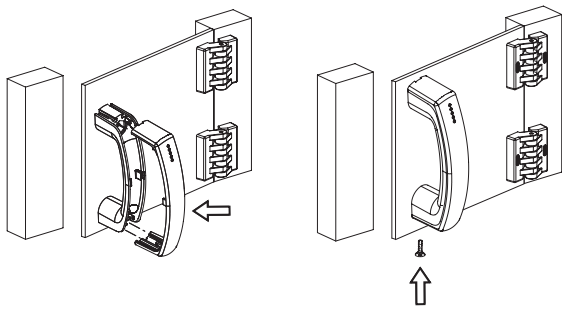

11/2026

Alla design rättigheter förbehållna i enlighet med lagen. Ange alltid källan vid reproduktion av våra ritningar.

INSTRUKTIONER FÖR KOPPLING AV LED-REMSA

Med lämplig kabeldragning går det att få fram en av LED-remsans 7 färger. Den gemensamma kontakten som motsvarar den vita ledaren måste alltid anslutas till strömförsörjningens minuspol. De andra tre ledarna kan anslutas till pluspolen för att få fram den röda, gröna respektive blå färgen på LED-remsan, eller anslutas samtidigt för att få fram de återstående färgerna, enligt tabellen på sidan. Andra färger är möjliga genom att man reglerar ljusstyrkan i de enskilda kanalerna med PWM-teknik.

Färger på LED-remsan	Röd	Grön	Blå
Röd	ON	OFF	OFF
Grön	OFF	ON	OFF
Blå	OFF	OFF	ON
Gul	ON	ON	OFF
Ljusblå	OFF	ON	ON
Lila	ON	OFF	ON
Vit	ON	ON	ON

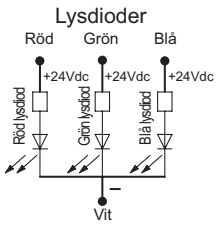

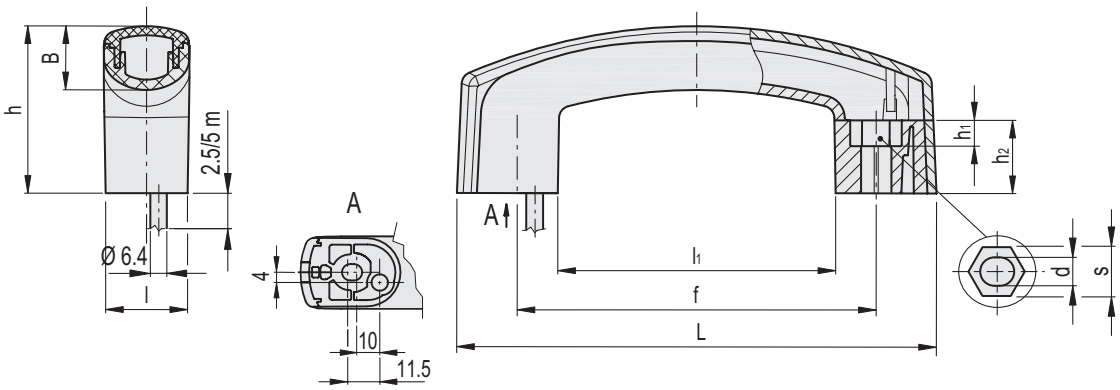

EMP-LD-F2.5

Kod	Benämning	L	f	d	s	h	h_1	h_2	l	B	l_1	F1 [N]	F2 [N]	L1 [J]	L2 [J]	⚖
261021	EMP.160-LD-F2.5	160	117÷120	6.5	10	56.5	6.5	25	28	22	89.5	1000	2000	3	20	242

EMP-LD-F5

Kod	Benämning	L	f	d	s	h	h_1	h_2	l	B	l_1	F1 [N]	F2 [N]	L1 [J]	L2 [J]	⚖
261022	EMP.160-LD-F5	160	117÷120	6.5	10	56.5	6.5	25	28	22	89.5	1000	2000	3	20	381

Alla design rättigheter förbehållna i enlighet med lagen. Ange alltid källan vid reproduktion av våra ritningar.