Handtag med monostabil elektrisk brytare

Självslocknande teknopolymer

RoHS IP65 PA +80° -20°

MATERIAL
Glasfiberförstärkt polyamidbaserad (PA) teknopolymer certifierad självslocknande UL-94 V0, svart färg.

MONOSTABIL ELEKTRISK BRYTARE MED KNAPP
Enheten består av en normalt öppen kontakt (NO) och en normalt stängd växlande kontakt (NC).
Omkoppling sker genom att trycka på den blå knappen (monostabil kontakt).

LYSDIODER
en röd och en grön lysdiod kan konfigureras via extern logik för att indikera brytarens status.
Spänningsområde 24 Vdc ± 15%

TÄCKLOCK FÖR SKRUVAR
Teknopolymer, gråsvart, matt yta. Levereras monterade, demonterbar med hjälp av skruvmejsel.

IP-SKYDD
Skyddsklass IP 65 enligt EN 60529 (se sidan A-19).

STANDARDUTFÖRANDE
Genomgående hål för cylindriska skruvar med invändig sexkant.
- **EBR-SWM-B-C**: 8 polig kontakt i förzinkat stål, bakre utgång.
- **EBR-SWM-L-C**: 8 polig kontakt i förzinkat stål, med sidoutgång åt vänster.
- **EBR-SWM-R-C**: 8 polig kontakt i förzinkat stål, med sidoutgång åt höger.

8 polig kabel UL: AWG22 RAL9005 PVC UL AWM Style 1569/2517.
- **EBR-SWM-B-F2.5**: 8 polig kabel, längd 2.5 meter, bakre utgång.
- **EBR-SWM-B-F5**: 8 polig kabel, längd 5 meter, bakre utgång.
- **EBR-SWM-L-F2.5**: 8 polig kabel, längd 2.5 meter, med sidoutgång åt vänster.
- **EBR-SWM-L-F5**: 8 polig kabel, längd 5 meter, med sidoutgång åt vänster.
- **EBR-SWM-R-F2.5**: 8 polig kabel, längd 2.5 meter, med sidoutgång åt höger.
- **EBR-SWM-R-F5**: 8 polig kabel, längd 5 meter, med sidoutgång åt höger.

KÄNNETECKEN OCH ANVÄNDNING
Dessa handtag monteras vanligtvis på dörrar till maskiner eller maskinskydd.
Via extern logik kan lysdioderna konfigureras för att indikera knappens specifika status. Exempel: När maskinen är igång är den röda lampan tänd och den gröna lampan är släckt. Genom att trycka på knappen begär operatören åtkomst till det skyddade området: i detta fall tänds den gröna lampan medan den röda släcks.
Knappens mekaniska livslängd är 1 x 106 cykler.
Produkten har tillverkats i enlighet med standarderna EN60947-1:2007: +A1:2021+A2:2014 EN 60947-5-1:2017, och CE-märkningen finns synlig på ena sidan av handtaget.
Vid användning av en förlängning med vinklad kontakt, kommer kabelutgångens riktning att vara som visas i Fig. 1.
EBR-SWM handtaget kan monteras tillsammans med ett vanligt EBR handtag.

TEKNISKA DATA
Dragbelastning och slagtålighet:
Värden på F1, F2, L1 och L2 som redovisas i tabellen är ett resultat av brott tester som utförts med lämplig kraftavkännande utrustningen under provningsförhållanden i rumstemperatur som visas i figuren.

TILLBEHÖR PÅ FÖRFRÅGAN
FC-M12x1 (se sidan 976): förlängningar med 8 polig M12 axial honkontakt.

ANDRA STANDARDUTFÖRANDEN
- EBR. (se sidan .): enkelt kompletterande handtag utan brytare.
- EBR-SWB (se sidan 1215): handtag med bistabil elektrisk brytare.

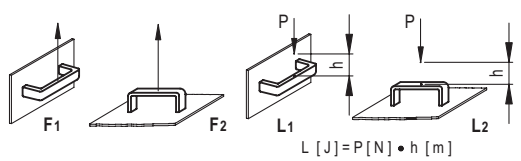



ERGOSTYLE® ELESA Original design

Fig.1

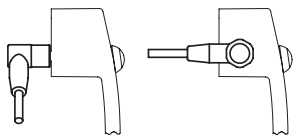

CE

I enlighet med:
EN 60947-1:2007 + A1:2011 + A2:2014
EN 60947-5-1 : 2017

Kabelkontakt

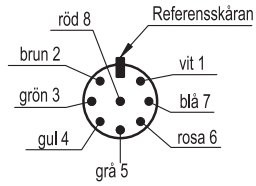

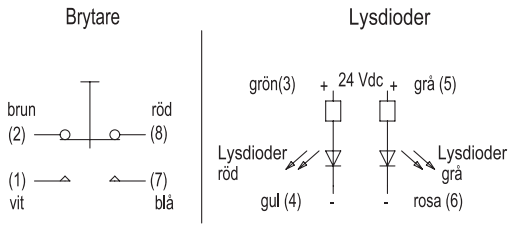

Elektriska egenskaper			
Last	Spänning	Strömstyrka	Max antal cykler
Resistans	28 Vdc	4 A	25000
Resistans	115 Vac, 60 Hz	1 A	25000
Induktiv	28 Vdc	2 A	25000
DWV	1050 Vrms	-	-
Logiknivå	5 Vdc	10 mA	1 x 106
Kortslutningsström: 1000 A			

*För kontaktversionen är den högsta tillåtna spänningen 24 V och den högsta tillåtna strömmen 2A

elesa 7/2026

Alla design rättigheter förbehållna i enlighet med lagen. Ange alltid källan vid reproduktion av våra ritningar.

EBR-SWM-C

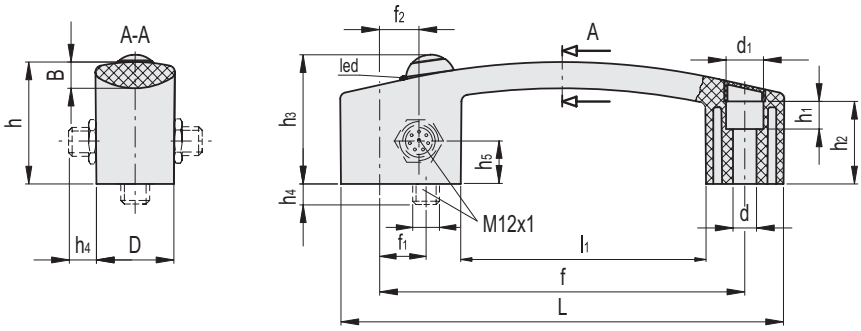

EBR-SWM-B-C

Kod	Benämning	L	f	d	d1	f1	D	h	h1	h2	h3	h4	B	l1	F1 [N]	F2 [N]	L1 [J]	L2 [J]	⚖
260541-C1	EBR.150-SWM-B-C	160	132±0.5	8.5	13.5	16	28	44	10	30	47	11	8.5	89	2800	2900	35	8	109

EBR-SWM-L-C

Kod	Benämning	L	f	d	d1	f2	D	h	h1	h2	h3	h4	h5	B	l1	F1 [N]	F2 [N]	L1 [J]	L2 [J]	⚖
260551-C1	EBR.150-SWM-L-C	160	132±0.5	8.5	13.5	14.5	28	44	10	30	47	16	14	8.5	89	2800	2900	35	8	109

EBR-SWM-R-C

Kod	Benämning	L	f	d	d1	f2	D	h	h1	h2	h3	h4	h5	B	l1	F1 [N]	F2 [N]	L1 [J]	L2 [J]	⚖
260561-C1	EBR.150-SWM-R-C	160	132±0.5	8.5	13.5	14.5	28	44	10	30	47	16	14	8.5	89	2800	2900	35	8	111

EBR-SWM-F

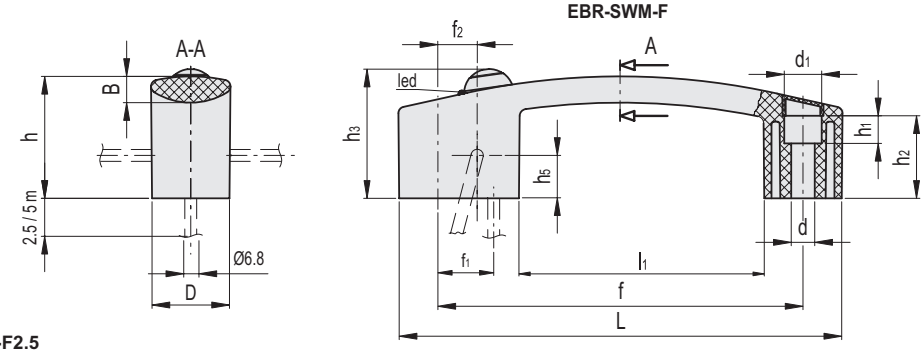

EBR-SWM-B-F2.5

Kod	Benämning	L	f	d	d1	f1	D	h	h1	h2	h3	B	l1	F1 [N]	F2 [N]	L1 [J]	L2 [J]	⚖
260546-C1	EBR.150-SWM-B-F2,5	160	132±0.5	8.5	13.5	16	28	44	10	30	47	8.5	89	2800	2900	35	8	230

EBR-SWM-B-F5

Kod	Benämning	L	f	d	d1	f1	D	h	h1	h2	h3	B	l1	F1 [N]	F2 [N]	L1 [J]	L2 [J]	⚖
260542-C1	EBR.150-SWM-B-F5	160	132±0.5	8.5	13.5	16	28	44	10	30	47	8.5	89	2800	2900	35	8	444

EBR-SWM-L-F2.5

Kod	Benämning	L	f	d	d1	f2	D	h	h1	h2	h3	h5	B	l1	F1 [N]	F2 [N]	L1 [J]	L2 [J]	⚖
260556-C1	EBR.150-SWM-L-F2,5	160	132±0.5	8.5	13.5	14.5	28	44	10	30	47	14	8.5	89	2800	2900	35	8	232

EBR-SWM-L-F5

Kod	Benämning	L	f	d	d1	f2	D	h	h1	h2	h3	h5	B	l1	F1 [N]	F2 [N]	L1 [J]	L2 [J]	⚖
260552-C1	EBR.150-SWM-L-F5	160	132±0.5	8.5	13.5	14.5	28	44	10	30	47	14	8.5	89	2800	2900	35	8	446

EBR-SWM-R-F2.5

Kod	Benämning	L	f	d	d1	f2	D	h	h1	h2	h3	h5	B	l1	F1 [N]	F2 [N]	L1 [J]	L2 [J]	⚖
260566-C1	EBR.150-SWM-R-F2,5	160	132±0.5	8.5	13.5	14.5	28	44	10	30	47	14	8.5	89	2800	2900	35	8	231

EBR-SWM-R-F5

Kod	Benämning	L	f	d	d1	f2	D	h	h1	h2	h3	h5	B	l1	F1 [N]	F2 [N]	L1 [J]	L2 [J]	⚖
260562-C1	EBR.150-SWM-R-F5	160	132±0.5	8.5	13.5	14.5	28	44	10	30	47	14	8.5	89	2800	2900	35	8	356

Alla design rättigheter förbehållna i enlighet med lagen. Ange alltid källan vid reproduktion av våra ritningar.