Mekaniska positionsvisare

Teknopolymer, direktdrivning 5-siffrig rullräknare

INOX STAINLESS STEEL · RoHS · PA · PA-T · +80° 0°

UNDERDEL OCH HUS

Höghållfast polyamidbaserad (PA) teknopolymer.
Svart underdel.
Hus i följande färger:
- **C1:** RAL 7021 gråsvart, blank yta.
C2: RAL 2004 orange, blank yta.
C3: RAL 7035 grå, blank yta.
C55: RAL 5005 svart färg, blank yta.

Ultraljudsvetsning mellan underdel och hus förhindrar separation och undviker inträngning av damm och smuts.

FÖNSTER

Transparent polyamidbaserad (PA-T) teknopolymer, övergjuten över höljet för en perfekt tätning. Resistent mot lösningsmedel, oljor, fetter och andra kemiska medel (undvik kontakt med alkohol under rengöring).

DISPLAY

Indikatorn visar den förskjutning av mekanismen som styrs av axeln från startpositionen (0).
Rullräkneverk med fem siffror (fyra svarta sifferrullar och en röd sifferrulle eller tre svarta sifferrullar och två röda sifferrullor). Siffrorna på röda sifferrullen visar decimala värden. En graderad skala bredvid den sista decimalsiffran erbjuder ytterligare avläsningsnoggrannhet.
Displayen kan erhållas i olika lägen (se "Tabell över möjliga kombinationer").
- **AN**: lutande display, räkneverk i övre läget.
- **AR**: lutande display, räkneverk i nedre läget.
- **FN**: front display, räkneverk i övre läget.
- **FR**: front display, räkneverk i nedre läget.

INTERN PACKNING

O-ring i NBR syntetiskt gummi, monterad mellan hus och bussning.

BAKRE PACKNING

Expanderad polyeten, medföljer i leveransen.

STANDARDUTFÖRANDE

Bussning med Ø 20 mm brotschat hål H7, montering på axeln med hjälp av låsskruv med invändig sexkant och rundad ände, ingår i leveransen.
- **DD52R**: bussning i svartoxiderat stål.
- **DD52R-SST**: bussning i rostfritt stål AISI 303.

ROTATIONSRIKTNING

- **D**: medurs. Ökande värden med medurs rotation av bussningen.
- **S**: moturs. Ökande värden med moturs rotation av bussningen.

VIKT

97 gram.

KÄNNETECKEN OCH ANVÄNDNING

Direktdrivna digitala lägesindikatorer kan monteras på genomgående axlar i alla positioner för att ge direkt avläsning av placering av en maskin komponent. De passar även för motordrivna applikationer (se nedan "Tabell över möjliga kombinationer").

ERGONOMI OCH DESIGN

Kompakt rullräkneverk, ergonomiskt utformade siffror för snabb avläsning. Ökad läsbarhet tack vare förstoringseffekt i fönstret.

INSTRUKTIONER FÖR MONTERING

1. Borra ett Ø 6 mm hål med 10 mm djup på monteringsytan med ett 30 mm centrumavstånd från axeln för att passa det bakre styrstiftet.
2. Ställ in axeln i start position.
3. Montera indikatorn med det nollställda rullräkneverk på axeln och se till att styrstiftet passar i hålet.
4. Kläm fast bussningen på axeln genom att dra åt låsskruven med invändig sexkant och rundad ände, enligt UNI 5929-85.



ELESA Original design

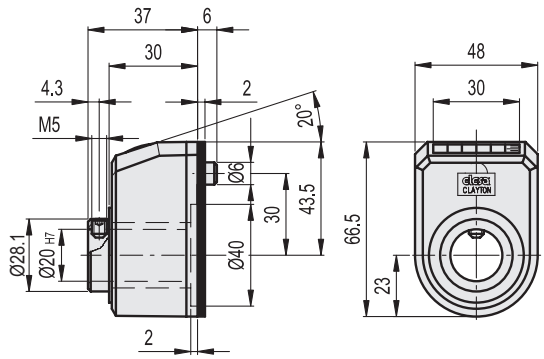

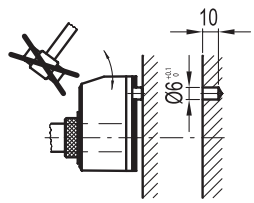

11/2025

Alla design rättigheter förbehållna i enlighet med lagen. Ange alltid källan vid reproduktion av våra ritningar.

Exempel på beskrivning för beställning

DD52R - AN - 00001 - D - C2 - SST

Serie

Display position



AN



AR



FN



FR

Avläsning av räkneverket efter ett varv

Den interna mekanismen räknar också siffrorna inom parentes (även om de inte visas på displayen).

Stigande värde



D
medurs



S
moturs

Färg

C2
RAL 2004

C3
RAL 7035

C1
RAL 7021

C55
RAL 5005

Rostfri stålbussning



Skall endast läggas till för version med rostfri stålbussning

0 0 0 0 1	0 0 0 0 1	0 0 0 0 1	0 0 0 0 1	Delning	Hastighet (rpm) *
00001	0000.1	000.01	00.001	0.1	1500
00004	0000.4	000.04	00.004	0.4	1500
00005	0000.5	000.05	00.005	0.5	1500
00009(6)	0000.9(6)	000.09(6)	00.009(6)	0.96	1500
00010	0001.0	000.10	00.010	1.0	1500
00012(5)	0001.2(5)	000.12(5)	00.012(5)	1.25	1500
00015	0001.5	000.15	00.015	1.5	1500
00015(8)	0001.5(8)	000.15(8)	00.015(8)	1.58	1500
00015(75)	0001.5(75)	000.15(75)	00.015(75)	1.575	1500
00016(07)	0001.6(07)	000.16(07)	00.016(07)	1.607	1500
00017(5)	0001.7(5)	000.17(5)	00.017(5)	1.75	1420
00019(6875)	0001.9(6875)	000.19(6875)	00.019(6875)	1.96875	1270
00020	0002.0	000.20	00.020	2.0	1250
00025	0002.5	000.25	00.025	2.5	1000
00025(4)	0002.5(4)	000.25(4)	00.025(4)	2.54	980
00030	0003.0	000.30	00.030	3.0	830
00031(5)	0003.1(5)	000.31(5)	00.031(5)	3.15	790
00031(75)	0003.1(75)	000.31(75)	00.031(75)	3.175	780
00035	0003.5	000.35	00.035	3.5	710
00038(095)	0003.8(095)	000.38(095)	00.038(095)	3.8095	650
00039(375)	0003.9(375)	000.39(375)	00.039(375)	3.9375	640
00040	0004.0	000.40	00.040	4.0	625
00042(9)	0004.2(9)	000.42(9)	00.042(9)	4.29	580
00050	0005.0	000.50	00.050	5.0	500
00050(8)	0005.0(8)	000.50(8)	00.050(8)	5.08	490
00052(94)	0005.2(94)	000.52(94)	00.052(94)	5.294	470
00056(47)	0005.6(47)	000.56(47)	00.056(47)	5.647	440
00060	0006.0	000.60	00.060	6.0	415
00062(5)	0006.2(5)	000.62(5)	00.062(5)	6.25	400
00063(5)	0006.3(5)	000.63(5)	00.063(5)	6.35	390
00066	0006.6	000.66	00.066	6.6	370
00070	0007.0	000.70	00.070	7.0	350
00075	0007.5	000.75	00.075	7.5	330
00076(923)	0007.6(923)	000.76(923)	00.076(923)	7.6923	325
00078(75)	0007.8(75)	00078(75)	00.078(75)	7.875	310
00080	0008.0	000.80	00.080	8.0	315
00090	0009.0	000.90	00.090	9.0	270
00100	0010.0	001.00	00.100	10.0	250
00105	0010.5	001.05	00.105	10.5	235
00118(125)	0011.8(125)	001.18(125)	00.118(125)	11.8125	205
00119(05)	0011.9(05)	001.19(05)	00.119(05)	11.905	210
00120	0012.0	001.20	00.120	12.0	200
00130	0013.0	001.30	00.130	13.0	190
00150	0015.0	001.50	00.150	15.0	160
00160	0016.0	001.60	00.160	16.0	150
00200	0020.0	002.00	00.200	20.0	125

* Den maximala rotationshastigheten (rpm) på axeln redovisade i tabellen motsvarar en maximal rotationshastighet på 25000 enheter per minut för den sista siffran på den högra sidan av rullräkneverket.
Rotationshastighets tester har utförts i vårt laboratorium under standardiserade förhållanden.
En liten förskjutning (som inte äventyrar korrekt avläsning) av rullräkneverket kan uppstå på grund av höga toleranser mellan kuggar, utformade för att förhindra skador från plötslig acceleration eller stopp.

Alla design rättigheter förbehållna i enlighet med lagen. Ange alltid källan vid reproduktion av våra ritningar.

SPECIALUTFÖRANDEN PÅ FÖRFRÅGAN

- Speciell avläsning efter ett varv.
- Hus i olika färger.
- Helt förseglade digitala positions indikatorer med skyddsklass IP 67, se tabell EN 60529 (på sidan A-19) erhålls med hjälp av en mässing bussning med dubbla tätningsringar inne i det bakre utrymmet på underdelen.

TILLBEHÖR PÅ FÖRFRÅGAN (BESTÄLLS SEPARAT)

- MDX-52: lettrat vred i polyamidbaserad (PA) teknopolymer.
- BSA-N52: zinkgjuten underdel för axellåsning, epoxybeläggning, svart färg, matt yta (se tabell). Typ GN 302.1 ställbara låsspakar. BSA-N52 låsbara underdelar möjliggöra en enkel och snabb låsning av axlar efter positionering. De är utrustade med ett Ø 6.1 mm hål för att passa styrstift i indikatorn. De kan monteras med handtaget antingen till höger eller till vänster och kan monteras på maskinen med hjälp av två M5 cylindriska skruvar (ingår ej i leveransen).

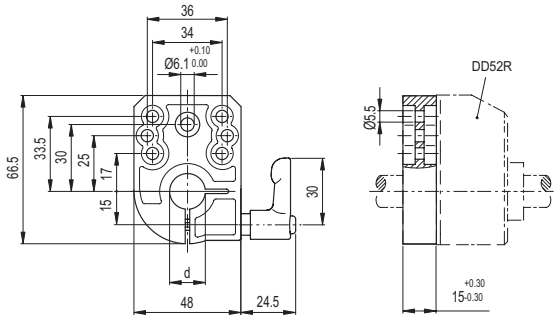

Kod	Benämning	B	L	f	f1	l1	l2	d	d1	⚖
CE.87901	BSA52-12	48	67	34	33.6	43.1	16	12	5.5	165
CE.87903	BSA52-14	48	67	34	33.6	43.1	16	14	5.5	164
CE.87904	BSA52-15	48	67	34	33.6	43.1	16	15	5.5	163
CE.87905	BSA52-16	48	67	34	33.6	43.1	16	16	5.5	162
CE.87909	BSA52-20	48	67	34	33.6	43.1	16	20	5.5	160

- BS52R: distansplatta i glasfiberförstärkt polyamidbaserad (PA) teknopolymer (kod CE.83950), utformad med två förborrade hål för UNI 10227 självgängande skruvar Ø 2,2 (ingår ej i leverans). Distansplatta i glasfiberförstärkt polyamidbaserad (PA) teknopolymer (kod CE.83950), utformad med två förborrade hål för UNI 10227 självgängande skruvar Ø 2,2 (ingår ej i leverans) teknopolymer.

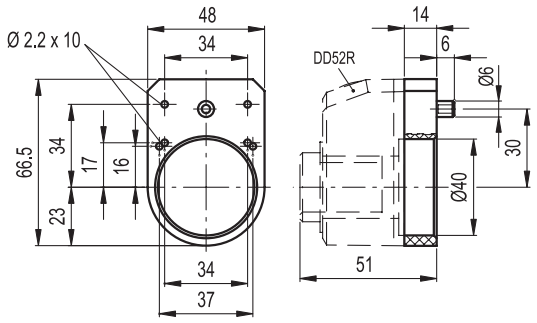

- RB52: reduktionshylsor i svartoxiderat stål.
- RB52-SST: reduktionshylsor i AISI 304 rostfritt stål.

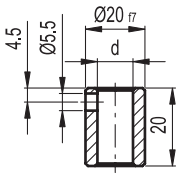

RB52

Kod	Benämning	dH7	⚖
CE.87940	RB52-12	12	32
CE.87950	RB52-14	14	26
CE.87955	RB52-15	15	23
CE.87960	RB52-16	16	19

RB52-SST

Kod	Benämning	dH7	⚖
CE.97941	RB52-12-SST-304	12	33
CE.97951	RB52-14-SST-304	14	26
CE.97956	RB52-15-SST-304	15	23
CE.97961	RB52-16-SST-304	16	19

- PE.6-10: rotationshämmande stift i röd teknopolymer (kod CE.83960).

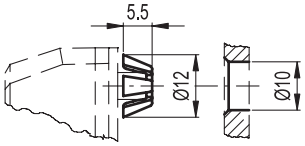

11/2025

Alla design rättigheter förbehållna i enlighet med lagen. Ange alltid källan vid reproduktion av våra ritningar.