Mekaniska positionsvisare

Teknopolymer, direktdrivning 4-siffrig rullräknare

INOX STAINLESS STEEL | RoHS | PA | PA-T | +80° 0°

UNDERDEL OCH HUS

Höghållfast polyamidbaserad (PA) teknopolymer.
Svart underdel.
Hus i följande färger:
- **C1**: RAL 7021 gråsvart, blank yta.
- **C2**: RAL 2004 orange, blank yta.
- **C3**: RAL 7035 grå, blank yta.
- **C55**: RAL 5005 svart färg, blank yta.

Ultraljudsvetsning mellan underdel och hus förhindrar separation och undviker inträngning av damm och smuts.

FÖNSTER

Transparent polyamidbaserad (PA-T) teknopolymer, övergjuten över höljet för en perfekt tätning. Resistent mot lösningsmedel, oljor, fetter och andra kemiska medel (undvik kontakt med alkohol under rengöring).

DISPLAY

Indikatorn visar den förskjutning av mekanismen som styrs av axeln från startpositionen (0).
Rullräkneverk med fyra siffror. Siffrorna på röda sifferrullen visar decimala värden. En graderad skala bredvid den sista decimalsiffran erbjuder ytterligare avläsningsnoggrannhet.
Displayen kan erhållas i olika lägen (se "Tabell över möjliga kombinationer").
- **AN**: lutande display, räkneverk i övre läget.
- **AR**: lutande display, räkneverk i nedre läget.
- **FN**: front display, räkneverk i övre läget.
- **FR**: front display, räkneverk i nedre läget.

INTERN PACKNING

O-ring i NBR syntetiskt gummi, monterad mellan hus och bussning.

BAKRE PACKNING

Expanderad polyeten, medföljer i leveransen.

STANDARDUTFÖRANDE

Bussning med Ø 14 mm brotschat hål H7, montering på axeln med hjälp av låsskruv med invändig sexkant och rundad ände, ingår i leveransen.
- **DD51**: bussning i svartoxiderat stål.
- **DD51-SST**: bussning i AISI 303 rostfritt stål

ROTATIONSRIKTNING

- **D**: medurs. Ökande värden med medurs rotation av bussningen.
- **S**: moturs. Ökande värden med moturs rotation av bussningen.

VIKT

42 gram.

KÄNNETECKEN OCH ANVÄNDNING

Direktdrivna digitala lägesindikatorer kan monteras på genomgående axlar i alla positioner för att ge direkt avläsning av placering av en maskin komponent. De passar även för motordrivna applikationer (se nedan "Tabell över möjliga kombinationer").

ERGONOMI OCH DESIGN

Kompakt rullräkneverk, ergonomiskt utformade siffror för snabb avläsning. Ökad läsbarhet tack vare förstoringseffekt i fönstret.

INSTRUKTIONER FÖR MONTERING

1. Borra ett Ø 6 mm hål med 10 mm djup på monteringsytan med ett 22 mm centrumavstånd från axeln för att passa det bakre styrstiftet.
2. Ställ in axeln i start position.
3. Montera indikatorn med det nollställda rullräkneverk på axeln och se till att styrstiftet passar i hålet.
4. Kläm fast bussningen på axeln genom att dra åt låsskruven med invändig sexkant och rundad ände, enligt UNI 5929-85.



ELESA Original design

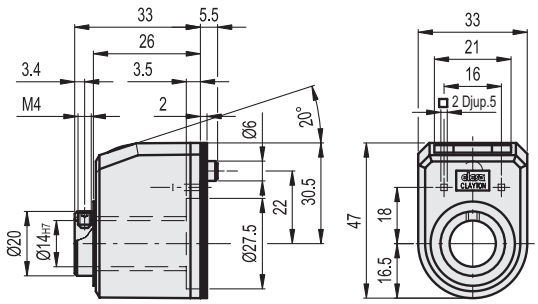

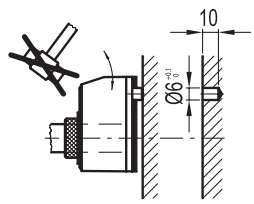

3/2026

Alla design rättigheter förbehållna i enlighet med lagen. Ange alltid källan vid reproduktion av våra ritningar.

Exempel på beskrivning för beställning

DD51	-	AN	-	0004	-	D	-	C2	-	SST
Serie		Display position		Avläsning av räkneverket efter ett varv		Stigande värde		Färg		Rostfri stålbussning



AN



AR



FN



FR

Den interna mekanismen räknar också siffrorna inom parentes (även om de inte visas på displayen).



D
medurs



S
moturs

C2
RAL 2004

C3
RAL 7035

C1
RAL 7021

C55
RAL 5005



Skall endast läggas till för version med rostfri stålbussning

0 0 0 4	0 0 0 4	0 0 0 4	0 0 0 4	Delning	Hastighet (rpm) *
0004	000.4	00.04	0.004	0.4	1500
0010	001.0	00.10	0.010	1.0	1500
0012(5)	001.2(5)	00.12(5)	0.012(5)	1.25	1500
0015	001.5	00.15	0.015	1.5	1500
0015(7)	001.5(7)	00.15(7)	0.015(7)	1.57	1500
0017(5)	001.7(5)	00.17(5)	0.017(5)	1.75	1420
0020	002.0	00.20	0.020	2.0	1250
0020(83)	002.0(83)	00.20(83)	0.020(83)	2.083	1200
0025	002.5	00.25	0.025	2.5	1000
0030	003.0	00.30	0.030	3.0	830
0040	004.0	00.40	0.040	4.0	625
0044	004.4	00.44	0.044	4.4	550
0050	005.0	00.50	0.050	5.0	500
0057	005.7	00.57	0.057	5.7	435
0060	006.0	00.60	0.060	6.0	415
0065(5)	006.5(5)	00.65(5)	0.065(5)	6.55	370
0075	007.5	00.75	0.075	7.5	330
0080	008.0	00.80	0.080	8.0	315
0083(3)	008.3(3)	00.83(3)	0.083(3)	8.33	300
0100	010.0	01.00	0.100	10.0	250
0120	012.0	01.20	0.120	12.0	205
0125	012.5	01.25	0.125	12.5	200
0157	015.7	01.57	0.157	15.7	150
0200	020.0	02.00	0.200	20.0	125

* Den maximala rotationshastigheten (rpm) på axeln redovisade i tabellen motsvarar en maximal rotationshastighet på 25000 enheter per minut för den sista siffran på den högra sidan av rullräkneverket.
Rotationshastighets tester har utförts i vårt laboratorium under standardiserade förhållanden.
En liten förskjutning (som inte äventyrar korrekt avläsning) av rullräkneverket kan uppstå på grund av höga toleranser mellan kuggar, utformade för att förhindra skador från plötslig acceleration eller stopp.

Alla design rättigheter förbehållna i enlighet med lagen. Ange alltid källan vid reproduktion av våra ritningar.

SPECIALUTFÖRANDEN PÅ FÖRFRÅGAN

- Speciell avläsning efter ett varv.
- Hus i olika färger.
- Helt förseglade digitala positions indikatorer med skyddsklass IP 67, se tabell EN 60529 (på sidan A-19) erhålls med hjälp av en mässing bussning med dubbla tätningsringar inne i det bakre utrymmet på underdelen.

LB - LÅSANORDNING

DD51-LB positions indikatorer är utformade för att låsa axeln på vilka de är monterade för att undvika risken för oavsiktliga justering på grund av vibrationer. För att låsa eller låsa upp axelrotationen, för spaken till position A motsvarande olåst axel och position B motsvarande låst axel. Låsanordningen är mycket motståndskraftigt och fungerar perfekt trots upprepade låsningscykler.
För att beställa indikatorn med axellåsning lägga till index -LB efter koden och beskrivningen (t.ex. CE.84101-LB, DD51-AN-00.50-D-C3-LB).

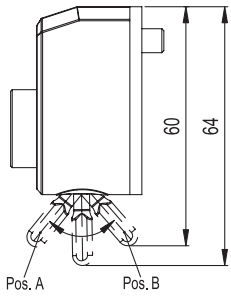



DD51-LB - med låsanordning

TILLBEHÖR PÅ FÖRFRÅGAN (BESTÄLLS SEPARAT)

- **BSA51**: zinkgjuten underdel för axellåsning, epoxybeläggning, svart färg, matt yta (se tabell). GN 302 ställbara låsspakar. BSA51 låsbara underdelar möjliggöra en enkel och snabb låsning av axlar efter positionering. De är utrustade med ett Ø 6.1 mm hål för att passa styrstift i indikatorn. De kan monteras med handtaget antingen till höger eller till vänster och kan monteras på maskinen med hjälp av två M4 cylindriska skruvar (ingår ej i leveransen).

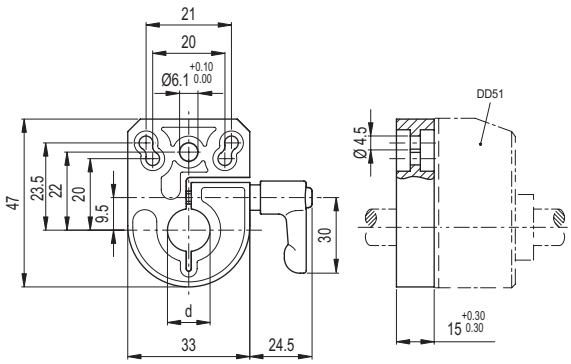

Kod	Benämning	B	L	f	f1	l1	l2	d	d1	⚖
CE.85905	BSA51-8	33	47	21	23.5	30.5	11	8	4.5	84
CE.85907	BSA51-10	33	47	21	23.5	30.5	11	10	4.5	83
CE.85909	BSA51-12	33	47	21	23.5	30.5	11	12	4.5	82
CE.85911	BSA51-14	33	47	21	23.5	30.5	11	14	4.5	81

- **BSA-T51**: underdel med axellåsning i polyamidbaserad (PA) SUPER-teknopolymer, svart färg, matt yta. BSA-T51 underdel för axellåsning möjliggör en enkel och snabb låsning av axlar efter positionering. De är utrustade med ett Ø 6.1 mm hål för att passa styrstiftet i indikatorn. De kan monteras med handtaget antingen till höger eller till vänster och kan monteras på maskinen med hjälp av två M4 cylindriska skruvar (ingår ej i leverans).

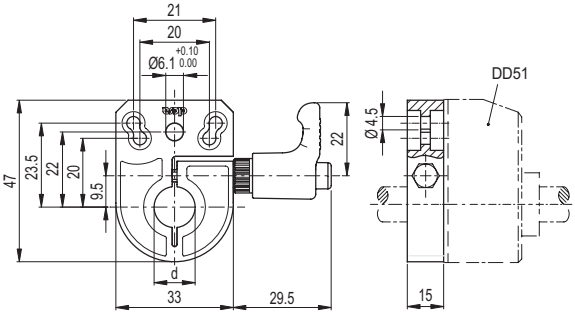

BSA-T51

Kod	Benämning	d	⚖
CE.95931	BSA-T51-6-SST	6	36
CE.95932	BSA-T51-8-SST	8	35
CE.95933	BSA-T51-10-SST	10	34
CE.95934	BSA-T51-12-SST	12	33
CE.95935	BSA-T51-14-SST	14	32

- **BS51**: distansplatta i glasfiberförstärkt polyamidbaserad (PA) teknopolymer (kod CE.85900).

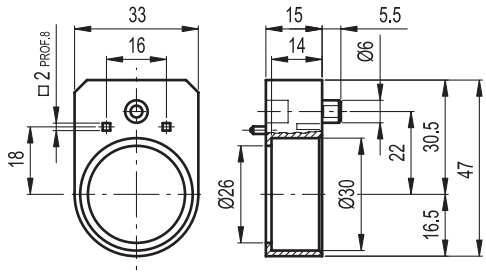

- **MDX-51**: : lettrat vred i polyamidbaserad (PA) teknopolymer.



- **RB51**: reduktionshylsor i svartoxiderat stål.
- **RB51-SST**: reduktionshylsor i AISI 304 rostfritt stål.

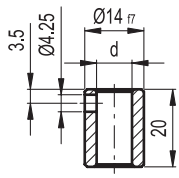

RB51

Kod	Benämning	⚖
CE.85940	RB51-6	6
CE.85950	RB51-8	8
CE.85955	RB51-10	10
CE.85960	RB51-12	12

RB51-SST

Kod	Benämning	⚖
CE.95941	RB51-6-SST-304	6
CE.95951	RB51-8-SST-304	8
CE.95956	RB51-10-SST-304	10
CE.95961	RB51-12-SST-304	12

Alla design rättigheter förbehållna i enlighet med lagen. Ange alltid källan vid reproduktion av våra ritningar.