UNDERDEL OCH HUS
Höghållfast polyamidbaserad (PA) teknopolymer.
Svart underdel.
Hus i följande färger:
- **C1**: RAL 7021 gråsvart, blank yta.
- **C2**: RAL 2004 orange, blank yta.
- **C3**: RAL 7035 grå, blank yta.
- **C55**: RAL 5005 svart färg, blank yta.

Lock med perfekt förseglad packning och självgängande skruvar typ UNI 6955 i AISI 304 rostfritt stål med TORX skalle® (registrerat varumärke av TEXTRON INC.) T06.
Bindningen mellan fotplattan och inneslutningshöljet med ett tätningsmedel med hög prestanda förhindrar inte bara damm och vätskor från att tränga in, utan förhindrar också att delarna lossnar under användning.

BUSSNING
AISI 304 rostfritt stål med Ø 14 mm H7 brotschat hål, montering på axeln med hjälp av en låsskruv i AISI 304 rostfritt stål, invändig sexkant och rundad ände UNI 5929-85, som ingår i leveransen.

FÖNSTER
Transparent polyamidbaserad (PA-T) teknopolymer, övergjuten över höljet för en perfekt tätning. Resistent mot lösningsmedel, oljor, fetter och andra kemiska medel (undvik kontakt med alkohol under rengöring).

DISPLAY
- 5-siffrig LCD höjd på 8 mm och specialtecken.

Displayparametrar kan ändras och programmeras av operatören via lämpliga knappar:
- värden visas i mm, tum eller grader.
- visningsinstruktioner (absolut eller inkrementellt läge)
- läsningsorientering (höger eller motsatt).

TANGENTBORD
Polyestermembran. Resistent mot lösningsmedel, alkohol, syror, alkalier.

INTERN PACKNING
O-ring i NBR syntetiskt gummi, monterad mellan hus och bussning.
Mässingsbussning med dubbel tätningsring inuti den bakre håligheten av underdelen (DD51-E-RF-SST-IP67).

BAKRE PACKNING
Expanderad polyeten, medföljer i leveransen.

STANDARDUTFÖRANDE
- **DD51-E-RF-SST-IP65**: helt förseglad indikator med skyddsklass IP 65, se EN 60529 tabell (på sidan A-19).
- **DD51-E-RF-SST-IP67**: helt förseglad indikator med IP 67 skyddsklass, se EN 60529 tabell (på sidan A-19) erhålls med hjälp av en mässingsbussning med dubbla tätningsringar inne i det bakre utrymmet på underdelen.

MONTERINGSANVISNINGAR
1. Borra ett Ø 6 mm hål med 10 mm djup på monteringsytan med ett 22 mm centrumavstånd från axeln för att passa det bakre styrstiftet.
2. Montera indikatorn på axeln och se till att styrstiftet passar i hålet.
3. Kläm fast bussningen på axeln genom att dra åt låsskruven med invändig sexkant och rundad ände, enligt UNI 5929-85.

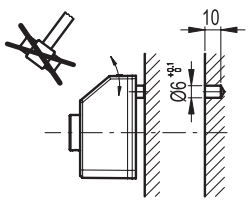





ELESA Original design

reddot winner 2023
innovative product

TILLBEHÖR PÅ FÖRFRÅGAN *(BESTÄLLS SEPARAT)*
- **MDX-51**: lettrat vred i polyamidbaserad (PA) teknopolymer.
- **RB51-SST**: reduktionshylsor i AISI 304 rostfritt stål.

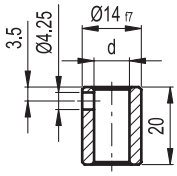

RB51-SST

Kod	Benämning	dH7	⚖
CE.95941	RB51-6-SST-304	6	20
CE.95951	RB51-8-SST-304	8	17
CE.95956	RB51-10-SST-304	10	11
CE.95961	RB51-12-SST-304	12	8

- **BSA51-E**: underdel i pressgjuten zinklegering för axellåsning, epoxybeläggning, svart färg, matt yta. Ställbar låsspak GN 302.1 med handtag i zinktryckgods och spännelement i AISI 304 rostfritt stål. Ett Ø 6,1 mm hål för att passa ihop med stiftet i indikatorn. Handtaget kan placeras antingen till höger eller till vänster. Montering på maskinen med hjälp av två M4 cylindriska skruvar (ingår ej i leveransen).

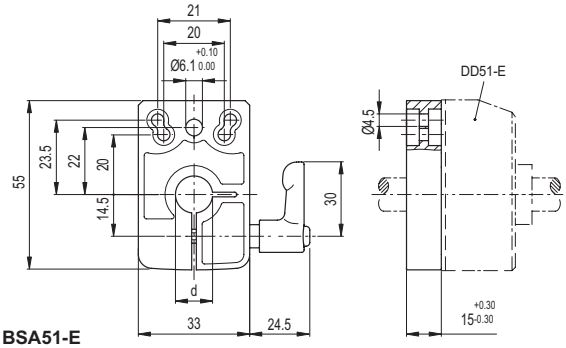

BSA51-E

Kod	Benämning	dH7	⚖
CE.85925	BSA51-E-8	8	141
CE.85927	BSA51-E-10	10	167
CE.85929	BSA51-E-12	12	134
CE.85931	BSA51-E-14	14	131

11/2025

Alla design rättigheter förbehållna i enlighet med lagen. Ange alltid källan vid reproduktion av våra ritningar.

KÄNNETECKEN OCH ANVÄNDNING

DD51-E-RF positionsvisare, med batteriförsörjning, kan användas på genomgående axlar i alla positioner för att ge en exakt avläsningen av det aktuella läget och målläge på en maskin.
Den 5-siffrig displayen på 8,0 mm höjd ger utmärkt läsbarhet även på avstånd och från olika vinklar.
Fönstret i transparent teknopolymer skyddar LCD-skärmen mot oavsiktliga stötar.
I driftläge med hjälp av de tre funktionstangenterna, är det möjligt att välja det inkrementella eller absoluta läget, den måttenhet (mm, tum eller grader), nollställa räknaren eller ställa in ett förinställt källvärde och offset värde.
I programmeringsläget, genom de tre funktionstangenter, är det möjligt att programmera avläsning efter ett varv på axeln, rotationsriktning, visningsorientering, upplösningen (antal decimaler som visas), källvärdet och offset värde, max. rotationshastighet och ställ in knappfunktioner mellan olika tillgängliga alternativ.
Det interna batteriet har en livslängd upp till 1.5 år. När batteriet behöver bytas ut visas en särskild symbol på displayen. Batteriet byts enkelt ut genom att ta bort det främre täcklocket (fig. 1), utan att indikatorn behöver tas bort från drivaxeln och utan att förlora konfigurationsparametrarna.
Ytterligare teknisk information finns tillgänglig i "Bruksanvisningar".

SNABBT POSITIONERINGSSYSTEM

DD51-E-RF lägesindikatorer (Elesa Patent) är anslutna till styrenheten UC-RF via radiofrekvens (RF), vilket utgör ett trådlöst system för snabb positionering av maskindelarna (fig.2).
Med trådlös anslutning kan följande utföras:
- avläsning av aktuell position
- inställning av målposition
- konfiguration av alla driftsparametrar

Radiofrekvenssystemnätet gör att olika maskiner kan finnas i samma utrymme utan problem med interferens.
Detta system är särskilt lämpligt för applikationer som kräver frekvent ändrade inställningar, vilket underlättar korrekt inställning av maskindelarnas mål/nuvarande position, vilket också representerar ett säkerhetssystem. Faktum är att även om en enda DD51-E-RF lägesindikator inte är placerad i målpositionen tillåter PLC´n inte att maskinproduktionscykeln startas och därigenom undviker produktionsproblem.
Installationen av systemet är snabbt och enkelt eftersom det inte behövs anslutningskablar mellan styrenheten och lägesindikatorerna.
Ytterligare teknisk information finns tillgänglig i "Bruksanvisningen".

KOMPATIBILITET

De elektroniska indikatorerna “-W2” är endast kompatibla med elektroniska indikatorer och styrenhet av samma “-W2”-version.

Mekaniska och elektriska egenskaper	
Strömförsörjning	CR2450 3.0 V litiumbatteri
Batteritid	upp till 1.5 år
Display	5-siffrig LCD höjd på 8 mm och specialtecken
Avläsningsskalor	-19999; 99999
Antal decimaler	programmerbar (1)
Måttenhet	mm, tum, grader programmerbar (1)
Max. rotationshastighet	300/600/1000 r.p.m (2) programmerbar (1)
Upplösning	10.000 impulser/varv
Skyddsklass	IP65 eller IP67
Högsta arbetstemperatur	0 ÷ 50 °C
Lagringstemperatur	-20 ÷ +60 °C
Relativ fuktighet	95% MAX vid 25 °C utan kondensation
Villkor för användning	Endast för användning på stängda och skyddade platser.
Altitud	Upp till 2000 m
RF-frekvenser	2400-2416MHz

(1) Se bruksanvisningen.
(2) Standard: 600 rpm.
Högre rotationshastigheter än 600 r.p.m. kan upprätthållas under korta tidsperioder.
Värdet på maxhastigheten, antalet manövreringar och överföringsfrekvensen påverkar batteriets livslängd.
Batteriets livslängd beror på användningsförhållandena (inställning, temperatur och så vidare). Det värde som anges är en beräkning baserad på temperaturförhållanden >20 °C och <30 °C och standardkonfiguration. Värdet baseras dessutom på anordningens skick när den lämnar Elesas fabrik. Vid beräkning av batteriets livslängd när anordningen tas i bruk måste eventuella långa lagringstider beaktas.

Fig.1

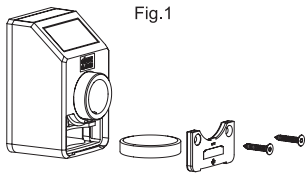

Fig.2

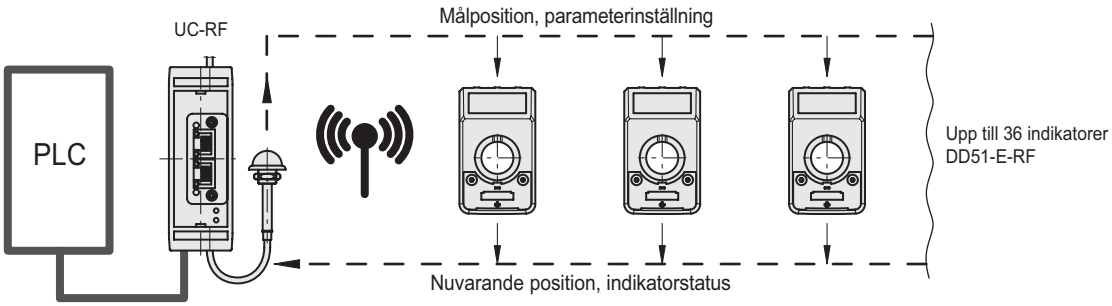

Alla design rättigheter förbehållna i enlighet med lagen. Ange alltid källan vid reproduktion av våra ritningar.

DD51-E-RF-SST-IP65

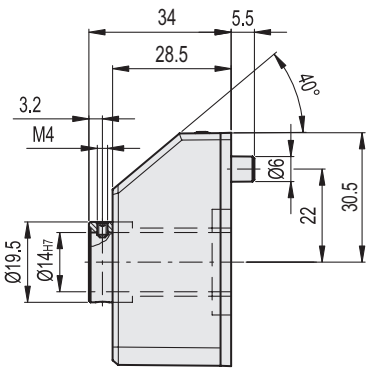

DD51-E-RF-SST-IP67

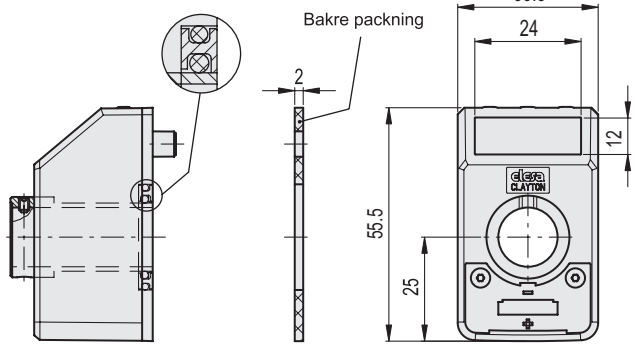

C1 RAL7021 | C2 RAL2004 | C3 RAL7035 | C55 RAL5005

INOX STAINLESS STEEL

Kod	Benämning	⚖
CE.99303-W2	DD51-E-RF-W2-SST-F.14-IP65-C1	166
CE.99302-W2	DD51-E-RF-W2-SST-F.14-IP65-C2	166
CE.99301-W2	DD51-E-RF-W2-SST-F.14-IP65-C3	166
CE.99305-W2	DD51-E-RF-W2-SST-F.14-IP65-C55	166
CE.99313-W2	DD51-E-RF-W2-SST-F.14-IP67-C1	172
CE.99312-W2	DD51-E-RF-W2-SST-F.14-IP67-C2	172
CE.99311-W2	DD51-E-RF-W2-SST-F.14-IP67-C3	172
CE.99315-W2	DD51-E-RF-W2-SST-F.14-IP67-C55	172

Alla design rättigheter förbehållna i enlighet med lagen. Ange alltid källan vid reproduktion av våra ritningar.