INOX STAINLESS STEEL · RoHS · PA · PA-T · +80° 0°

## UNDERDEL OCH HUS
Höghållfast polyamidbaserad (PA) teknopolymer.
Svart underdel.
Hus i följande färger:
- **C2**: RAL 2004 orange, blank yta.
- **C3**: RAL 7035 grå, blank yta.
- **C1**: RAL 7021 gråsvart, blank yta.
- **C55:** RAL 5005 svart färg, blank yta.

Ultraljudsvetsning mellan underdel och hus förhindrar separation och undviker inträngning av damm och smuts.

## FÖNSTER
Transparent polyamidbaserad (PA-T) teknopolymer, gjuten över själva huset för att ge en perfekt tätning. Resistent mot lösningsmedel, oljor, fetter och andra kemikalier (undvika kontakt med alkohol under rengöring).

## DISPLAY
Indikatorn visar den förskjutning av mekanismen som styrs av axeln från startpositionen (0).
Rullräkneverk med tre siffror. Siffrorna på röda sifferrullen visar decimala värden.
Displayen kan erhållas i olika lägen (se "Tabell över möjliga kombinationer").
- **AN**: lutande display, räkneverk i övre läget.
- **AR**: lutande display, räkneverk i nedre läget.
- **FN**: front display, räkneverk i övre läget.
- **FR**: front display, räkneverk i nedre läget.

## INTERN PACKNING
O-ring i NBR syntetiskt gummi, monterad mellan hus och bussning.

## BAKRE PACKNING
Expanderad polyeten, medföljer i leveransen.

## STANDARDUTFÖRANDE
Bussning med Ø 10 mm brotschat hål H7, montering på axeln med hjälp av låsskruv med invändig sexkant och rundad ände, ingår i leveransen.
- **DD50**: bussning i svartoxiderat stål.
- **DD50-SST**: bussning i AISI 303 rostfritt stål.

## ROTATIONSRIKTNING
- **D**: medurs. Ökande värden med medurs rotation av bussningen.
- **S**: moturs. Ökande värden med moturs rotation av bussningen.

## VIKT
22 gram.

## ERGONOMI OCH DESIGN
Kompakt rullräkneverk, ergonomiskt utformade siffror för snabb avläsning. Ökad läsbarhet tack vare förstoringseffekt i fönstret.

## MONTERINGSANVISNINGAR
1. Borra ett Ø 6 mm hål med 10 mm djup på monteringsytan med ett 18 mm centrumavstånd från axeln för att passa det bakre styrstiftet.
2. Ställ in axeln i start position.
3. Montera indikatorn med det nollställda rullräkneverk på axeln och se till att styrstiftet passar i hålet.
4. Kläm fast bussningen på axeln genom att dra åt låsskruven med invändig sexkant och rundad ände, enligt UNI 5929-85.



ELESA Original design

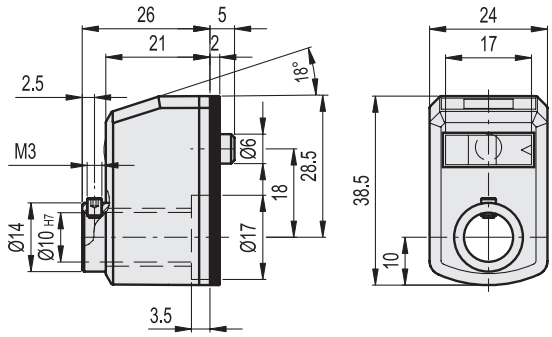


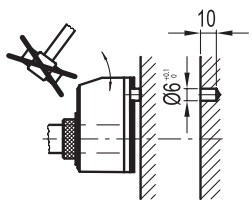




11/2025

Alla design rättigheter förbehållna i enlighet med lagen. Ange alltid källan vid reproduktion av våra ritningar.

### SPECIALUTFÖRANDE PÅ FÖRFRÅGAN
- Speciell avläsning efter ett varv.
- Hus i olika färger.
- Helt förseglade digitala positions indikatorer med skyddsklass IP 67, se tabell EN 60529 (på sidan A-19) erhålls med hjälp av en mässing bussning med dubbla tätningsringar inne i det bakre utrymmet på underdelen.

### KÄNNETECKEN OCH ANVÄNDNING
Direktdrivna digitala lägesindikatorer kan monteras på genomgående axlar i alla positioner för att ge direkt avläsning av placering av en maskin komponent. De passar även för motordrivna applikationer (se nedan "Tabell över möjliga kombinationer").

### TILLBEHÖR PÅ FÖRFRÅGAN *(BESTÄLLS SEPARAT)*
- **MDX-50**: lettrat vred i polyamidbaserad (PA) teknopolymer.
- **RB50**: reduktionshylsor i svartoxiderat stål.
- **RB50-SST**: reduktionshylsor i AISI 304 rostfritt stål.
- **BSA-T50**: underdel med axellåsning i polyamidbaserad (PA) SUPER-teknopolymer, svart färg, matt yta. BSA-T50 underdel för axellåsning möjliggör en enkel och snabb låsning av axlar efter positionering. De är utrustade med ett Ø 6.1 mm hål för att passa styrstiftet i indikatorn. De kan monteras med handtaget antingen till höger eller till vänster och kan monteras på maskinen med hjälp av två M3 cylindriska skruvar (ingår ej i leverans).

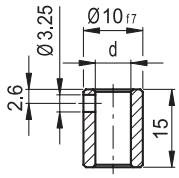


**RB50**

| Kod | Benämning | dH7 |
|---|---|---|
| CE.80940 | RB50-6 | 6 |
| CE.80950 | RB50-8 | 8 |

**RB50-SST**

| Kod | Benämning | dH7 |
|---|---|---|
| CE.90940 | RB50-6-SST | 6 |
| CE.90950 | RB50-8-SST | 8 |

## Exempel på beskrivning för beställning

**DD50 - AN - 003 - D - C2 - SST**

**Serie**

**Display position**



AN



AR



FN



FR

**Avläsning av räkneverket efter ett varv**

**Stigande värde**


**D**
medurs


**S**
moturs

**Färg**

**C2**
RAL 2004

**C3**
RAL 7035

**C1**
RAL 7021

**C55**
RAL 5005

**Rostfri stålbussning**




Skall endast läggas till för version med rostfri stålbussning

| 0 0 3 | 0 0 3 | 0 0 3 | Delning | (rpm) * |
|---|---|---|---|---|
| 003 | 00.3 | 0.03 | 0.3 | 1500 |
| 010 | 01.0 | 0.10 | 1.0 | 1500 |
| 020 | 02.0 | 0.20 | 2.0 | 1250 |
| 030 | 03.0 | 0.30 | 3.0 | 830 |
| 040 | 04.0 | 0.40 | 4.0 | 625 |
| 050 | 05.0 | 0.50 | 5.0 | 500 |
| 100 | 10.0 | 1.00 | 10 | 250 |

* Den maximala rotationshastigheten (rpm) på axeln redovisade i tabellen motsvarar en maximal rotationshastighet på 25000 enheter per minut för den sista siffran på den högra sidan av rullräkneverket. Rotationshastighets tester har utförts i vårt laboratorium under standardiserade förhållanden.
En liten förskjutning (som inte äventyrar korrekt avläsning) av rullräkneverket kan uppstå på grund av höga toleranser mellan kuggar, utformade för att förhindra skador från plötslig acceleration eller stopp.



*Alla design rättigheter förbehållna i enlighet med lagen. Ange alltid källan vid reproduktion av våra ritningar.*