Gångjärn med stötdämpare

för mjuk öppning och stängning, teknopolymer

SUPER TECHNO POLYMER | RoHS | PA | +60° -20°

MATERIAL
Glasfiberförstärkt polyamidbaserad (PA) teknopolymerkropp, svart färg, matt yta.

STÖTDÄMPARE
Silikonoljebas

STANDARDUTFÖRANDE
Genomgående hål för M6 cylindriska skruvar.
- **CFAM-O-NC**: för tillämpningar med horisontell axel, mjuk retur vid stängning.
- **CFAM-O-NO**: för tillämpningar med horisontell axel, mjuk retur vid öppning.
- **CFAM-V-NC**: för tillämpningar med vertikal axel, mjuk retur vid stängning.
- **CFAM-V-NO**: för tillämpningar med vertikal axel, mjuk retur vid öppning.

Suffix för att indikera stötdämparens momentvärde:
- 080: slutligt dämpningsmoment 0,8 Nm.
- 300: slutligt dämpningsmoment 3,0 Nm.

VRIDNINGSVINKEL *(UNGEFÄRLIGT VÄRDE)*
Max 110° (0° och +110° där 0° är det tillstånd där de sammankopplade ytorna är på samma plan).
Gångjärnet kan också medge ytterligare -5° för att kompensera för eventuella feljusteringar av ramarna.
Överskrid inte rotationsvinkelsgränsen då det kan påverka gångjärnets mekaniska prestanda.

DÄMPNINGSVINKEL
Dämpningen sker endast i en riktning beroende på valt utförande (NO eller NC) så som anges i ritningarna.
Låt gångjärnet stängas och öppnas fritt, utan att tvinga det.

KÄNNETECKEN OCH PRESTANDA
CFAM-gångjärnet används för att dämpa återstängning eller återöppning av dörrar med vertikal axel (CFAM-V) eller luckor med horisontell axel (CFAM-O) med hjälp av en stötdämpare.
Dämpningsmomentet varierar progressivt med gångjärnets rotation, från ett lägsta till ett högsta värde så som visas på ritningen.
I specifika utmattningsbelastningstester har dämparen genomgått 20 000/30 000 cykler med bibehållet nominellt värde på dämpningsmomentet.

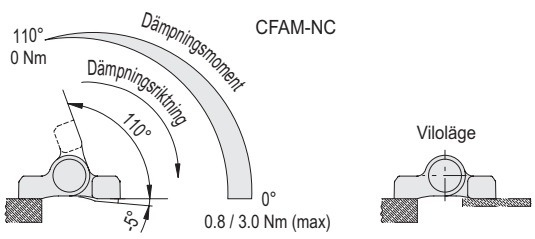

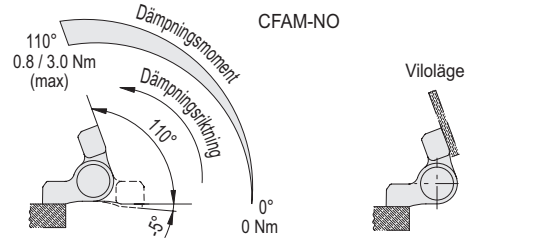



ELESA Original design

GUIDE FÖR VAL
Baserat på det vridmoment som genereras av dörrens vikt eller av gångjärnet med returfjäder föreslås en gångjärnskonfiguration som gör att dörren kan stängas mjukt på cirka 5 sekunder.
Dessa värden är riktvärden och är avsedda som en vägledning för preliminär dimensionering.
Vi rekommenderar att de teoretiska värdena kontrolleras med praktiska funktionstester på den avsedda platsen och i den avsedda applikationen.
Vi rekommenderar att gångjärnet CFAM-V används i kombination med gångjärnen för automatisk återgång. CFMR (se sidan -).
På så sätt erhålls en idealisk koppling för automatisk och mjuk stängning av en lucka.

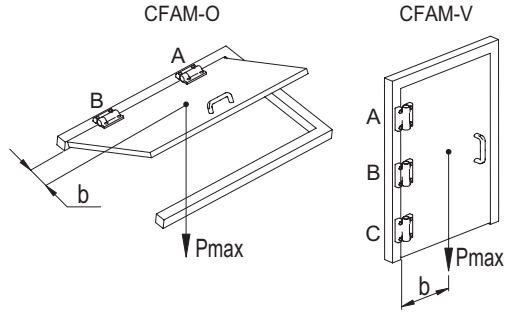

Gångjärn för horisontell axelkonfiguration (CFAM-O)		
Vridmoment Cmax	A	B
0.8 Nm	CFAM-O-080	CFMR-NS
2 Nm	CFAM-O-080	CFAM-O-080
2.5 Nm	CFAM-O-300	CFMR-NS
4 Nm	CFAM-O-080	CFAM-O-300
5.5 Nm	CFAM-O-300	CFAM-O-300

Gångjärn för vertikal axelkonfiguration (CFAM-V)			
Vridmoment Cmax	A	B	C
0 ÷ 6 Nm	CFMR-100	CFAM-V-080	CFMR-100

Cmax maximalt moment som genereras av dörren
(Cmax [Nm] = Pmax [N] x b [m]).
NOT: arm b beror på tyngdpunkten och på gångjärnens koaxialitet.

elesa 11/2025

Alla design rättigheter förbehållna i enlighet med lagen. Ange alltid källan vid reproduktion av våra ritningar.

Motståndskrafts-tester	Axiell belastning 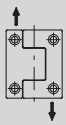	Radiell belastning 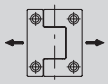	90° vinklad belastning 
Benämning	Max gräns statisk belastning Sa [N]	Max gräns statisk belastning Sr [N]	Max gräns statisk belastning S90 [N]
CFAM.	2100	2400	2400

Max statisk belastning som kan göra att materialet kan gå sönder och äventyra gångjärnets funktionalitet. En faktor som också tar hänsyn till säkerhetsnivån för den specifika applikationen måste tillämpas på detta värde.

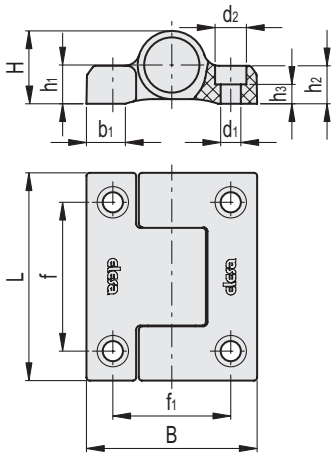

CFAM-O-NC

Kod	Benämning	L	B	d1	d2	h2	f	f1	H	h1	h3	b1	C# [Nm]	⚖
422481	CFAM.67-CH-6-O-NC-080	67	55	6.5	10	12.5	48	38	24	12.5	6.3	15	4	60
422483	CFAM.67-CH-6-O-NC-300	67	55	6.5	10	12.5	48	38	24	12.5	6.3	15	4	60

CFAM-O-NO

Kod	Benämning	L	B	d1	d2	h2	f	f1	H	h1	h3	b1	C# [Nm]	⚖
422485	CFAM.67-CH-6-O-NO-080	67	55	6.5	10	12.5	48	38	24	12.5	6.3	15	4	60
422487	CFAM.67-CH-6-O-NO-300	67	55	6.5	10	12.5	48	38	24	12.5	6.3	15	4	60

CFAM-V-NC

Kod	Benämning	L	B	d1	d2	h2	f	f1	H	h1	h3	b1	C# [Nm]	⚖
422491	CFAM.67-CH-6-V-NC-080	67	55	6.5	10	12.5	48	38	24	12.5	6.3	15	4	60

CFAM-V-NO

Kod	Benämning	L	B	d1	d2	h2	f	f1	H	h1	h3	b1	C# [Nm]	⚖
422495	CFAM.67-CH-6-V-NO-080	67	55	6.5	10	12.5	48	38	24	12.5	6.3	15	4	60

Maximalt åtdragningsmoment för skruvmontering.

Alla design rättigheter förbehållna i enlighet med lagen. Ange alltid källan vid reproduktion av våra ritningar.