RoHS PA +110° -30°

MATERIAL
Polyamidbaserad teknopolymer (PA) i sex färger, blank yta.

MONTERING
Montering genom presspassning.



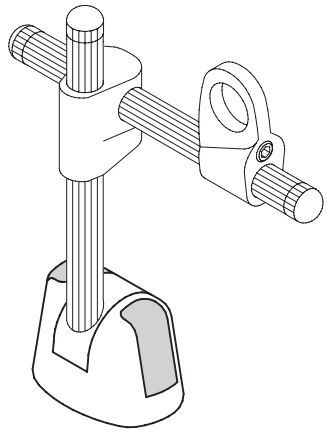

*Komplettera med färgindex, exempel: 440011-C2 CC-MSR.60-C2

C1	C2	C3	C4	C5	C6
RAL7021	RAL2004	RAL7035	RAL1021	RAL5024	RAL3000

Kod	Benämning	Calottina copriviti per	⚖
440011-*	CC-MSR.60-*	MSR.60-B	1

5/2026

Alla design rättigheter förbehållna i enlighet med lagen. Ange alltid källan vid reproduktion av våra ritningar.