Stativben för transportörer

med tre ben, teknopolymer

INOX STAINLESS STEEL · RoHS · PA · +100° -30°

MATERIAL

Glasfiberförstärkt polyamidbaserad (PA) teknopolymer, svart färg, matt yta.

STANDARDUTFÖRANDE

- **BAS3-A**: M10 skruvar, muttrar och brickor i förzinkat stål.
- **BAS3-SST**: M10 skruvar, muttrar och brickor i AISI 304 rostfritt stål.

MOTERING PÅ MASKINFÖTTER

De tre stödbenen levereras med genomgående mässingsbussningar som möjliggör montering av gänstång i maskinfots serien LS.A (ks. sivu 798), LV.A (ks. sivu 804), LV.F (ks. sivu 818).

KÄNNETECKEN

De rundade formerna med modern och elegant estetik gör dem maximalt rengörbara om vätskor eller damm skulle falla ner på dem. Maximalt åtdragningsmoment för skruvmontering 35 Nm.



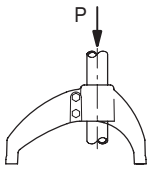

Hållkraft
P = 2000 N

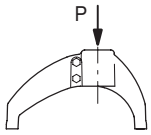

Max. statisk belastning
P = 9800 N

Värden erhållna med åtdragningsmoment 35 Nm

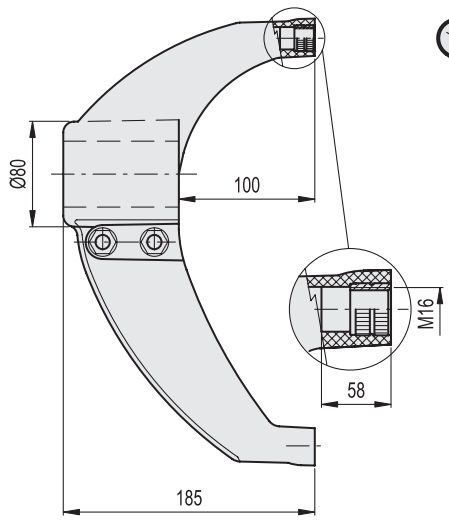

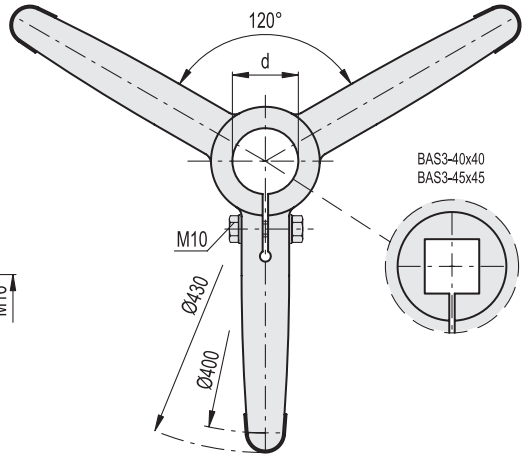

BAS3

Kod	Benämning	d Rör (mm)	d Rör (GAS)	d Rör (inch)	⚖
419592	BAS3-42-A	42.4	1"1/4	-	800
419590	BAS3-48-A	48.3	1"1/2	-	790
419594	BAS3-50-A	50.8	-	2"	800
419588	BAS3-60-A	60.3	2"	-	770
419750	BAS3-40x40-A	40	-	-	800
419752	BAS3-45x45-A	45	-	-	795

BAS3-SST

Kod	Benämning	⚖
419593	BAS3-42-SST	800
419591	BAS3-48-SST	790
419595	BAS3-50-SST	800
419589	BAS3-60-SST	770
419751	BAS3-40x40-SST	800
419753	BAS3-45x45-SST	795

elesa 9/2025

Alla design rättigheter förbehållna i enlighet med lagen. Ange alltid källan vid reproduktion av våra ritningar.