# Vibrationsdämpande fästen med fläns

(dubbelverkande), gummi och aluminium

**FLÄNSKROPP**
Målat aluminium med nitrocellulosabaserad emalj i blå färg RAL 5010.

**GÄNGAD BUSSNING**
Svartlackerat stål.

**VIBRATIONSDÄMPARE**
NBR gummi.
Hårdhet 30, 50, 60 Shore A ± 5.

**KÄNNETECKEN OCH ANVÄNDNING**
De används vanligtvis för att isolera vibrationer där motstånd mot spänning och kompression krävs.
Vibrationer kan orsaka:
- funktionsstörningar och förkortning av maskinens livslängd och/eller intilliggande utrustning;
- hälsoskador;
- oväsen.

De är särskilt passande för användning med maskinverktyg, pressar för gjutning av plastmaterial, specialmaskiner och stötdämpare.
Se Vibrationsdämpare med hög prestanda - Egenskaper och urvalskriterier (på sidan -).
De böjningskurvor som visas i diagrammen erhölls genom statiska experimentella tester med genomsnittliga värden.
Faktiska värden kan avvika med cirka ±10 % från de värden som visas i diagrammet.

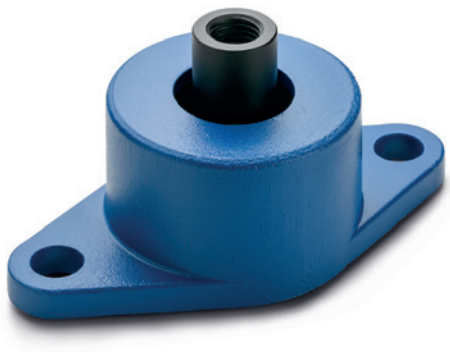

**AVG-50**

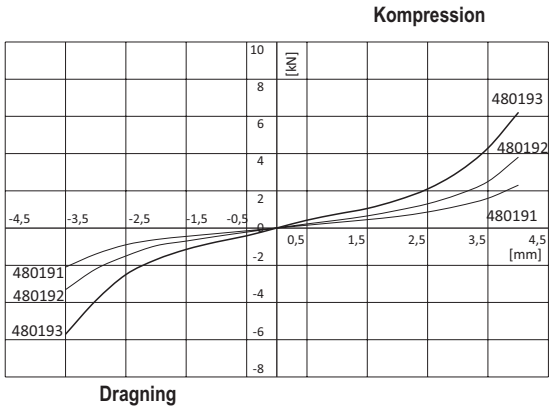


**AVG-75**

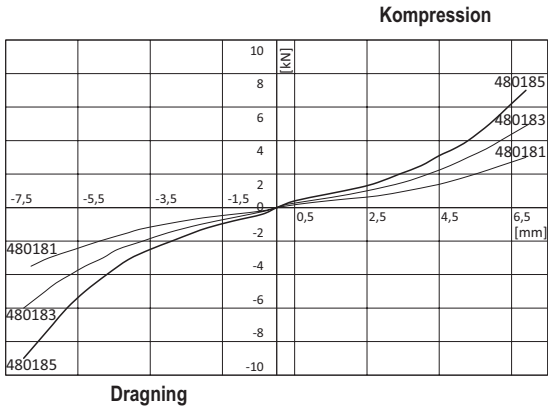


**AVG-90**

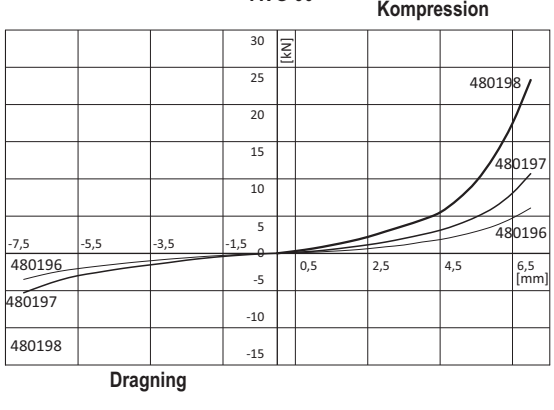






11/2025

Alla design rättigheter förbehållna i enlighet med lagen. Ange alltid källan vid reproduktion av våra ritningar.

| Benämning | Kompressionsresistans | | | | Axial hållkraft | | | |
|---|---|---|---|---|---|---|---|---|
| | Min. statisk belastning | Max. statisk belastning | Min. nedböjning | Max. nedböjning | Min. statisk belastning | Max. statisk belastning | Min. nedböjning | Max. nedböjning |
| | [N] | [N] | [mm] | [mm] | [N] | [N] | [mm] | [mm] |
| AVG-50-30 | 300 | 1600 | 1 | 3.5 | 300 | 1400 | 1 | 3 |
| AVG-50-50 | 450 | 2580 | 1 | 3.5 | 450 | 2200 | 1 | 3 |
| AVG-50-60 | 750 | 4300 | 1 | 3.5 | 750 | 3900 | 1 | 3 |
| AVG-75-30 | 400 | 2500 | 1 | 6 | 400 | 2700 | 1 | 6 |
| AVG-75-50 | 600 | 4000 | 1 | 6 | 600 | 4500 | 1 | 6 |
| AVG-75-60 | 800 | 5000 | 1 | 6 | 800 | 6500 | 1 | 6 |
| AVG-90-30 | 140 | 4800 | 1 | 6.5 | 140 | 2900 | 1 | 6.5 |
| AVG-90-50 | 240 | 8100 | 1 | 6.5 | 240 | 4400 | 1 | 6.5 |
| AVG-90-60 | 500 | 17500 | 1 | 6.5 | 500 | 8800 | 1 | 6.5 |

Lägsta belastningsvärdet under vilket vibrationsdämparen inte kan isolera vibrationerna då det blir för stelt.
Maxbelastning är värdet bortom vilket någon typ av fel kan uppstå som påverkar funktionaliteten hos vibrationsdämparen.
Minsta böjningen är klämningen av vibrationsdämparstödet vid lägsta belastning.
Största böjningen är klämningen av vibrationsdämparstödet vid maximal belastning.

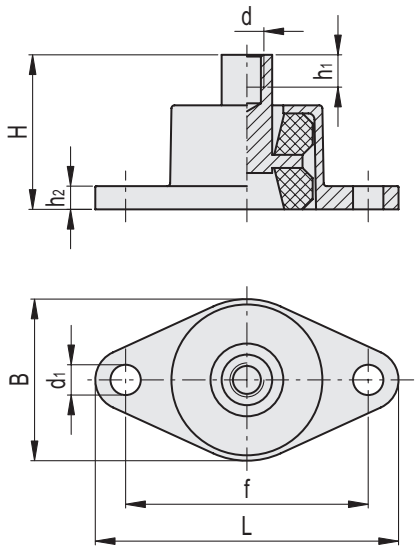


| Kod | Benämning | B | L | H | d | d1 | h1 | h2 | f | Shore A | ⚖ |
|---|---|---|---|---|---|---|---|---|---|---|---|
| 480191 | AVG-50-30 | 70 | 114 | 50 | M12 | 11 | 15 | 6 | 94 | 30 | 340 |
| 480192 | AVG-50-50 | 70 | 114 | 50 | M12 | 11 | 15 | 6 | 94 | 50 | 340 |
| 480193 | AVG-50-60 | 70 | 114 | 50 | M12 | 11 | 15 | 6 | 94 | 60 | 340 |
| 480181 | AVG-75-30 | 80 | 150 | 75 | M16 | 15 | 16 | 10 | 120 | 30 | 650 |
| 480183 | AVG-75-50 | 80 | 150 | 75 | M16 | 15 | 16 | 10 | 120 | 50 | 650 |
| 480185 | AVG-75-60 | 80 | 150 | 75 | M16 | 15 | 16 | 10 | 120 | 60 | 650 |
| 480196 | AVG-90-30 | 110 | 168 | 90 | M24 | 17 | 30 | 12 | 138 | 30 | 1600 |
| 480197 | AVG-90-50 | 110 | 168 | 90 | M24 | 17 | 30 | 12 | 138 | 50 | 1600 |
| 480198 | AVG-90-60 | 110 | 168 | 90 | M24 | 17 | 30 | 12 | 138 | 60 | 1600 |



*Alla design rättigheter förbehållna i enlighet med lagen. Ange alltid källan vid reproduktion av våra ritningar.*