Vajerdämpare

Rostfritt stål

VAJER, STÄNGER OCH SKRUVAR

AISI 316 rostfritt stål.

STANDARDUTFÖRANDE

Gängade genomgående hål.

- **AVC-4**: vajern räcker för fyra rullar.
- **AVC-6**: vajern räcker för sex rullar.
- **AVC-8**: vajern räcker för åtta rullar.
- **AVC-10**: vajern räcker för tio rullar.

KÄNNETECKEN OCH ANVÄNDNING

Vibrationsdämparna med AVC-vajer består av två par stänger, ihopsatta med en kopplingsvajer med spirallindning (spole).
De används vanligtvis för att isolera vibrationer och stötdämpning där resistans mot spänning, kompression eller skjuvkrafter krävs.
Vibrationer kan orsaka:

- funktionsstörningar och förkortning av maskinens livslängd och/eller intilliggande utrustning;
- hälsoskador;
- oväsen.

De är särskilt passande för användning med HVAC, pumpar, renings- och avsaltningsanläggningar, instrumentpaneler, järnväg, flottor och militär. Några exempel på användning visas i Figur 1.
Se Vibrationsdämpare med hög prestanda - Egenskaper och urvalskriterier (på sidan -).

SPECIALUTFÖRANDEN PÅ FÖRFRÅGAN

- Vajerdämpare med AISI 304-stänger i rostfritt stål.
- Vajerdämpare med aluminiumstänger med krompassivering.



Fig.1

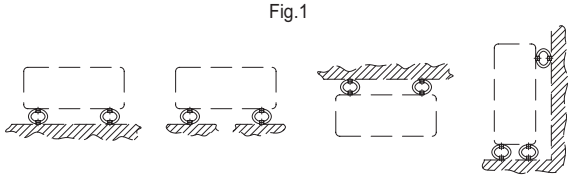

Benämning	Kompressionsresistans				Axial hållkraft				Skjuvresistans			
	Min. statisk belastning [N]	Max. statisk belastning [N]	Min. nedböjning [mm]	Max. nedböjning [mm]	Min. statisk belastning [N]	Max. statisk belastning [N]	Min. nedböjning [mm]	Max. nedböjning [mm]	Min. statisk belastning [N]	Max. statisk belastning [N]	Min. nedböjning [mm]	Max. nedböjning [mm]
AVC-4-4-53	50	110	2	5	50	110	1	3	20	40	5	10
AVC-4-4-64	45	90	2	6	45	90	3	5	10	33	5	13
AVC-4-6-61	200	300	2	4	200	300	2	3	70	150	3	7
AVC-4-6-93	70	140	2	7	70	140	3	6	30	70	5	13
AVC-4-7-110	80	180	2	9	80	180	2	8	30	90	5	17
AVC-4-8-80	370	660	2	6	370	660	2	4	100	270	4	12
AVC-4-10-80	850	1500	2	5	850	1500	1	3	400	900	4	11
AVC-4-10-108	300	630	2	7	300	630	2	6	150	300	5	14
AVC-4-13-102	1000	2500	2	8	1000	2500	2	5	500	1000	5	13
AVC-4-13-133	420	1060	2	11	420	1060	3	9	170	520	5	22
AVC-4-16-120	1260	3000	2	9	1260	3000	2	5	440	1780	4	18
AVC-4-16-152	680	1780	2	13	680	1780	3	9	340	1020	6	24
AVC-6-7-82	200	450	2	6	200	450	2	5	100	230	3	11
AVC-6-8-67	600	1000	2	4	600	1000	2	3	300	600	3	8
AVC-6-10-80	1500	2500	2	5	1500	2500	1	3	750	1400	5	11
AVC-6-10-140	380	660	4	10	380	660	4	8	85	300	5	26
AVC-6-13-90	1560	3480	2	6	1560	3480	1	3	550	1475	4	12
AVC-6-13-135	850	1500	4	11	850	1500	4	11	300	800	6	21
AVC-8-10-80	1300	2500	2	5	1300	2500	1	2	400	920	3	9
AVC-8-10-140	300	820	3	11	300	820	1	6	100	390	6	24
AVC-8-13-120	1500	3000	4	11	1500	3000	3	7	600	1500	7	19
AVC-8-13-145	1230	2080	4	12	1230	2080	4	8	540	1080	5	22
AVC-10-16-150	2400	4900	5	11	2400	4900	4	9	820	2000	5	20
AVC-10-16-185	1750	2800	6	16	1750	2800	6	12	280	1160	6	30

Lägsta belastningsvärdet under vilket vibrationsdämparen inte kan isolera vibrationerna då det blir för stelt.
Maxbelastning är värdet bortom vilket någon typ av fel kan uppstå som påverkar funktionaliteten hos vibrationsdämparen.
Minsta böjningen är klämningen av vibrationsdämparstödet vid lägsta belastning.
Största böjningen är klämningen av vibrationsdämparstödet vid maximal belastning.

11/2025

Alla design rättigheter förbehållna i enlighet med lagen. Ange alltid källan vid reproduktion av våra ritningar.

AVC-4-4-53

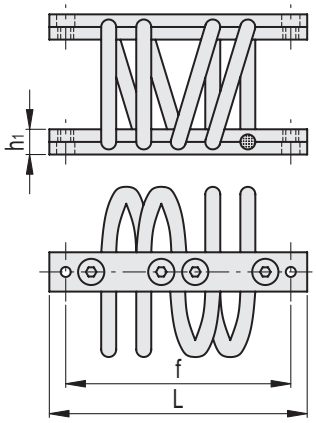

AVC-4-6-61....AVC-4-13-102

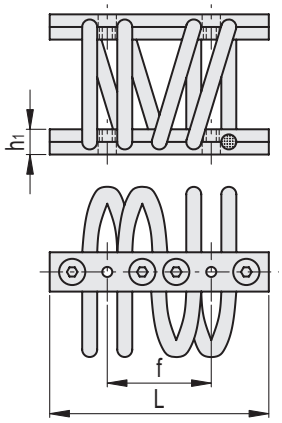

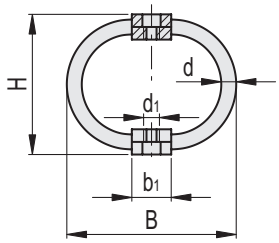

AVC-4

Kod	Benämning	B	L	H	d	d6H	d1	h	s	f	⚖
480001	AVC-4-4-53	53 ±3	71	45 ±3	4	8	M6	15	8	61	154
480002	AVC-4-4-64	64±3	71	51±3	4	8	M6	15	12	61	170
480003	AVC-4-6-61	61 ±3	91	51 ±3	6	12	M6	15	12	46	305
480005	AVC-4-6-93	90 ±4	91	65 ±4	6	12	M6	15	12	46	420
480007	AVC-4-7-110	110 ±4	91	79 ±4	7	12	M6	15	12	46	443
480008	AVC-4-8-80	80±3	91	60±3	8	12	M6	15	12	46	435
480009	AVC-4-10-80	80 ±4	155	68 ±4	10	16	M8	25	16	83	1111
480011	AVC-4-10-108	108 ±4	155	89 ±4	10	16	M8	25	16	83	1241
480013	AVC-4-13-102	101 ±4	155	80 ±4	13	20	M8	25	20	83	1586
480014	AVC-4-13-133	133±3	155	108±3	13	20	M8	25	20	83	1765
480016	AVC-4-16-120	120±3	155	98±3	16	25	M10	25	25	83	2740
480018	AVC-4-16-152	152±3	155	117±3	16	25	M10	25	25	83	3120

AVC-6

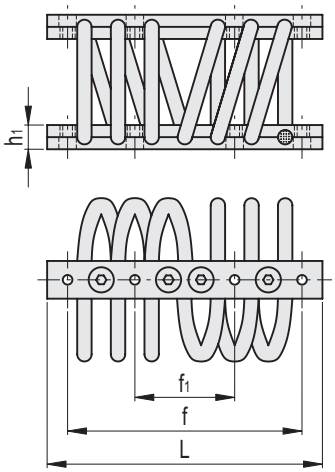

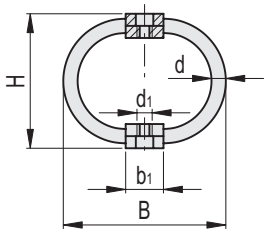

AVC-6

Kod	Benämning	B	L	H	d	d6H	d1	h	s	f	f±5*	⚖
480021	AVC-6-7-82	82 ±4	200	60 ±4	7	12	M6	15	12	155	66	711
480023	AVC-6-8-67	67 ±4	200	53 ±4	8	12	M6	15	12	155	66	718
480025	AVC-6-10-80	80 ±4	169	68 ±4	10	16	M6	25	16	155	66	1272
480026	AVC-6-10-140	140±3	169	108±3	10	16	M6	25	16	155	66	1990
480027	AVC-6-13-135	135 ±5	178	110 ±5	13	20	M8	25	20	155.5	66.6	2610
480028	AVC-6-13-90	90±3	178	75±3	13	20	M8	25	20	155.5	66	2640

Alla design rättigheter förbehållna i enlighet med lagen. Ange alltid källan vid reproduktion av våra ritningar.

AVC-8

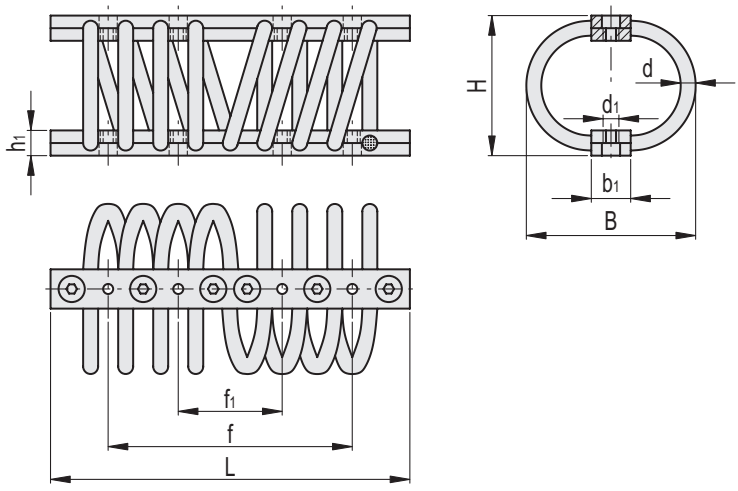

INOX STAINLESS STEEL

AVC-8

Kod	Benämning	B	L	H	d	d6H	d1	d1 ±4	b1	h	h1	s	f	f±5*	f1	⚖
480029	AVC-8-13-120	118 ±4	222	95 ±4	13	20	M6	-	-	25	-	20	155	66	-	2670
480031	AVC-8-10-80	80±3	222	68±3	10	16	M6	M6	25	25	16	16	155	66	66	2010
480033	AVC-8-10-140	140±3	222	108±3	10	16	M6	M6	25	25	16	16	155	66	66	2620
480035	AVC-8-13-145	145±3	222	108±3	13	20	M6	M6	25	25	20	20	155	66	66	3520

AVC-10

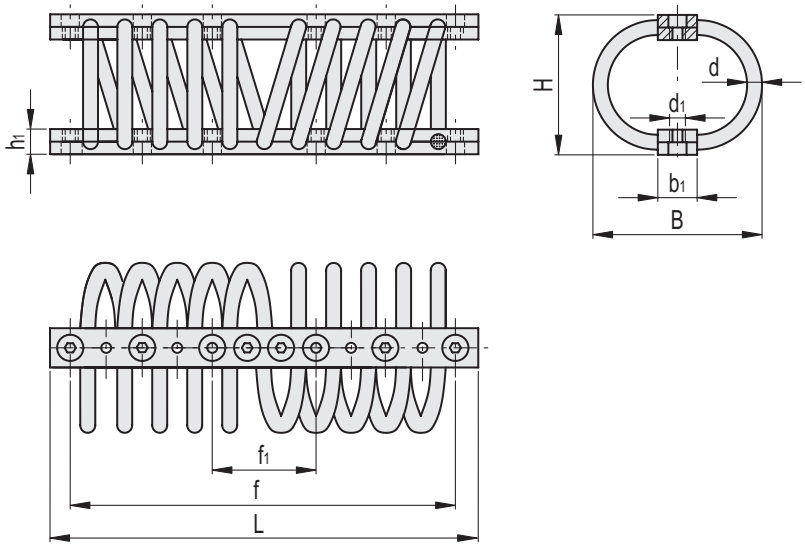

INOX STAINLESS STEEL

AVC-10

Kod	Benämning	B	L	H	d	d6H	d1	d1 ±4	b1	h	h1	s	f	f±5*	f1	⚖
480041	AVC-10-16-150	150±3	363	120±3	16	25	M10	M10	25	25	25	25	274.5	152.5	152.5	7300
480043	AVC-10-16-185	185±3	363	145±3	16	25	M10	M10	25	25	25	25	274.5	152.5	152.5	8350

Alla design rättigheter förbehållna i enlighet med lagen. Ange alltid källan vid reproduktion av våra ritningar.