VDN.FP+I+ST | Volantini a disco di sicurezza

Duroplasto

MATERIALE
Duroplasto a base fenolica (PF) rinforzato, alta resistenza, colore nero, finitura lucida.

ANELLO
Alluminio anodizzato opaco.
(ELESA Original design - Reg. U.S. Pat. & TM Off.)

ESECUZIONE STANDARD
Boccola ad innesto di sicurezza con accoppiamento "Tirando" GN 000.5 (vedi pag. 148) in acciaio temprato con superfici di scorrimento rettificate, foro di montaggio alesato H7 e cava per linguetta secondo DIN 6885/2 tolleranza P9 (vedi pag. A-15).
Impugnatura girevole I.301+x (vedi pag. 574) in Duroplasto.

ESECUZIONI SPECIALI A RICHIESTA
E' possibile richiedere l'accoppiamento "Premendo" che, con l'inversione della posizione della boccola, attiva il volantino con una manovra opposta alla standard.

ISTRUZIONI D'USO
I volantini di sicurezza sono concepiti in conformità alle norme di prevenzione antinfortunistica: anche in caso di urto o pressione accidentale durante il funzionamento della macchina, il volantino rimane disinserito in posizione di riposo. La manovra dell'albero può infatti avvenire solamente "Tirando" il volantino parallelamente all'asse: i due elementi dentati della boccola si innestano l'uno nell'altro, rendendo così solidale il volantino all'albero. Il volantino ritorna automaticamente nella posizione di riposo quando viene rilasciato al termine della manovra.

ERGONOMIA
La corona con lobatura interna posteriore facilita la presa e la manovra del volantino.



ELESA Original design

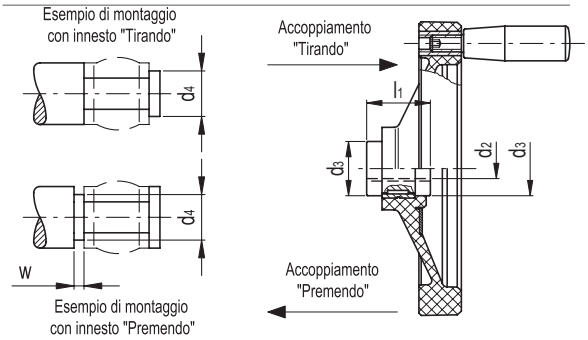

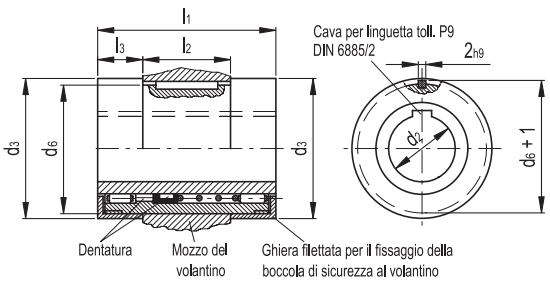

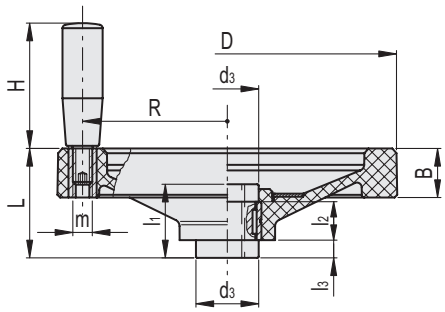

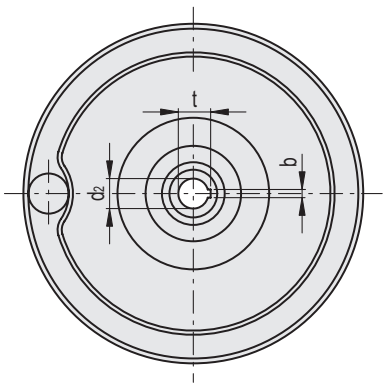

Codice	Descrizione	D	d2 H7	L	B	d3	d4 max	d6	l1	l2 ±0.2	l3	H	m	R	wmin	t	b	⚖
73728	VDN.125 FP+I+ST12	125	12	58	28	29	17	25 -0.05	42	18	12	65	M8	50	4	13.1	4	465
73738	VDN.150 FP+I+ST14	150	14	67	30	33	21	29 -0.05	48	20	14	65	M8	62	4	15.3	5	650
73748	VDN.175 FP+I+ST14	175	14	69	32	33	21	29 -0.05	48	20	14	80	M10	72.5	4	15.3	5	810
73758	VDN.200 FP+I+ST18	200	18	72	32	39	26	35 -0.05	50	24	13	90	M10	82	4	19.7	6	1220
73778	VDN.250 FP+I+ST22	249	22	82	36	46	30	41 -0.05	54	28	13	90	M10	106	4	23.7	6	1670

Proprietà dei modelli riservata ai termini di legge. Disegni e immagini non riproducibili se non citando la fonte.

11/2019