MATERIALE
Tecnopolimero a base poliammidica (PA) rinforzato fibra vetro certificato autoestinguente UL-94 V0, colore nero, finitura mat.

ESECUZIONE STANDARD
Boccola ottone con foro filettato cieco (VCT.25) o passante (VCT. da 32 a 50).

DATI TECNICI
In prove di invecchiamento termico a lungo termine, con un decremento massimo delle proprietà critiche meccaniche del 50%, l'indice di temperatura relativa UL 746 B (RTI) è risultato essere pari a 65.
La certificazione "V0" secondo UL-94 V (Underwriters Laboratories) (vedi pag. A-5) indica che su un provino di materiale plastico di forma e dimensioni stabilite, in posizione verticale, la fiamma si estingue entro 10 secondi con completa assenza di gocce incandescenti.



ELESA Original design

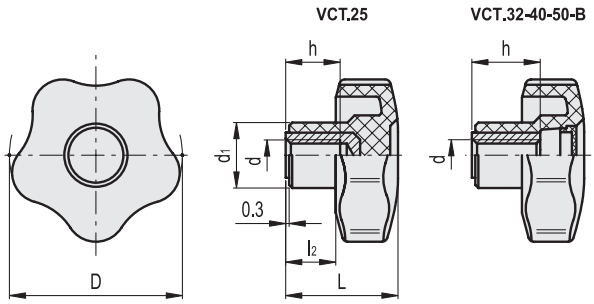

Codice	Descrizione	D	d6H	L	d1	l2	h	⚖
150534	VCT.25 AE-V0 B-M5	25	M5	19	13	8	10	6
150544	VCT.32 AE-V0 B-M6	32	M6	23	15	10	12	11
150564	VCT.40 AE-V0 B-M8	40	M8	27	17	12	18	24
150584	VCT.50 AE-V0 B-M10	50	M10	32	19	14	26	34

Coppia di serraggio limite max indica il valore al di sotto del quale l'inserto metallico, in normali condizioni di impiego, rimane perfettamente ancorato alle parti in plastica.

Proprietà dei modelli riservata ai termini di legge. Disegni e immagini non riproducibili se non citando la fonte.