VC.654 | Volantini di serraggio a lobi

Tecnopolimero

INOX STAINLESS STEEL · RoHS · PA · +130° -30°

MATERIALE

Tecnopolimero a base poliammidica (PA) rinforzato fibra vetro, colore nero, finitura mat.

ESECUZIONI STANDARD

Foro passante filettato.

- **VC.654-FP-B**: boccola in ottone.
- **VC.654-FP-SST**: boccola in acciaio INOX AISI 303.

CARATTERISTICHE E APPLICAZIONI

La forma a cinque lobi permette all'operatore una corretta presa con le dita della mano e impedisce il deposito di antigienici residui grazie alla zona posteriore priva di cavità.

La parte metallica, realizzata in acciaio INOX AISI 303, è adatta all'uso in ambienti che richiedono l'impiego di materiali resistenti alla corrosione.



ELESA Original design

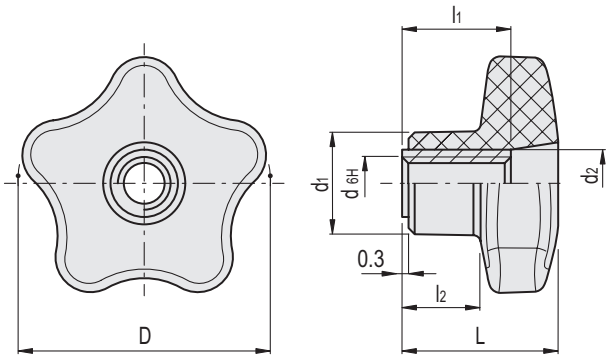

VC.654-FP-B

Codice	Descrizione	D	d_{6H}	L	d_1	d_2	l_1	l_2	⚖
175692	VC.654/40-FP-B-M6	40	M6	24.5	16.5	10	18	12	25
175693	VC.654/40-FP-B-M8	40	M8	24.5	16.5	10	18	12	22
175803	VC.654/50-FP-B-M8	50	M8	29.5	19	13	20	14	43
175804	VC.654/50-FP-B-M10	50	M10	29.5	19	13	20	14	41

VC.654-FP-SST

INOX STAINLESS STEEL

Codice	Descrizione	D	d_{6H}	L	d_1	d_2	l_1	l_2	⚖
175696	VC.654/40-FP-SST-M6	40	M6	24.5	16.5	10	18	12	25
175697	VC.654/40-FP-SST-M8	40	M8	24.5	16.5	10	18	12	22
175807	VC.654/50-FP-SST-M8	50	M8	29.5	19	13	20	14	43
175808	VC.654/50-FP-SST-M10	50	M10	29.5	19	13	20	14	41

Proprietà dei modelli riservata ai termini di legge. Disegni e immagini non riproducibili se non citando la fonte.