TNR-PP | Tappi filettati per alte pressioni

Con guarnizione O-Ring, tecnopolimero (polipropilene)

RoHS PP +80° -30°

MATERIALE
Tecnopolimero a base polipropilenica (PP) rinforzato con fibra di vetro, adatto al contatto con liquidi acidi o basici, colore grigio RAL 7024.

GUARNIZIONE DI TENUTA
OR gomma sintetica EPDM, colore viola.
La sede per l'alloggiamento oltre a garantire l'imperdibilità dell'OR consente una tenuta ottimale anche con coppie di serraggio minime.

TEMPERATURA MASSIMA DI ESERCIZIO IN CONTINUO
80°C.

DATI TECNICI
In prove di laboratorio effettuate con olio minerale tipo CB68 (secondo ISO 3498), a 23°C per un tempo relativamente limitato, si sono ottenuti valori di tenuta alla pressione superiori a 100 bar.
Si consiglia in ogni caso di verificare l'idoneità del prodotto per quanto riguarda la natura del fluido, temperatura di esercizio e tipo di applicazione, nelle condizioni reali di funzionamento.

ACCESSORI SU RICHIESTA
I tappi di chiusura TNR-PP sono personalizzabili con mostrine in alluminio con ideogrammi tipo MH..



ELESA Original design

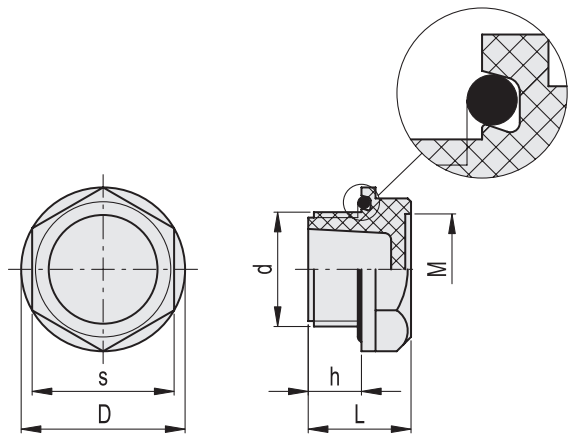

TNR-PP

Codice	Descrizione	d	s	D	h	L	M	⚖
158426	TNR-PP.16x1.5	M16x1.5	22	25.5	10	18	17	6
158427	TNR-PP.20x1.5	M20x1.5	27	32	11	20	20.5	8
158435	TNR-PP.1/4	G 1/4	19	22	9	17	15	4
158436	TNR-PP.3/8	G 3/8	22	25.5	9	18	17	6
158437	TNR-PP.1/2	G 1/2	27	32	11	20	20.5	8
158438	TNR-PP.3/4	G 3/4	32	37	12	22	25	14
158439	TNR-PP.1	G 1	38	44	13	23	31	18
158440	TNR-PP.1.1/4	G 1.1/4	46	53.5	14	26	38	32

Proprietà dei modelli riservata ai termini di legge. Disegni e immagini non riproducibili se non citando la fonte.