Tappi sfiato

con paraspruzzi e astina di livello, tecnopolimero

RoHS PA +100° -30°

COPERCHIO

Tecnopolimero a base poliammidica (PA), finitura semi-mat.
- SFP+a.: colore arancio RAL 2004, con dicitura “OIL”.
- SFP+a.....-C9: colore nero RAL 9005, con dicitura “OIL”.
- SFP+a.....-C2-N: colore arancio RAL 2004, senza dicitura “OIL”.
- SFP+a.....-C9-N: colore nero RAL 9005, senza dicitura “OIL”.

RACCORDO FILETTATO

Tecnopolimero a base poliammidica (PA), colore nero, finitura semi-mat.

GUARNIZIONE DI TENUTA

Rondella piana in gomma sintetica NBR.

ASTINA DI LIVELLO

Acciaio fosfatato a sezione piatta.
A richiesta può essere fornita di lunghezze diverse da quella standard e/o completa di tratti di livello MAX-MIN.

DIAFRAMMA PARASPRUZZI

Tecnopolimero.

ESECUZIONI STANDARD

- **SFP+a**: senza filtro d’aria (diaframma paraspruzzi in colore nero).
- **SFP+F+a**: D = 31, 42 e 57 con filtro d’aria “tech-fil” in filo di acciaio zincato pressato (diaframma paraspruzzi in colore arancio); D = 70 con filtro d’aria “tech-foam” in schiuma di poliuretano reticolata (base poliestere), finezza di filtrazione 40 µ (diaframma paraspruzzi colore grigio).
- **SFP-BA+F+a**: con filtro d’aria “tech-foam” in schiuma di poliuretano reticolata (base poliestere), finezza di filtrazione 40 µ (diaframma paraspruzzi colore grigio).

Attacco rapido a baionetta in lamiera d’acciaio zincato lucido.

TEMPERATURA MASSIMA DI ESERCIZIO IN CONTINUO

100°C.

CARATTERISTICHE E APPLICAZIONI

I tappi sfiato SFP+a sono muniti di diaframma paraspruzzi che impedisce la fuoriuscita dell’olio (design originale ELESA) e sono quindi particolarmente indicati per l’applicazione su serbatoi nei quali l’olio è sottoposto a forti movimenti e può essere proiettato anche verso il tappo di sfiato.

DATI TECNICI

Le portate d’aria per i diversi modelli di tappi possono essere ricavate dal diagramma illustrato in funzione della differenza di pressione tra l’ambiente esterno e l’interno del serbatoio.

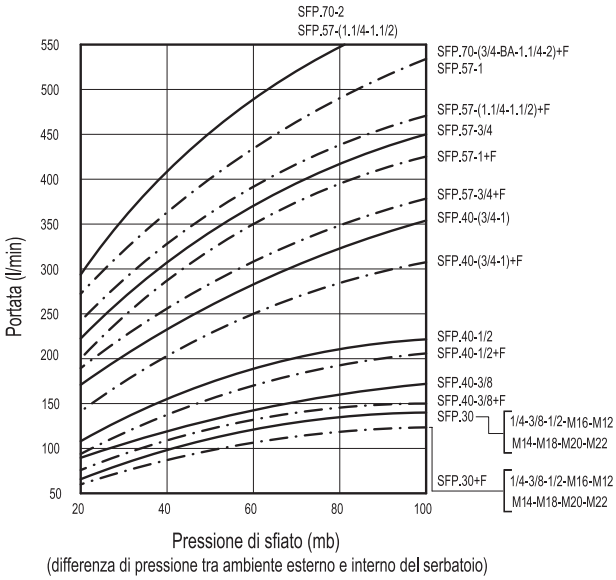



ELESA Original design

Schema di funzionamento

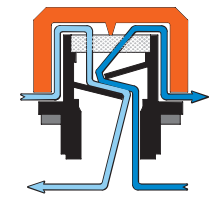

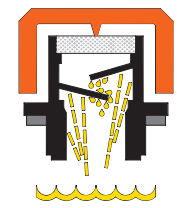

elesa 10/2026

Proprietà dei modelli riservata ai termini di legge. Disegni e immagini non riproducibili se non citando la fonte.

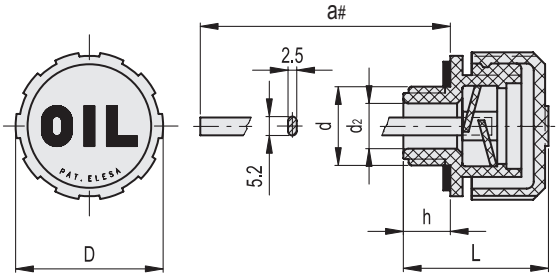

SFP+a

Codice	Descrizione	D	a#	L	d	d_2	h	⚖
54146	SFP.30-12x1.5+a	31	188	29.5	M12x1.5	6	9.5	36
54146-C9	SFP.30-12x1.5+a-C9	31	188	29.5	M12x1.5	6	9.5	36
54166	SFP.30-14x1.5+a	31	188	29.5	M14x1.5	8	9.5	36
54166-C9	SFP.30-14x1.5+a-C9	31	188	29.5	M14x1.5	8	9.5	36
53946	SFP.30-16x1.5+a	31	188	29.5	M16x1.5	10	9.5	36
53946-C9	SFP.30-16x1.5+a-C9	31	188	29.5	M16x1.5	10	9.5	36
53966	SFP.30-18x1.5+a	31	188	29.5	M18x1.5	10	9.5	38
53966-C9	SFP.30-18x1.5+a-C9	31	188	29.5	M18x1.5	10	9.5	38
53983	SFP.30-20x1.5+a	31	188	29.5	M20x1.5	12	9.5	38
53983-C9	SFP.30-20x1.5+a-C9	31	188	29.5	M20x1.5	12	9.5	38
53993	SFP.30-22x1.5+a	31	188	29.5	M22x1.5	12	9.5	33
53993-C9	SFP.30-22x1.5+a-C9	31	188	29.5	M22x1.5	12	9.5	33
54346	SFP.40-24x1.5+a	42	184	36.5	M24x1.5	18	11.5	45
54346-C9	SFP.40-24x1.5+a-C9	42	184	36.5	M24x1.5	18	11.5	45
54366	SFP.40-26x1.5+a	42	184	36.5	M26x1.5	18	11.5	35
54366-C9	SFP.40-26x1.5+a-C9	42	184	36.5	M26x1.5	18	11.5	35
53936	SFP.30-1/4+a	31	188	29.5	G 1/4	8	9.5	35
53936-C9	SFP.30-1/4+a-C9	31	188	29.5	G 1/4	8	9.5	35
54011	SFP.30-3/8+a	31	188	29.5	G 3/8	10	9.5	33
54011-C9	SFP.30-3/8+a-C9	31	188	29.5	G 3/8	10	9.5	37
54111	SFP.30-1/2+a	31	188	29.5	G 1/2	12	9.5	38
54111-C9	SFP.30-1/2+a-C9	31	188	29.5	G 1/2	12	9.5	38
54211	SFP.40-3/4+a	42	184	36.5	G 3/4	18	11.5	48
54211-C9	SFP.40-3/4+a-C9	42	184	36.5	G 3/4	18	11.5	48
54311	SFP.40-1+a	42	184	36.5	G 1	18	11.5	48
54311-C9	SFP.40-1+a-C9	42	184	36.5	G 1	18	11.5	48
56703	SFP.57-3/4+a	57	184	42	G 3/4	18	14	69
56703-C9	SFP.57-3/4+a-C9	57	184	42	G 3/4	18	14	67
56733	SFP.57-1+a	57	184	42	G 1	18	14	69
56733-C9	SFP.57-1+a-C9	57	184	42	G 1	18	14	67
54411	SFP.57-1¼+a	57	184	44	G 1 1/4	28	16	67
54411-C9	SFP.57-1¼+a-C9	57	184	44	G 1 1/4	28	16	67
54511	SFP.57-1½+a	57	184	44	G 1 1/2	28	16	69
54511-C9	SFP.57-1½+a-C9	57	184	44	G 1 1/2	28	16	69
54877	SFP.70-2+a	70	179	59	G 2	23	17	103
54877-C9	SFP.70-2+a-C9	70	179	59	G 2	23	17	103

Puoi scegliere lunghezze diverse da quella standard e/o aggiungere i tratti di livello MAX-MIN. Per richiedere la customizzazione, seleziona un articolo e segui la procedura guidata sul web.

Proprietà dei modelli riservata ai termini di legge. Disegni e immagini non riproducibili se non citando la fonte.

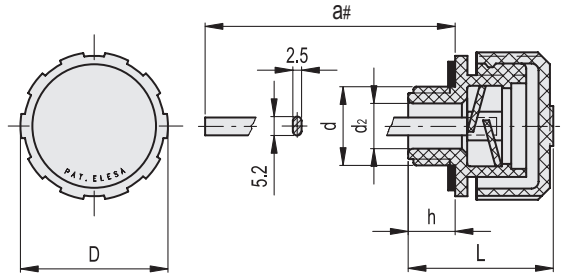

SFP+a-N

Codice	Descrizione	D	a#	L	d	d_2	h	⚖
54146-C2-N	SFP.30-12x1.5+a-C2-N	31	188	29.5	M12x1.5	6	9.5	36
54146-C9-N	SFP.30-12x1.5+a-C9-N	31	188	29.5	M12x1.5	6	9.5	36
54166-C2-N	SFP.30-14x1.5+a-C2-N	31	188	29.5	M14x1.5	8	9.5	36
54166-C9-N	SFP.30-14x1.5+a-C9-N	31	188	29.5	M14x1.5	8	9.5	36
53946-C2-N	SFP.30-16x1.5+a-C2-N	31	188	29.5	M16x1.5	10	9.5	36
53946-C9-N	SFP.30-16x1.5+a-C9-N	31	188	29.5	M16x1.5	10	9.5	36
53966-C2-N	SFP.30-18x1.5+a-C2-N	31	188	29.5	M18x1.5	10	9.5	38
53966-C9-N	SFP.30-18x1.5+a-C9-N	31	188	29.5	M18x1.5	10	9.5	38
53983-C2-N	SFP.30-20x1.5+a-C2-N	31	188	29.5	M20x1.5	12	9.5	38
53983-C9-N	SFP.30-20x1.5+a-C9-N	31	188	29.5	M20x1.5	12	9.5	38
53993-C2-N	SFP.30-22x1.5+a-C2-N	31	188	29.5	M22x1.5	12	9.5	33
53993-C9-N	SFP.30-22x1.5+a-C9-N	31	188	29.5	M22x1.5	12	9.5	33
54346-C2-N	SFP.40-24x1.5+a-C2-N	42	184	36.5	M24x1.5	18	11.5	45
54346-C9-N	SFP.40-24x1.5+a-C9-N	42	184	36.5	M24x1.5	18	11.5	45
54366-C2-N	SFP.40-26x1.5+a-C2-N	42	184	36.5	M26x1.5	18	11.5	35
54366-C9-N	SFP.40-26x1.5+a-C9-N	42	184	36.5	M26x1.5	18	11.5	35
53936-C2-N	SFP.30-1/4+a-C2-N	31	188	29.5	G 1/4	8	9.5	35
53936-C9-N	SFP.30-1/4+a-C9-N	31	188	29.5	G 1/4	8	9.5	35
54011-C2-N	SFP.30-3/8+a-C2-N	31	188	29.5	G 3/8	10	9.5	37
54011-C9-N	SFP.30-3/8+a-C9-N	31	188	29.5	G 3/8	10	9.5	37
54111-C2-N	SFP.30-1/2+a-C2-N	31	188	29.5	G 1/2	12	9.5	38
54111-C9-N	SFP.30-1/2+a-C9-N	31	188	29.5	G 1/2	12	9.5	38
54211-C2-N	SFP.40-3/4+a-C2-N	42	184	36.5	G 3/4	18	11.5	48
54211-C9-N	SFP.40-3/4+a-C9-N	42	184	36.5	G 3/4	18	11.5	48
54311-C2-N	SFP.40-1+a-C2-N	42	184	36.5	G 1	18	11.5	48
54311-C9-N	SFP.40-1+a-C9-N	42	184	36.5	G 1	18	11.5	48
56703-C2-N	SFP.57-3/4+a-C2-N	57	184	42	G 3/4	18	14	67
56703-C9-N	SFP.57-3/4+a-C9-N	57	184	42	G 3/4	18	14	67
56733-C2-N	SFP.57-1+a-C2-N	57	184	42	G 1	18	14	74
56733-C9-N	SFP.57-1+a-C9-N	57	184	42	G 1	18	14	74
54411-C2-N	SFP.57-1¼+a-C2-N	57	184	44	G 1 1/4	28	16	67
54411-C9-N	SFP.57-1¼+a-C9-N	57	184	44	G 1 1/4	28	16	67
54511-C2-N	SFP.57-1½+a-C2-N	57	184	44	G 1 1/2	28	16	69
54511-C9-N	SFP.57-1½+a-C9-N	57	184	44	G 1 1/2	28	16	69
54877-C2-N	SFP.70-2+a-C2-N	70	179	59	G 2	23	17	103
54877-C9-N	SFP.70-2+a-C9-N	70	179	59	G 2	23	17	103

Puoi scegliere lunghezze diverse da quella standard e/o aggiungere i tratti di livello MAX-MIN. Per richiedere la customizzazione, seleziona un articolo e segui la procedura guidata sul web.

Proprietà dei modelli riservata ai termini di legge. Disegni e immagini non riproducibili se non citando la fonte.



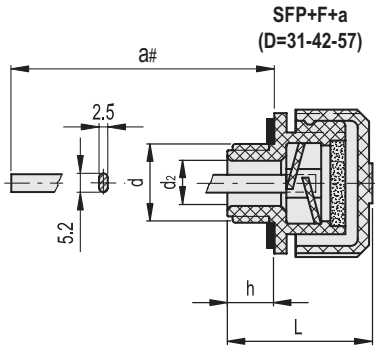

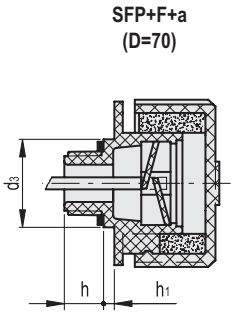

SFP+F+a

Codice	Descrizione	D	a#	L	d	d_2	d_3	h	h_1	⚖
54156	SFP.30-12x1.5+F FIL+a	31	188	29.5	M12x1.5	6	-	9.5	-	34
54156-C9	SFP.30-12x1.5+F FIL+a-C9	31	188	29.5	M12x1.5	6	-	9.5	-	34
54176	SFP.30-14x1.5+F FIL+a	31	188	29.5	M14x1.5	8	-	9.5	-	34
54176-C9	SFP.30-14x1.5+F FIL+a-C9	31	188	29.5	M14x1.5	8	-	9.5	-	34
53956	SFP.30-16x1.5+F+a	31	188	29.5	M16x1.5	10	-	9.5	-	34
53956-C9	SFP.30-16x1.5+F+a-C9	31	188	29.5	M16x1.5	10	-	9.5	-	34
53976	SFP.30-18x1.5+F+a	31	188	29.5	M18x1.5	10	-	9.5	-	39
53976-C9	SFP.30-18x1.5+F+a-C9	31	188	29.5	M18x1.5	10	-	9.5	-	39
53989	SFP.30-20x1.5+F+a	31	188	29.5	M20x1.5	12	-	9.5	-	38
53989-C9	SFP.30-20x1.5+F+a-C9	31	188	29.5	M20x1.5	12	-	9.5	-	38
53999	SFP.30-22x1.5+F+a	31	188	29.5	M22x1.5	12	-	9.5	-	40
53999-C9	SFP.30-22x1.5+F+a-C9	31	188	29.5	M22x1.5	12	-	9.5	-	40
54356	SFP.40-24x1.5+F+a	42	184	36.5	M24x1.5	18	-	11.5		49
54356-C9	SFP.40-24x1.5+F+a-C9	42	184	36.5	M24x1.5	18	-	11.5		49
54376	SFP.40-26x1.5+F+a	42	184	36.5	M26x1.5	18	-	11.5		40
54376-C9	SFP.40-26x1.5+F+a-C9	42	184	36.5	M26x1.5	18	-	11.5		40
53939	SFP.30-1/4+F+a	31	188	29.5	G 1/4	8	-	9.5	-	39
53939-C9	SFP.30-1/4+F+a-C9	31	188	29.5	G 1/4	8	-	9.5	-	38
54031	SFP.30-3/8+F+a	31	188	29.5	G 3/8	10	-	9.5	-	38
54031-C9	SFP.30-3/8+F+a-C9	31	188	29.5	G 3/8	10	-	9.5	-	38
54131	SFP.30-1/2+F+a	31	188	29.5	G 1/2	12	-	9.5	-	36
54131-C9	SFP.30-1/2+F+a-C9	31	188	29.5	G 1/2	12	-	9.5	-	39
54231	SFP.40-3/4+F+a	42	184	36.5	G 3/4	18	-	11.5	-	55
54231-C9	SFP.40-3/4+F+a-C9	42	184	36.5	G 3/4	18	-	11.5	-	55
54331	SFP.40-1+F+a	42	184	36.5	G 1	18	-	11.5	-	54
54331-C9	SFP.40-1+F+a-C9	42	184	36.5	G 1	18	-	11.5	-	54
56713	SFP.57-3/4+F+a	57	184	42	G 3/4	18	-	14	-	80
56713-C9	SFP.57-3/4+F+a-C9	57	184	42	G 3/4	18	-	14	-	74
56743	SFP.57-1+F+a	57	184	42	G 1	18	-	14	-	80
56743-C9	SFP.57-1+F+a-C9	57	184	42	G 1	18	-	14	-	74
54431	SFP.57-1¼+F+a	57	184	44	G 1 1/4	28	-	16	-	80
54431-C9	SFP.57-1¼+F+a-C9	57	184	44	G 1 1/4	28	-	16	-	74
54531	SFP.57-1½+F+a	57	184	44	G 1 1/2	28	-	16	-	79
54531-C9	SFP.57-1½+F+a-C9	57	184	44	G 1 1/2	28	-	16	-	79
54853	SFP.70-3/4+F+a	70	173	63	G 3/4	16	35	15	6	107
54853-C9	SFP.70-3/4+F+a-C9	70	173	63	G 3/4	16	35	15	6	107
54863	SFP.70-1¼+F+a	70	179	59	G 1 1/4	23	-	17	-	105
54863-C9	SFP.70-1¼+F+a-C9	70	179	59	G 1 1/4	23	-	17	-	105
54879	SFP.70-2+F+a	70	179	59	G 2	23	-	17	-	106
54879-C9	SFP.70-2+F+a-C9	70	179	59	G 2	23	-	17	-	106

Puoi scegliere lunghezze diverse da quella standard e/o aggiungere i tratti di livello MAX-MIN. Per richiedere la customizzazione, seleziona un articolo e segui la procedura guidata sul web.

Proprietà dei modelli riservata ai termini di legge. Disegni e immagini non riproducibili se non citando la fonte.

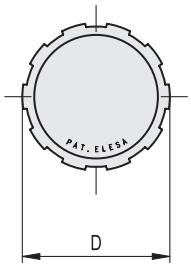

SFP+F+a
(D=31-42-57)

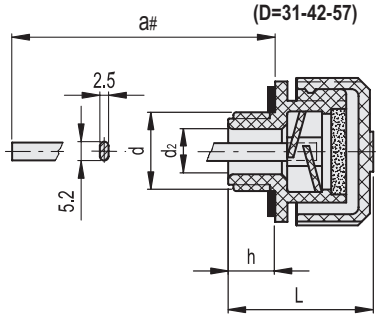

SFP+F+a
(D=70)

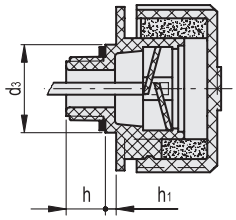

SFP+F+a-N

Codice	Descrizione	D	a#	L	d	d_2	d_3	h	h_1	⚖
54156-C2-N	SFP.30-12x1.5+F FIL+a-C2-N	31	188	29.5	M12x1.5	6	-	9.5	-	34
54156-C9-N	SFP.30-12x1.5+F FIL+a-C9-N	31	188	29.5	M12x1.5	6	-	9.5	-	34
54176-C2-N	SFP.30-14x1.5+F FIL+a-C2-N	31	188	29.5	M14x1.5	8	-	9.5	-	34
54176-C9-N	SFP.30-14x1.5+F FIL+a-C9-N	31	188	29.5	M14x1.5	8	-	9.5	-	34
53956-C2-N	SFP.30-16x1.5+F+a-C2-N	31	188	29.5	M16x1.5	10	-	9.5	-	34
53956-C9-N	SFP.30-16x1.5+F+a-C9-N	31	188	29.5	M16x1.5	10	-	9.5	-	34
53976-C2-N	SFP.30-18x1.5+F+a-C2-N	31	188	29.5	M18x1.5	10	-	9.5	-	39
53976-C9-N	SFP.30-18x1.5+F+a-C9-N	31	188	29.5	M18x1.5	10	-	9.5	-	39
53989-C2-N	SFP.30-20x1.5+F+a-C2-N	31	188	29.5	M20x1.5	12	-	9.5	-	38
53989-C9-N	SFP.30-20x1.5+F+a-C9-N	31	188	29.5	M20x1.5	12	-	9.5	-	38
53999-C2-N	SFP.30-22x1.5+F+a-C2-N	31	188	29.5	M22x1.5	12	-	9.5	-	40
53999-C9-N	SFP.30-22x1.5+F+a-C9-N	31	188	29.5	M22x1.5	12	-	9.5	-	40
54356-C2-N	SFP.40-24x1.5+F+a-C2-N	42	184	36.5	M24x1.5	18	-	11.5		49
54356-C9-N	SFP.40-24x1.5+F+a-C9-N	42	184	36.5	M24x1.5	18	-	11.5		49
54376-C2-N	SFP.40-26x1.5+F+a-C2-N	42	184	36.5	M26x1.5	18	-	11.5		40
54376-C9-N	SFP.40-26x1.5+F+a-C9-N	42	184	36.5	M26x1.5	18	-	11.5		40
53939-C2-N	SFP.30-1/4+F+a-C2-N	31	188	29.5	G 1/4	8	-	9.5	-	38
53939-C9-N	SFP.30-1/4+F+a-C9-N	31	188	29.5	G 1/4	8	-	9.5	-	38
54031-C2-N	SFP.30-3/8+F+a-C2-N	31	188	29.5	G 3/8	10	-	9.5	-	38
54031-C9-N	SFP.30-3/8+F+a-C9-N	31	188	29.5	G 3/8	10	-	9.5	-	38
54131-C2-N	SFP.30-1/2+F+a-C2-N	31	188	29.5	G 1/2	12	-	9.5	-	39
54131-C9-N	SFP.30-1/2+F+a-C9-N	31	188	29.5	G 1/2	12	-	9.5	-	39
54231-C2-N	SFP.40-3/4+F+a-C2-N	42	184	36.5	G 3/4	18	-	11.5	-	55
54231-C9-N	SFP.40-3/4+F+a-C9-N	42	184	36.5	G 3/4	18	-	11.5	-	55
54331-C2-N	SFP.40-1+F+a-C2-N	42	184	36.5	G 1	18	-	11.5	-	54
54331-C9-N	SFP.40-1+F+a-C9-N	42	184	36.5	G 1	18	-	11.5	-	54
56713-C2-N	SFP.57-3/4+F+a-C2-N	57	184	42	G 3/4	18	-	14	-	74
56713-C9-N	SFP.57-3/4+F+a-C9-N	57	184	42	G 3/4	18	-	14	-	74
56743-C2-N	SFP.57-1+F+a-C2-N	57	184	42	G 1	18	-	14	-	74
56743-C9-N	SFP.57-1+F+a-C9-N	57	184	42	G 1	18	-	14	-	74
54431-C2-N	SFP.57-1¼+F+a-C2-N	57	184	44	G 1 1/4	28	-	16	-	74
54431-C9-N	SFP.57-1¼+F+a-C9-N	57	184	44	G 1 1/4	28	-	16	-	74
54531-C2-N	SFP.57-1½+F+a-C2-N	57	184	44	G 1 1/2	28	-	16	-	79
54531-C9-N	SFP.57-1½+F+a-C9-N	57	184	44	G 1 1/2	28	-	16	-	79
54853-C2-N	SFP.70-3/4+F+a-C2-N	70	173	63	G 3/4	16	35	15	6	107
54853-C9-N	SFP.70-3/4+F+a-C9-N	70	173	63	G 3/4	16	35	15	6	107
54863-C2-N	SFP.70-1¼+F+a-C2-N	70	179	59	G 1 1/4	23	-	17	-	105
54863-C9-N	SFP.70-1¼+F+a-C9-N	70	179	59	G 1 1/4	23	-	17	-	105
54879-C2-N	SFP.70-2+F+a-C2-N	70	179	59	G 2	23	-	17	-	106
54879-C9-N	SFP.70-2+F+a-C9-N	70	179	59	G 2	23	-	17	-	106

Puoi scegliere lunghezze diverse da quella standard e/o aggiungere i tratti di livello MAX-MIN. Per richiedere la customizzazione, seleziona un articolo e segui la procedura guidata sul web.

Proprietà dei modelli riservata ai termini di legge. Disegni e immagini non riproducibili se non citando la fonte.



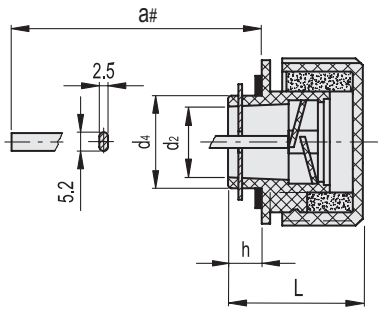

SFP-BA+F+a

Codice	Descrizione	D	a#	L	d_2	d_4	h	⚖
54883	SFP.70-BA+F+a	70	179	56	30	39	14	113
54883-C9	SFP.70-BA+F+a-C9	70	179	56	30	39	14	100

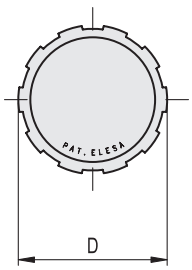

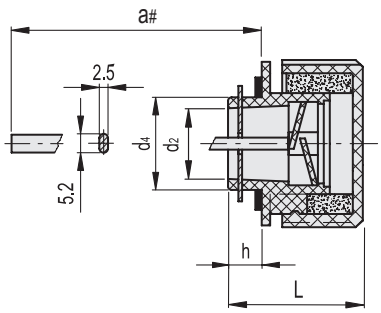

SFP-BA+F+a-N

Codice	Descrizione	D	a#	L	d_2	d_4	h	⚖
54883-C2-N	SFP.70-BA+F+a-C2-N	70	179	56	30	39	14	100
54883-C9-N	SFP.70-BA+F+a-C9-N	70	179	56	30	39	14	100

Proprietà dei modelli riservata ai termini di legge. Disegni e immagini non riproducibili se non citando la fonte.