Ruote monolitiche

Duroplasto alte temperature

RoHS HT 1500 - 2000 N

CORPO RUOTA
Duroplasto a base fenolica (PF), resistente a temperature fino a 300°C.
Durezza 92 Shore D ±5.
Mozzo con foro passante.

APPLICAZIONI
La resistenza ad alte temperature delle ruote RE.F7-HT le rende adatte per l'utilizzo in industrie alimentari e forni di cottura, soprattutto nel settore della panificazione.

ACCESSORI A RICHIESTA
Per il montaggio si consiglia l'utilizzo degli assali AXL.F7 (vedi pag. -)



Forza di trazione o spinta per la movimentazione della ruota [N]			
		Carico [N]	
		1000	2000
D [mm]	80	40	-
	100	37	82

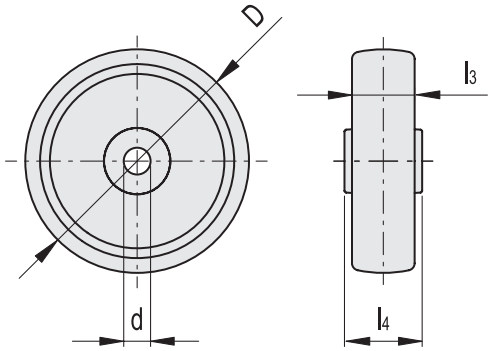

Codice	Descrizione	D	d	l3	l4	Carico statico# [N]	Scorrevolezza# [N]	Portata dinamica# [N]	⚖
448531	RE.F7-080-RBL-HT	80	12	35	39	2500	1250	1500	180
448533	RE.F7-100-RBL-HT	100	12	35	44	3000	1300	2000	300

Per scorrevolezza e portata dinamica vedi Dati Tecnici (a pag. 1296).

Proprietà dei modelli riservata ai termini di legge. Disegni e immagini non riproducibili se non citando la fonte.