RoHS PA +80° 0°

MANIGLIA E STATORE
Tecnopolimero a base poliammidica (PA) rinforzato fibra vetro, colore grigio-nero, finitura mat.

DUE CHIAVI
Ottone nichelato o tecnopolimero a base poliammidica (PA).

ESECUZIONI STANDARD

PR.92-CH	-	D ①	-	K ②	-	F ③

① **D**: serratura posizionata a destra.
S: serratura posizionata a sinistra.

② **K**: serratura con chiave estraibile in due posizioni, rotazione 90°; rotore in lega di zinco zincata
QE: chiusura tipo quadri elettrici; rotore in tecnopolimero a base poliammidica (PA) rinforzato fibra di vetro; vite e rondella in acciaio INOX 304.

③ *Solo per esecuzione K*
F: cifratura differenziata (400 combinazioni).
U: cifratura unica (tutte le serrature si operano con la stessa chiave).
M: cifratura differenziata con chiave passe-partout (160 combinazioni). Ad ogni fornitura viene consegnata una coppia di chiavi passe-partout che le apre tutte.

Solo per esecuzione QE
T: chiusura a innesto triangolare.
Q: chiusura a innesto quadrato.
A: chiusura a innesto a due alette.

Esempio di ordinazione esecuzione K:
51911 PR.92-CH-D-K-F
Esempio di ordinazione esecuzione QE:
51921 PR.92-CH-D-QE-T

DATI TECNICI
I valori di resistenza al sollevamento (F1) e allo sfilo (F2) riportati in tabella sono stati rilevati durante prove di laboratorio eseguite con maniglie montate su pannelli in lamiera dello spessore di 1.5 mm.

ACCESSORI A RICHIESTA *(DA ORDINARE SEPARATAMENTE)*
Levetta di chiusura LPR (a pag. 1426).

ISTRUZIONI DI MONTAGGIO
1. Praticare nella lamiera la foratura secondo la dima indicata.
2. Eliminare le bave di foratura prima di inserire la maniglia.
3. Inserire in battuta la parte superiore della maniglia nel foro (Fig.1)
- Premere sul lato inferiore fino al completo inserimento a scatto della maniglia (Fig.2).

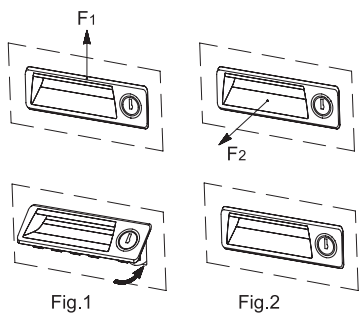

Fig.1 Fig.2


ELESA Original design

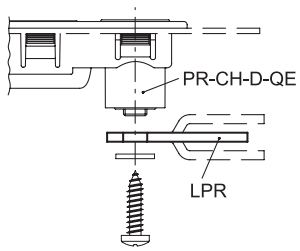

Dima di foratura

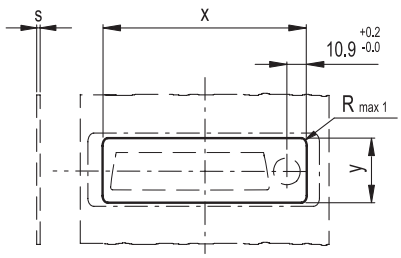

s	x	y
0.7÷1	110 +0.3	30.5 +0.1
>1÷1.5	110 +0.3	30.7 +0.1
>1.5÷2	110 +0.3	31.7 +0.1
>2÷2.2	110 +0.3	31.7 +0.1

Proprietà dei modelli riservata ai termini di legge. Disegni e immagini non riproducibili se non citando la fonte.

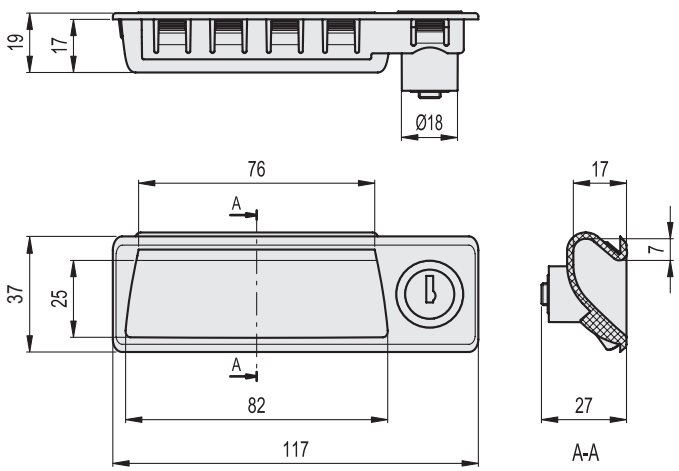

Codice	Descrizione	F1 [N]	F2 [N]	⚖
51911	PR.92-CH-D-K-F	3600	1500	57
51913	PR.92-CH-D-K-U	3600	1500	57
51915	PR.92-CH-D-K-M	3600	1500	57
51921	PR.92-CH-D-QE-T	3600	1500	40
51923	PR.92-CH-D-QE-Q	3600	1500	40
51925	PR.92-CH-D-QE-A	3600	1500	40
51912	PR.92-CH-S-K-F	3600	1500	57
51914	PR.92-CH-S-K-U	3600	1500	57
51916	PR.92-CH-S-K-M	3600	1500	57
51922	PR.92-CH-S-QE-T	3600	1500	40
51924	PR.92-CH-S-QE-Q	3600	1500	40
51926	PR.92-CH-S-QE-A	3600	1500	40

Proprietà dei modelli riservata ai termini di legge. Disegni e immagini non riproducibili se non citando la fonte.