COMPONENTI STANDARD

- **MSR.60-B base di supporto:** tecnopolimero a base poliammidica (PA), rinforzato fibra vetro, colore nero, finitura mat.
- **CC-MSR.60 calottine copriviti:** tecnopolimero a base poliestere (PBT) in sei colori, finitura lucida, montate a pressione. Comprese nella fornitura, rimovibili con cacciavite.

Disponibili anche come accessorio venduto separatamente (vedi tabella).

- **MSR.60-C morsetto a croce:** tecnopolimero a base poliammidica (PA), rinforzato fibra vetro, colore nero, finitura mat.
- **MSR.60-TA-TB-TC-TD-TE-TF morsetti porta dispositivi:** tecnopolimero a base poliammidica (PA), rinforzato fibra vetro.
- **MSR.60-T13 tubi di collegamento:** profilato in alluminio disponibile in lunghezze standard da 100 a 2000 mm.

A richiesta e per quantitativi sufficienti, altre lunghezze.

- **TC13-MSR.60 terminali di chiusura per tubo:** tecnopolimero a base poliammidica (PA), rinforzato fibra vetro, colore nero, finitura mat, da montare a pressione. Compresi nella fornitura.

Disponibili anche come accessorio venduto separatamente (vedi tabella).

CARATTERISTICHE E APPLICAZIONI

I morsetti di sostegno serie MSR. realizzati su brevetto Elesa consentono una facile ed efficace connessione dei componenti, evitando il rischio di una rotazione accidentale.
Il sistema consente il posizionamento assiale o perpendicolare del tubo di collegamento o secondo diversi angoli rispetto al piano di fissaggio.

VANTAGGI

- Tubo di collegamento con forma scanalata antirotazione.
- Bloccaggio dei vari componenti al tubo per mezzo di una sola vite.
- Facile correzione di posizione dei dispositivi supportati su cinque gradi di libertà (vedi disegno).
- Assenza di recessi per evitare il deposito di sporco o sostanze indesiderate.
- Facile identificazione del dispositivo utilizzando calottine di diverso colore sulla base.

ACCESSORI A RICHIESTA

- CC-MSR.60: calottine copriviti in tecnopolimero a base poliestere (PBT) in sei colori, finitura lucida, da montare a pressione (vedi tabella).
- TC13-MSR.60: terminali di chiusura per tubo in tecnopolimero a base poliammidica (PA), rinforzato fibra vetro, colore nero, finitura mat, da montare a pressione (vedi tabella).

C1	C2	C3	C4	C5	C6
RAL7021	RAL2004	RAL7035	RAL1021	RAL5024	RAL3000

CC-MSR.60

Codice	*Descrizione*	*Calottine copriviti per*
*440011-**	*CC-MSR.60-**	*MSR.60-B*

** Completare con l'indice del colore (C1, ..., C6).*

TC13-MSR.60

Codice	*Descrizione*	*Terminali di chiusura per*
440016	*TC13-MSR.60*	*MSR.60-T13*

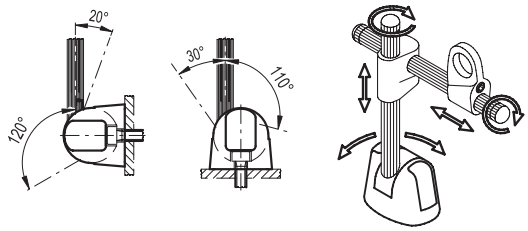



FM design

ISTRUZIONI PER IL MONTAGGIO

1. Fissare il supporto base per mezzo di 2 viti M6 a testa cilindrica con cava esagonale (escluse dalla fornitura).
2. Inserire il terminale di chiusura laterale nell'estremità del tubo sagomato e battere alcuni leggeri colpi con una mazzuola in plastica sino al rifiuto. Non montare il terminale nell'estremità del tubo che si fissa alla base.
3. Inserire il tubo di collegamento nel foro a perimetro sagomato del supporto base e bloccarlo serrando l'apposita vite di serraggio. Coppia di serraggio consigliata 5 Nm.
4. Inserire il morsetto a croce che permette il montaggio di un altro tubo di collegamento.
5. Montare i terminali di chiusura sul tubo di collegamento.
6. Inserire il tubo di collegamento nel foro a perimetro sagomato del morsetto a croce.
7. Montare sul tubo di collegamento l'apposito morsetto porta dispositivo scelto tra i sei disponibili. Dopo aver posizionato i componenti, fissarne la posizione agendo sulle viti. Coppia di serraggio consigliata 3 Nm. Si consiglia di non superare questo valore.
8. A conclusione del bloccaggio montare le calottine copriviti nelle apposite sedi sul supporto base.

Istruzioni per il montaggio

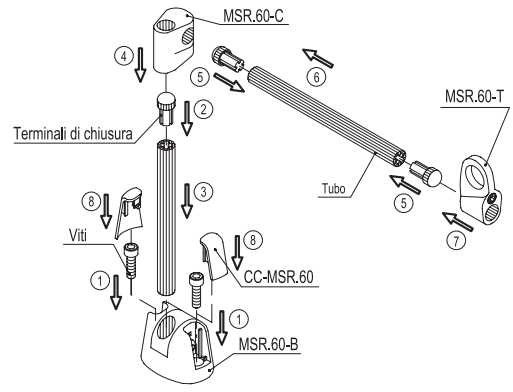

Proprietà dei modelli riservata ai termini di legge. Disegni e immagini non riproducibili se non citando la fonte.



* Completare con l'indice del colore es.: 440001-C9 MSR.60-B-C9

C9	C2	C3	C4	C5	C6
RAL9005	RAL2004	RAL7035	RAL1021	RAL5024	RAL3000

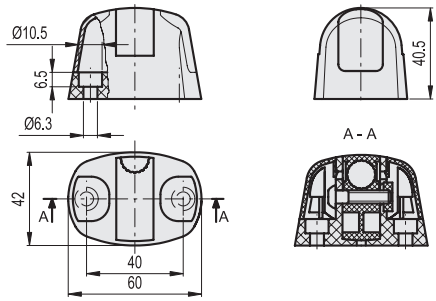

MSR.60-B

Codice	Descrizione	Resistenza allo sfilo [N]	⚖
440001-*	MSR.60-B-*	300	50



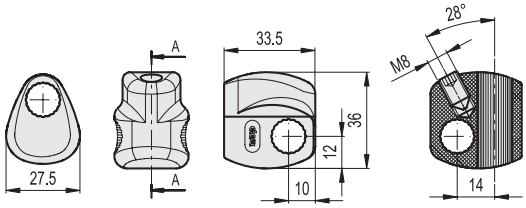

MSR.60-C

Codice	Descrizione	Resistenza allo sfilo [N]	⚖
440021	MSR.60-C	300	19



MSR.60-TA-TB-TC-TD-TE-TF

Codice	Descrizione	Resistenza allo sfilo [N]	⚖
440031	MSR.60-TA	300	18
440032	MSR.60-TB	300	17
440033	MSR.60-TC	300	19
440034	MSR.60-TD	300	18
440035	MSR.60-TE	300	18
440036	MSR.60-TF	300	20

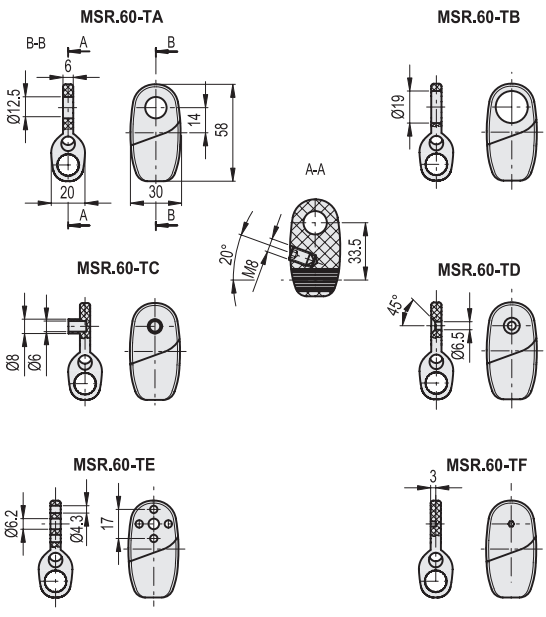



MSR.60-T13

Codice	Descrizione	⚖
440050	MSR.60-T13-100	20
440055	MSR.60-T13-150	28
440060	MSR.60-T13-200	36
440065	MSR.60-T13-250	44
440070	MSR.60-T13-300	52
440200	MSR.60-T13-2000*	320

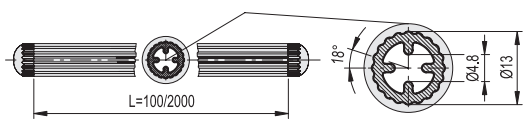

* Fornito senza tappetti di chiusura.

Proprietà dei modelli riservata ai termini di legge. Disegni e immagini non riproducibili se non citando la fonte.