RoHS PA +130° -30° PP +100° -20°

ESECUZIONI STANDARD

- **M.443-CH:** tecnopolimero a base poliammidica (PA) rinforzato con fibra vetro, colore nero, arancio, grigio, rosso e verde, finitura mat. Fori passanti per viti a testa cilindrica con cava esagonale.
- **M.443-N-CH:** tecnopolimero a base polipropilenica (PP) rinforzato con fibra vetro, colore nero. Fori passanti per viti a testa cilindrica con cava esagonale.
- **M.443-SH:** tecnopolimero a base poliammidica (PA) rinforzato con fibra vetro, colore nero. Fori passanti per viti a testa svasata piana.
- **M.443-EH:** tecnopolimero a base poliammidica (PA) rinforzato con fibra vetro, colore nero. Fori passanti per viti a testa cilindrica con cava esagonale, viti a testa esagonale o dadi dal commercio.

DATI TECNICI

Resistenza all'applicazione di un carico a trazione e resistenza all'urto: i valori F1, F2, L1 e L2, riportati in tabella, sono stati rilevati durante prove a rottura, mediante apposito apparecchio dinamometrico, nelle condizioni di prova raffigurate e a temperatura ambiente.

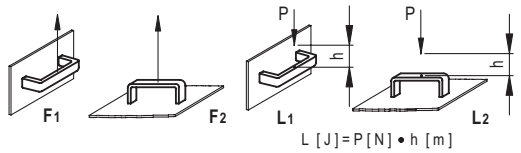



ELESA Original design

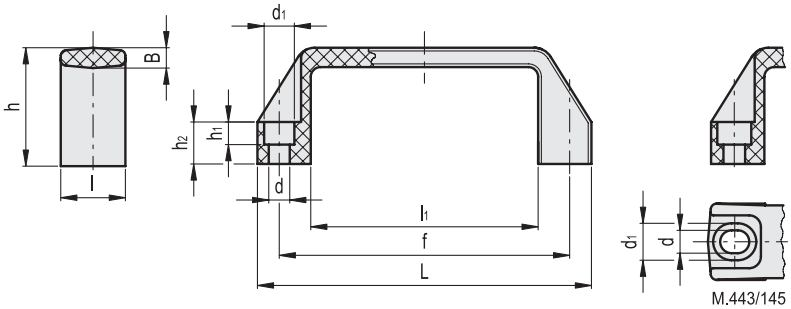

M.443/145
M.443/180

* Completare con l'indice del colore es.: M.443/110-CH-C9

C9	C2	C6	C17	C31
RAL9005	RAL2004	RAL3000	RAL6017	RAL7031

M.443-CH

Codice C9	Codice C2	Codice C6	Codice C17	Codice C31	Descrizione	L	B	l	f	d	d_1	h	h_1	h_2	l_1	F1 [N]	F2 [N]	L1 [J]	L2 [J]	⚖
37001	37002	37005	37006	37004	M.443/110-CH-*	109	5.5	21	93.5±0.5	6.5	10.5	38	7	13	74	2250	2400	15	8	26
37111	37112	37115	37116	37114	M.443/140-6-CH-*	137	7	26	117±1	6.5	10.5	41	7	15	93	3800	2500	20	13	47
37101	37102	37105	37106	37104	M.443/140-8-CH-*	137	7	26	117±1	8.5	13.5	41	8.5	15	93	3800	2500	20	13	43
37145	37142	37149	37147	37148	M.443/145-CH-*	142	7	26	120÷122±1	8.5	13.5	41	8.5	15	100	3700	2500	25	14	45
37151	37152	37155	37156	37154	M.443/150-CH-*	150	7	27	132±1	8.5	13.5	45	8.5	16	108	3500	2500	27	14	48
37183	37184	37188	37182	37185	M.443/170-CH-*	160	7	27	140±1	8.5	13.5	46	8.5	16	113	3400	2600	27	20	55
37191	37192	37190	37194	37193	M.443/180-CH-*	172	7	27	149÷152±1	8.5	13.5	47	8.5	17	125	2900	2700	27	20	59
37241	37242	37248	37245	37244	M.443/190-CH-*	179	7	28	160±1	8.5	13.5	50	8.5	17	132	3300	2700	29	20	63
37201	37202	37205	37206	37204	M.443/200-CH-*	196	7.5	28	179±1	8.5	13.5	50	8.5	17	151	3100	2700	33	20	71
37251	37252	37256	37255	37254	M.443/260-CH-*	260	8.5	30	235±1	10.5	16.5	54	10.5	20	201	3200	3500	40	34	117

elesa 9/2026

Proprietà dei modelli riservata ai termini di legge. Disegni e immagini non riproducibili se non citando la fonte.

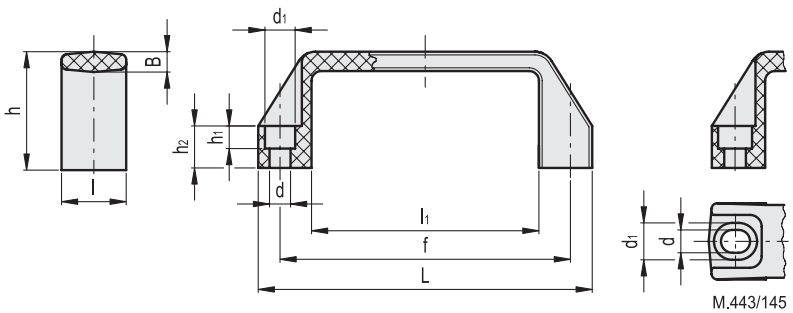

M.443/145
M.443/180

M.443-N-CH

Codice	Descrizione	L	B	l	f	d	d_1	h	h_1	h_2	l_1	F1 [N]	F2 [N]	L1 [J]	L2 [J]	⚖
37031	M.443/110 N-CH	109	5.5	21	93.5±0.5	6.5	10.5	38	7	13	74	1700	1300	8	3	21
37132	M.443/140 6-N-CH	137	7	26	117±1	6.5	10.5	41	7	15	93	2000	1500	10	4	36
37131	M.443/140 8-N-CH	137	7	26	117±1	8.5	13.5	41	8.5	15	93	2000	1500	10	4	36
37143	M.443/145-6-N-CH	142	7	26	120÷122±1	6.5	10.5	41	8.5	15	100	1600	1500	12	5	38
37144	M.443/145 N-CH	142	7	26	120÷122±1	8.5	13.5	41	8.5	15	100	1600	1500	12	5	36
37181	M.443/150 N-CH	150	7	27	132±1	8.5	13.5	45	8.5	16	108	2000	1300	12	5	40
37186	M.443/170 N-CH	160	7	27	140±1	8.5	13.5	46	8.5	16	113	1800	1300	13	6	45
37196	M.443/180 N-CH	172	7	27	149÷152±1	8.5	13.5	47	8.5	17	125	1800	1300	14	7	48
37246	M.443/190 N-CH	179	7	28	160±1	8.5	13.5	50	8.5	17	132	1800	1300	15	7	52
37231	M.443/200 N-CH	196	7.5	28	179±1	8.5	13.5	50	8.5	17	151	1800	1300	16	8	57
37281	M.443/260 N-CH	260	8.5	30	235±1	10.5	16.5	54	10.5	20	201	1700	1700	17	11	99

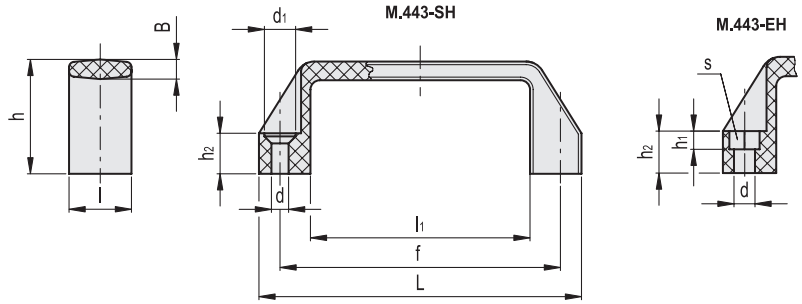

M.443-SH

Codice	Descrizione	L	B	l	f	d	d_1	h	h_2	l_1	F1 [N]	F2 [N]	L1 [J]	L2 [J]	⚖
37036	M.443/110-SH	109	5.5	21	93.5±0.5	5.5	10	38	13	74	2250	2400	15	8	26
37136	M.443/140-SH	137	7	26	117±1	6.5	12	41	15	93	3800	2500	20	13	45
37146	M.443/145-SH	142	7	26	122±1	6.5	12	41	15	100	3700	2500	25	14	47
37187	M.443/170-SH	160	7	27	140±1	6.5	12	46	16	113	3400	2600	27	20	58
37199	M.443/180-SH	172	7	27	150±1	6.5	12	47	17	125	2900	2700	27	20	61
37247	M.443/190-SH	179	7	28	160±1	6.5	12	50	17	132	3300	2700	29	20	65
37236	M.443/200-SH	196	7.5	28	179±1	6.5	12	50	17	151	3100	2700	33	20	74

M.443-EH

Codice	Descrizione	L	B	l	f	d	h	h_1	h_2	l_1	s	F1 [N]	F2 [N]	L1 [J]	L2 [J]	⚖
37037	M.443/110-EH-5	109	5.5	21	93.5±0.5	5.5	38	6	13	74	8	2250	2400	15	8	26
37137	M.443/140-EH-6	137	7	26	117±1	6.5	41	6	15	93	10	3800	2500	20	13	45
37141	M.443/145-EH-6	142	7	26	122±1	6.5	41	6.5	15	100	10	3700	2500	25	14	45
37189	M.443/170-EH-6	160	7	27	140±1	6.5	46	6.5	16	113	10	3400	2600	27	20	56
37198	M.443/180-EH-6	172	7	27	150±1	6.5	47	6.5	17	125	10	2900	2700	27	20	61
37249	M.443/190-EH-6	179	7	28	160±1	6.5	50	6.5	17	132	10	3300	2700	29	20	64
37138	M.443/140-EH-8	137	7	26	117±1	8.5	41	8.5	15	93	13	3100	2700	33	20	42

Proprietà dei modelli riservata ai termini di legge. Disegni e immagini non riproducibili se non citando la fonte.