LV.F-125-APS | Elementi di livellamento per fissaggio a terra

Base in tecnopolimero, stelo in acciaio

RoHS PA NBR +100° -30°

BASE
Tecnopolimero a base poliammidica (PA) rinforzato fibra vetro, colore nero, finitura mat.

STELO PASSANTE
Acciaio zincato lucido filettato con esagono di regolazione.

ESECUZIONI STANDARD
- **LV.F-APS**: senza disco antiscivolo.
- **LV.F-APS-AS**: con disco antiscivolo in gomma NBR, durezza 90 Shore A, fornito montato con piastra di rinforzo in acciaio zincato, fissati per mezzo di due viti.

FISSAGGIO A TERRA
Per mezzo di due fori a 180°, forniti chiusi da un diaframma (facilmente rimovibile con un punteruolo) per impedire il deposito di antigienici residui nel caso in cui non sia utilizzato (vedi Fig. 1).

CARATTERISTICHE E APPLICAZIONI
La speciale zigrinatura sotto il bordo d'appoggio al suolo della base conferisce un'eccellente aderenza e stabilità nell'impiego dell'elemento senza disco antiscivolo anche su fondi non perfettamente livellati.
I componenti dell'elemento di livellamento (base e stelo) sono forniti gia assiemati

ACCESSORI A RICHIESTA
Dado in acciaio zincato lucido (vedi Dadi NT. a pag. 1137).

ESECUZIONI SPECIALI A RICHIESTA
Steli in acciaio INOX AISI 304.



ELESA Original design

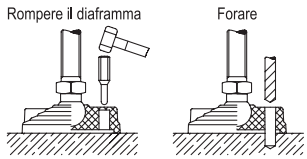

Fig.1

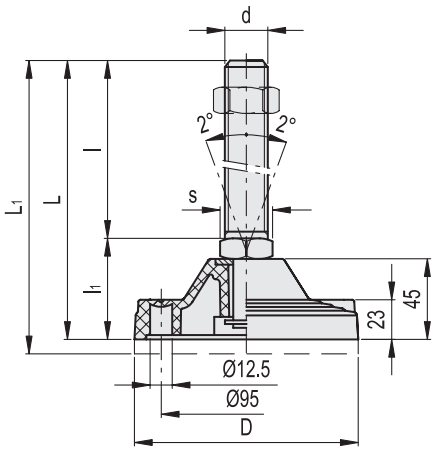

LV.F-APS **LV.F-APS-AS**

Codice	Descrizione	Codice	Descrizione	D	d	L	L1#	l	l1	s	Carico statico limite max.* [N]	⚖	⚖#
313961	LV.F-125-APS-M20x95	316961	LV.F-125-APS-AS-M20x95	125	M20	150	160	95	55	24	40000	470	720
313965	LV.F-125-APS-M20x155	316965	LV.F-125-APS-AS-M20x155	125	M20	210	220	155	55	24	40000	590	840
313971	LV.F-125-APS-M24x95	316971	LV.F-125-APS-AS-M24x95	125	M24	150	160	95	55	24	40000	625	875
313975	LV.F-125-APS-M24x155	316975	LV.F-125-APS-AS-M24x155	125	M24	210	220	155	55	24	40000	740	990
313985	LV.F-125-APS-M30x155	316985	LV.F-125-APS-AS-M30x155	125	M30	210	220	155	55	30	40000	930	1180

* Il carico statico limite max è il valore oltre il quale il carico applicato all'elemento, in particolari condizioni di impiego, può dar luogo a qualche tipo di cedimento del materiale plastico. A questo valore dovrà quindi essere applicato un coefficiente che tenga conto dell'importanza e del livello di sicurezza della specifica applicazione.
# Valore con disco antiscivolo montato.

Proprietà dei modelli riservata ai termini di legge. Disegni e immagini non riproducibili se non citando la fonte.