LV.F-125-ACV | Elementi di livellamento per fissaggio a terra

Base in tecnopolimero, stelo in acciaio

RoHS PA NBR +100° -30°

BASE
Tecnopolimero a base poliammidica (PA) rinforzato fibra vetro.

COLORE
Nero, finitura mat.

STELO PASSANTE ARTICOLATO
Acciaio zincato lucido filettato con esagono di regolazione.
Fissato alla base a mezzo di vite e rondella in acciaio zincato lucido.

RONDELLA CONCAVA D'APPOGGIO DELLO STELO
Acciaio zincato lucido.

ESECUZIONI STANDARD
- **LV.F-ACV**: senza disco antiscivolo.
- **LV.F-ACV-AS**: con disco antiscivolo in gomma NBR, durezza 90 Shore A fornito montato con piastra di rinforzo in acciaio zincato fissata per mezzo di due viti.

FISSAGGIO A TERRA
Per mezzo di due fori a 180°, forniti chiusi da un diaframma (facilmente rimovibile con un punteruolo) per impedire il deposito di antigienici residui nel caso in cui non sia utilizzato (vedi Fig.1).

CARATTERISTICHE E APPLICAZIONI
La speciale zigrinatura sotto il bordo d'appoggio al suolo della base conferisce un'eccellente aderenza e stabilità nell'impiego dell'elemento senza disco antiscivolo anche su fondi non perfettamente livellati.
I componenti dell'elemento di livellamento (base e stelo) sono forniti gia assiemati

ACCESSORI A RICHIESTA
Dado in acciaio zincato lucido (vedi Dadi NT. a pag. 1137).

ESECUZIONI SPECIALI A RICHIESTA
Steli in acciaio INOX AISI 304.



ELESA Original design

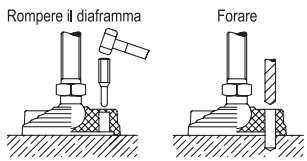

Fig.1

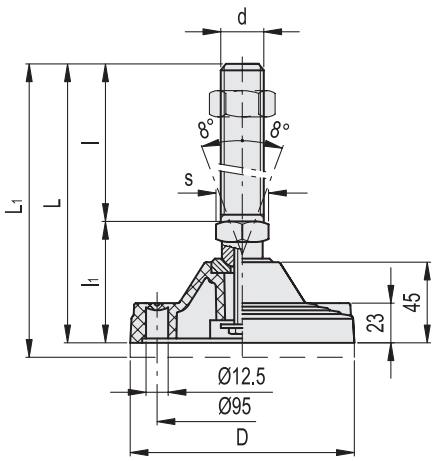

LV.F-ACV **LV.F-ACV-AS**

Codice	Descrizione	Codice	Descrizione	D	d	L	L1#	l	l1	s	Carico statico limite max.* [N]	⚖	⚖#
313921	LV.F-125-ACV-M20x136	316921	LV.F-125-ACV-AS-M20x136	125	M20	200	210	136	64	24	40000	585	835
313925	LV.F-125-ACV-M20x186	316925	LV.F-125-ACV-AS-M20x186	125	M20	250	260	186	64	24	40000	695	945
313931	LV.F-125-ACV-M24x136	316931	LV.F-125-ACV-AS-M24x136	125	M24	200	210	136	64	24	40000	735	985
313935	LV.F-125-ACV-M24x186	316935	LV.F-125-ACV-AS-M24x186	125	M24	250	260	186	64	24	40000	845	1095
313941	LV.F-125-ACV-M30x136	316941	LV.F-125-ACV-AS-M30x136	125	M30	200	210	136	64	30	40000	945	1195
313945	LV.F-125-ACV-M30x186	316945	LV.F-125-ACV-AS-M30x186	125	M30	250	260	186	64	30	40000	1035	1285

* Il carico statico limite max è il valore oltre il quale il carico applicato all'elemento, in particolari condizioni di impiego, può dar luogo a qualche tipo di cedimento del materiale plastico. A questo valore dovrà quindi essere applicato un coefficiente che tenga conto dell'importanza e del livello di sicurezza della specifica applicazione.
# Valore con disco antiscivolo montato.

Proprietà dei modelli riservata ai termini di legge. Disegni e immagini non riproducibili se non citando la fonte.