CORPO LEVA A CAMMA
Tecnopolimero a base poliammidica (PA) rinforzato fibra vetro, colore nero, finitura mat.

PERNO LEVA
Acciaio zincato lucido o INOX AISI 303, attacco con foro o prigioniero filettato.

ELEMENTO DI COLLEGAMENTO E RITEGNO TRA LEVA E LA BASE DI SCORRIMENTO DELLA CAMMA
Tecnopolimero a base poliammidica (PA), colore nero.

BASE SCORRIMENTO DELLA CAMMA
SUPER-tecnopolimero a base poliammidica (PA) colore nero.

GHIERA DI REGOLAZIONE ZIGRINATA
SUPER-tecnopolimero a base poliammidica (PA) colore nero.

ESECUZIONI STANDARD
- **LAC-B:** posizionamento senza ghiera di regolazione, perno leva con foro filettato in acciaio zincato lucido.
- **LAC-SST:** posizionamento senza ghiera di regolazione, perno leva con foro filettato in acciaio INOX AISI 303.
- **LAC-p:** posizionamento senza ghiera di regolazione, perno leva con prigioniero filettato in acciaio zincato, estremità terminale smussata UNI 947: ISO 4753 (vedi Dati Tecnici a pag. A-11).
- **LAC-SST-p**: posizionamento senza ghiera di regolazione, perno leva con prigioniero filettato in acciaio INOX AISI 303, estremità terminale smussata UNI 947: ISO 4753 (vedi Dati Tecnici a pag. A-11).
- **LAC-B-R:** posizionamento con ghiera di regolazione, perno leva con foro filettato in acciaio zincato lucido.
- **LAC-SST-R:** posizionamento con ghiera di regolazione, perno leva con foro filettato in acciaio INOX AISI 303.
- **LAC-p-R**: posizionamento con ghiera di regolazione, perno leva con prigioniero filettato in acciaio zincato, estremità terminale smussata UNI 947: ISO 4753 (vedi Dati Tecnici a pag. A-11).
- **LAC-SST-p-R:** posizionamento con ghiera di regolazione, perno leva con prigioniero filettato in acciaio INOX AISI 303, estremità terminale smussata UNI 947 : ISO 4753 (vedi Dati Tecnici a pag. A-11).

CARATTERISTICHE ED APPLICAZIONI
La leva a camma è un dispositivo che permette un rapido ed efficace serraggio.
Il modello LAC-R con ghiera di regolazione (brevetto ELESA) offre un rapido ed efficace serraggio. Infatti, la ghiera zigrinata alla base permette di regolare la forza di serraggio esercitata e di bloccare contemporaneamente la leva nella posizione desiderata.

ESECUZIONI SPECIALI A RICHIESTA
Leve a camma con elemento di collegamento non forato per una miglior pulibilità (per quantitativi sufficienti).

AVVERTENZE PER IL MONTAGGIO
LAC-B, LAC-SST, LAC-B-R e LAC-SST-R con foro di attacco filettato. La vite sulla quale deve essere montata la leva a camma deve sporgere dalla superficie di montaggio di una lunghezza massima h1 max dalla battuta come riportato in tabella e in Fig. 1. Per avvertire l'utilizzatore del raggiungimento della quota h1 max, la vite trova una battuta ricavata nell'elemento di collegamento.

ISTRUZIONI PER IL SERRAGGIO E LA REGOLAZIONE
- LAC: sollevare e ruotare la leva in senso orario fino all'arresto quindi, per completare il serraggio, abbassare la leva il cui fulcro è una camma eccentrica che ruotando agisce sulla base.
- LAC-R: ruotare la leva in senso orario fino all'arresto.

Regolazione fine: ruotare, in senso orario o antiorario, la ghiera zigrinata di regolazione per calibrare la forza di serraggio e portare la leva nella posizione desiderata. La ghiera ha un'indicazione di regolazione minima e massima: mezzo giro di essa è sufficiente per effettuare la regolazione.
Serraggio: abbassare la leva il cui fulcro è una camma eccentrica che ruotando agisce sulla base di regolazione.



Modalità di serraggio

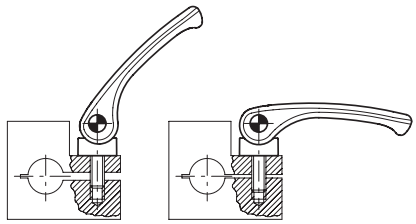

LAC **LAC-R**

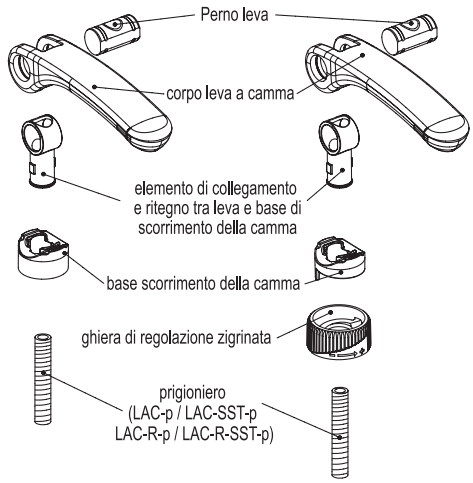

Proprietà dei modelli riservata ai termini di legge. Disegni e immagini non riproducibili se non citando la fonte.

LAC-B
LAC-SST

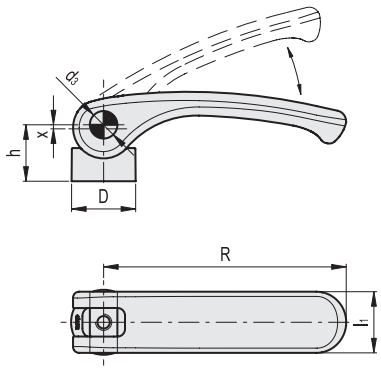

LAC-p
LAC-SST-p

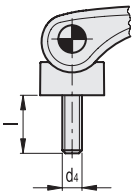

Fig.1

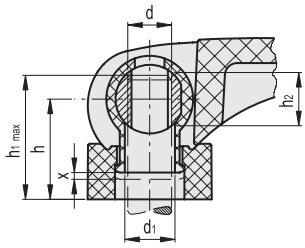

LAC-B

Codice	Descrizione	R	d	D	h	h1 max	h2	d1	d3	l1	x	Fmax* [N]	⚖
33321	LAC.44-B-M5	44	M5	17.5	18	20.5	5.5	6.1	9	18	0.5	3500	19
33422	LAC.44-B-M6	44	M6	17.5	18	20.5	5.5	6.1	9	18	0.5	3500	19
33483	LAC.63-B-M5	63	M5	17.5	18	20.5	5.5	6.1	9	18	0.75	4000	23
33482	LAC.63-B-M6	63	M6	17.5	18	20.5	5.5	6.1	9	18	0.75	4000	23
33561	LAC.80-B-M6	79	M6	20	21	25.5	7	8.1	11	20	1	7000	32
33562	LAC.80-B-M8	79	M8	20	21	25.5	7	8.1	11	20	1	7000	32

LAC-SST

INOX STAINLESS STEEL

Codice	Descrizione	⚖
33323	LAC.44-SST-M5	19
33423	LAC.44-SST-M6	19
33486	LAC.63-SST-M5	23
33487	LAC.63-SST-M6	23
33566	LAC.80-SST-M6	32
33567	LAC.80-SST-M8	32

LAC-p

Codice	Descrizione	R	d4	D	h	d3	l	l1	x	Fmax* [N]	⚖
33331	LAC.44-p-M5x20	44	M5	17.5	18	9	20	18	0.5	3500	29
33332	LAC.44-p-M5x25	44	M5	17.5	18	9	25	18	0.5	3500	29
33333	LAC.44-p-M5x30	44	M5	17.5	18	9	30	18	0.5	3500	29
33334	LAC.44-p-M5x40	44	M5	17.5	18	9	40	18	0.5	3500	29
33335	LAC.44-p-M5x50	44	M5	17.5	18	9	50	18	0.5	3500	29
33341	LAC.44-p-M6x20	44	M6	17.5	18	9	20	18	0.5	3500	29
33424	LAC.44-p-M6x25	44	M6	17.5	18	9	25	18	0.5	3500	29
33342	LAC.44-p-M6x30	44	M6	17.5	18	9	30	18	0.5	3500	29
33343	LAC.44-p-M6x40	44	M6	17.5	18	9	40	18	0.5	3500	29
33426	LAC.44-p-M6x50	44	M6	17.5	18	9	50	18	0.5	3500	38
33652	LAC.63-p-M5x20	63	M5	17.5	18	9	20	18	0.75	4000	33
33653	LAC.63-p-M5x25	63	M5	17.5	18	9	25	18	0.75	4000	33
33654	LAC.63-p-M5x30	63	M5	17.5	18	9	30	18	0.75	4000	33
33655	LAC.63-p-M5x40	63	M5	17.5	18	9	40	18	0.75	4000	33
33656	LAC.63-p-M5x50	63	M5	17.5	18	9	50	18	0.75	4000	33
33493	LAC.63-p-M6x20	63	M6	17.5	18	9	20	18	0.75	4000	33
33492	LAC.63-p-M6x25	63	M6	17.5	18	9	25	18	0.75	4000	33
33494	LAC.63-p-M6x30	63	M6	17.5	18	9	30	18	0.75	4000	33
33495	LAC.63-p-M6x40	63	M6	17.5	18	9	40	18	0.75	4000	33
33496	LAC.63-p-M6x50	63	M6	17.5	18	9	50	18	0.75	4000	42
33572	LAC.80-p-M6x25	79	M6	20	21	11	25	20	1	7000	46
33573	LAC.80-p-M6x30	79	M6	20	21	11	30	20	1	7000	46
33574	LAC.80-p-M6x40	79	M6	20	21	11	40	20	1	7000	46
33576	LAC.80-p-M6x50	79	M6	20	21	11	50	20	1	7000	46
33582	LAC.80-p-M8x25	79	M8	20	21	11	25	20	1	7000	46
33583	LAC.80-p-M8x30	79	M8	20	21	11	30	20	1	7000	46
33584	LAC.80-p-M8x40	79	M8	20	21	11	40	20	1	7000	46
33586	LAC.80-p-M8x50	79	M8	20	21	11	50	20	1	7000	55

LAC-SST-p

INOX STAINLESS STEEL

Codice	Descrizione	⚖
33351	LAC.44-SST-p-M5x20	29
33352	LAC.44-SST-p-M5x25	29
33353	LAC.44-SST-p-M5x30	29
33354	LAC.44-SST-p-M5x40	29
33355	LAC.44-SST-p-M5x50	29
33361	LAC.44-SST-p-M6x20	29
33427	LAC.44-SST-p-M6x25	29
33362	LAC.44-SST-p-M6x30	29
33363	LAC.44-SST-p-M6x40	29
33429	LAC.44-SST-p-M6x50	38
33502	LAC.63-SST-p-M5x20	33
33503	LAC.63-SST-p-M5x25	33
33504	LAC.63-SST-p-M5x30	33
33505	LAC.63-SST-p-M5x40	33
33506	LAC.63-SST-p-M5x50	33
33498	LAC.63-SST-p-M6x20	33
33497	LAC.63-SST-p-M6x25	33
33499	LAC.63-SST-p-M6x30	33
33500	LAC.63-SST-p-M6x40	33
33501	LAC.63-SST-p-M6x50	42
33672	LAC.80-SST-p-M6x25	46
33673	LAC.80-SST-p-M6x30	46
33674	LAC.80-SST-p-M6x40	46
33676	LAC.80-SST-p-M6x50	46
33587	LAC.80-SST-p-M8x25	46
33589	LAC.80-SST-p-M8x30	46
33590	LAC.80-SST-p-M8x40	46
33591	LAC.80-SST-p-M8x50	55

* Forza massima di serraggio.

Proprietà dei modelli riservata ai termini di legge. Disegni e immagini non riproducibili se non citando la fonte.

LAC-B-R
LAC-SST-R

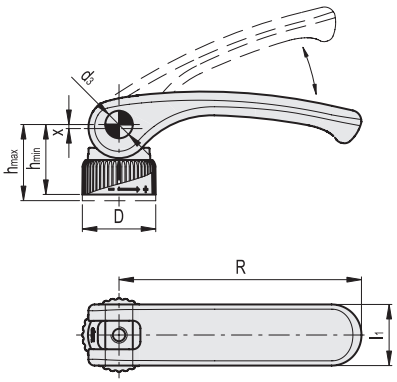

LAC-p-R
LAC-SST-p-R

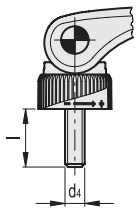

Fig.1

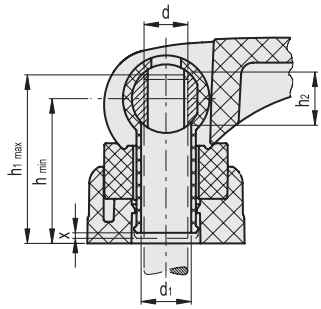

LAC-B-R

Codice	Descrizione	R	d	D	hmin	hmax	h1 max	h2	d1	d3	l1	x	Fmax* [N]	⚖
33221	LAC.44-B-M5-R	44	M5	22	22.5	24	26.5	5.5	6.1	9	18	0.5	3500	21
33412	LAC.44-B-M6-R	44	M6	22	22.5	24	26.5	5.5	6.1	9	18	0.5	3500	21
33461	LAC.63-B-M5-R	63	M5	22	22.5	24	26.5	5.5	6.1	9	18	0.75	4000	25
33462	LAC.63-B-M6-R	63	M6	22	22.5	24	26.5	5.5	6.1	9	18	0.75	4000	25
33511	LAC.80-B-M6-R	79	M6	25	26.5	28	32.5	7	8.1	11	20	1	7000	39
33512	LAC.80-B-M8-R	79	M8	25	26.5	28	32.5	7	8.1	11	20	1	7000	39

LAC-SST-R

Codice	Descrizione	⚖
33223	LAC.44-SST-M5-R	21
33413	LAC.44-SST-M6-R	21
33463	LAC.63-SST-M5-R	25
33467	LAC.63-SST-M6-R	25
33516	LAC.80-SST-M6-R	39
33517	LAC.80-SST-M8-R	39

LAC-p-R

Codice	Descrizione	R	d4	D	hmin	hmax	d3	l	l1	x	Fmax* [N]	⚖
33231	LAC.44-p-M5x20-R	44	M5	22	22.5	24	9	20	18	0.5	3500	31
33232	LAC.44-p-M5x25-R	44	M5	22	22.5	24	9	25	18	0.5	3500	31
33233	LAC.44-p-M5x30-R	44	M5	22	22.5	24	9	30	18	0.5	3500	31
33234	LAC.44-p-M5x40-R	44	M5	22	22.5	24	9	40	18	0.5	3500	31
33235	LAC.44-p-M5x50-R	44	M5	22	22.5	24	9	50	18	0.5	3500	31
33241	LAC.44-p-M6x20-R	44	M6	22	22.5	24	9	20	18	0.5	3500	31
33414	LAC.44-p-M6x25-R	44	M6	22	22.5	24	9	25	18	0.5	3500	31
33242	LAC.44-p-M6x30-R	44	M6	22	22.5	24	9	30	18	0.5	3500	31
33243	LAC.44-p-M6x40-R	44	M6	22	22.5	24	9	40	18	0.5	3500	31
33416	LAC.44-p-M6x50-R	44	M6	22	22.5	24	9	50	18	0.5	3500	40
33465	LAC.63-p-M5x20-R	63	M5	22	22.5	24	9	20	18	0.75	4000	35
33466	LAC.63-p-M5x25-R	63	M5	22	22.5	24	9	25	18	0.75	4000	35
33468	LAC.63-p-M5x30-R	63	M5	22	22.5	24	9	30	18	0.75	4000	35
33469	LAC.63-p-M5x40-R	63	M5	22	22.5	24	9	40	18	0.75	4000	35
33470	LAC.63-p-M5x50-R	63	M5	22	22.5	24	9	50	18	0.75	4000	35
33471	LAC.63-p-M6x20-R	63	M6	22	22.5	24	9	20	18	0.75	4000	35
33472	LAC.63-p-M6x25-R	63	M6	22	22.5	24	9	25	18	0.75	4000	35
33473	LAC.63-p-M6x30-R	63	M6	22	22.5	24	9	30	18	0.75	4000	35
33474	LAC.63-p-M6x40-R	63	M6	22	22.5	24	9	40	18	0.75	4000	35
33476	LAC.63-p-M6x50-R	63	M6	22	22.5	24	9	50	18	0.75	4000	44
33522	LAC.80-p-M6x25-R	79	M6	25	26.5	28	11	25	20	1	7000	53
33523	LAC.80-p-M6x30-R	79	M6	25	26.5	28	11	30	20	1	7000	53
33524	LAC.80-p-M6x40-R	79	M6	25	26.5	28	11	40	20	1	7000	53
33526	LAC.80-p-M6x50-R	79	M6	25	26.5	28	11	50	20	1	7000	53
33532	LAC.80-p-M8x25-R	79	M8	25	26.5	28	11	25	20	1	7000	53
33533	LAC.80-p-M8x30-R	79	M8	25	26.5	28	11	30	20	1	7000	53
33534	LAC.80-p-M8x40-R	79	M8	25	26.5	28	11	40	20	1	7000	53
33536	LAC.80-p-M8x50-R	79	M8	25	26.5	28	11	50	20	1	7000	62

LAC-SST-p-R

Codice	Descrizione	⚖
33251	LAC.44-SST-p-M5x20-R	31
33252	LAC.44-SST-p-M5x25-R	31
33253	LAC.44-SST-p-M5x30-R	31
33254	LAC.44-SST-p-M5x40-R	31
33255	LAC.44-SST-p-M5x50-R	31
33261	LAC.44-SST-p-M6x20-R	31
33417	LAC.44-SST-p-M6x25-R	31
33262	LAC.44-SST-p-M6x30-R	31
33263	LAC.44-SST-p-M6x40-R	31
33419	LAC.44-SST-p-M6x50-R	40
33642	LAC.63-SST-p-M5x20-R	35
33643	LAC.63-SST-p-M5x25-R	35
33644	LAC.63-SST-p-M5x30-R	35
33645	LAC.63-SST-p-M5x40-R	35
33646	LAC.63-SST-p-M5x50-R	35
33478	LAC.63-SST-p-M6x20-R	35
33477	LAC.63-SST-p-M6x25-R	35
33479	LAC.63-SST-p-M6x30-R	35
33480	LAC.63-SST-p-M6x40-R	35
33481	LAC.63-SST-p-M6x50-R	44
33662	LAC.80-SST-p-M6x25-R	53
33663	LAC.80-SST-p-M6x30-R	53
33664	LAC.80-SST-p-M6x40-R	53
33666	LAC.80-SST-p-M6x50-R	53
33537	LAC.80-SST-p-M8x25-R	53
33539	LAC.80-SST-p-M8x30-R	53
33540	LAC.80-SST-p-M8x40-R	53
33541	LAC.80-SST-p-M8x50-R	62

* Forza massima di serraggio.

Proprietà dei modelli riservata ai termini di legge. Disegni e immagini non riproducibili se non citando la fonte.