L.652-S | Maniglie a T di sicurezza

Tecnopolimero, innesto a pressione

RoHS PA +130° -30°

MATERIALE
Tecnopolimero a base poliammidica (PA) rinforzato fibra vetro, colore nero, finitura mat. Scritta grigia "PUSH" tampografata sulla leva. Per un buon mantenimento della scritta tampografata, evitare il contatto con solventi, alcol o detergenti contenenti alcol.

CALOTTINA CENTRALE
Calottina di chiusura centrale in tecnopolimero, colore nero. Su richiesta e per quantitativi sufficienti, può essere fornita in giallo RAL 1021 (sicurezza) o altri colori, con simboli grafici, marchi o diciture personalizzate.

ESECUZIONI STANDARD
Elemento di serraggio con innesto dentato e perno di ritegno in tecnopolimero rinforzato fibra vetro, colore nero, zigrinato nella parte sporgente per facilitarne l'avvitamento iniziale. Molla di richiamo acciaio INOX AISI 302.
- **L.652-S-B:** boccola ottone, foro cieco filettato.
- **L.652-S-p:** prigioniero filettato acciaio zincato lucido, estremità terminale smussata UNI 947 : ISO 4753 (vedi Dati Tecnici a pag. A-10).

CARATTERISTICHE E APPLICAZIONI
Particolarmente indicata quando vi è la necessità che la maniglia sia normalmente nella posizione di folle e quindi per evitare che accidentalmente possa essere variato il corretto serraggio.

ISTRUZIONI D'USO
Esercitare una pressione sulla maniglia per innestare la dentatura e potere operare. Al cessare della pressione, la dentatura si disinserisce automaticamente riportando la maniglia in posizione di folle.



ELESA Original design

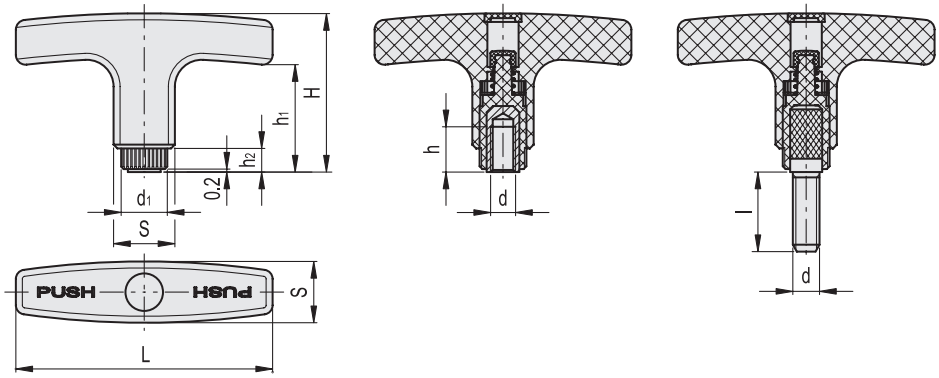

L.652-S-B

Codice	Descrizione	L	d6H	S	H	d1	h	h1	h2	N. denti	⚖
32531	L.652-S/67 B-M5	67	M5	16	41	12	10	29	4	18	34
32533	L.652-S/67 B-M6	67	M6	16	41	12	10	29	4	18	32
32563	L.652-S/80 B-M6	80	M6	20	47	15	16	31.5	5.5	20	46
32565	L.652-S/80 B-M8	80	M8	20	47	15	13	31.5	5.5	20	44

L.652-S-p

Codice	Descrizione	L	d6g	S	H	d1	h1	h2	l	N. denti	⚖
32541	L.652-S/67 p-M5x10	67	M5	16	41	12	29	4	10	18	23
32542	L.652-S/67 p-M5x16	67	M5	16	41	12	29	4	16	18	25
32552	L.652-S/67 p-M6x16	67	M6	16	41	12	29	4	16	18	27
32553	L.652-S/67 p-M6x25	67	M6	16	41	12	29	4	25	18	30
32571	L.652-S/80 p-M8x20	80	M8	20	47	15	31.5	5.5	20	20	43
32572	L.652-S/80 p-M8x25	80	M8	20	47	15	31.5	5.5	25	20	45
32582	L.652-S/80 p-M10x30	80	M10	20	47	15	31.5	5.5	30	20	51

Proprietà dei modelli riservata ai termini di legge. Disegni e immagini non riproducibili se non citando la fonte.