RoHS PP +100° 0°

FLANGE TERMINALI E PORTASENSORE
Tecnopolimero a base polipropilenica (PP), colore nero, finitura mat.

ASSE E ROTORE AD ELICA
Tecnopolimero a base polipropilenica (PP), colore rosso. Clips di attivazione del sensore in acciaio INOX AISI 304.

VISIERA TUBOLARE
Vetro borosilicato, alta resistenza, adatto anche per utilizzo con soluzioni contenenti glicole.

SENSORE
Sensore induttivo in ottone nichelato

TIRANTI
Acciaio INOX AISI 316L.

GUARNIZIONI DI TENUTA
Gomma sintetica NBR.

ESECUZIONE STANDARD
Boccole in ottone con filettatura gas cilindrica secondo normativa UNI ISO 228/1.

TEMPERATURA MASSIMA DI ESERCIZIO IN CONTINUO
100° C.

Sensore	Induttivo
Alimentazione	10 – 30 Vcc
Assorbimento	10 mA
Carico massimo	200 mA
Protezione di corto circuito	Si
Protezione contro inversione di polarità.	Si
Uscita	PNP
Connettore	M12x1 – 4 poli
Grado di protezione	IP67

CARATTERISTICHE E APPLICAZIONI
L'indicatore può essere montato in qualunque posizione.
Nel caso in cui venisse montato su tubi rigidi, si raccomanda di posizionare l'indicatore perfettamente in asse ai tubi stessi.
L'indicatore funziona con flussi liquidi bidirezionali che abbiano una viscosità inferiore ai 30cSt.
Affinchè l'elica possa ruotare è necessaria una portata minima che dipende dal tipo di fluido e dalla sua viscosità.
Al passaggio della portata minima di fluido, il rotore inizia a ruotare con una velocità proporzionale alla portata del fluido.
Il sensore induttivo, completamente separato dalla zona di passaggio del liquido, legge di conseguenza il passaggio delle due clips metalliche montate sul rotore, fornendo una variazione di frequenza che può essere trasformata in una lettura della portata tramite collegamento ad un PLC.

ISTRUZIONI DI MONTAGGIO
Per garantire il corretto funzionamento del rotore, è necessario fare un lavaggio e spurgare l'indicatore prima di montare il trasmettitore, in modo da eliminare eventuali particelle per lavorare in condizioni di fluido pulito.
Poiché la presenza di bolle d'aria nel fluido può dare origine a errori di misurazione, si consiglia di montare l'indicatore a monte di valvole e/o altri componenti che potrebbero creare cavitazione.

ESECUZIONI SPECIALI A RICHIESTA
- Boccole in acciaio INOX AISI 316.
- Boccole con filettature gas coniche NPT.
- Asse e rotore ad elica in colore blu.



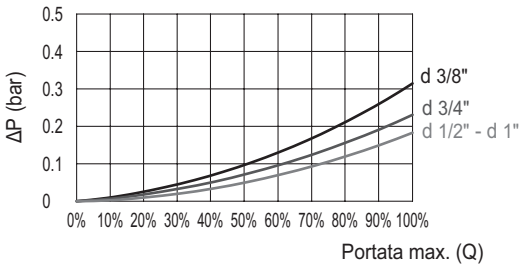

Proprietà dei modelli riservata ai termini di legge. Disegni e immagini non riproducibili se non citando la fonte.

RANGE DI MISURAZIONE

Il campo di misura totale Q_1 indica il range tra il valore minimo e massimo di portata in cui il sensore fornisce una lettura.
Nel campo di misura non lineare Q_2 il sensore induttivo fornisce un segnale che non può essere considerato preciso in quanto la rotazione del rotore non è costante.
Nel campo di misura lineare Q_3, gli impulsi forniscono la misura con una precisione del ±3%.
Per portate Q_4 superiori alla massima, aumentano sia l'usura del rotore che la perdita di pressione.
Gli impulsi per litro riportati in tabella rappresentano dei valori rilevati con acqua a 20°C e si riferiscono a dei valori medi testati con differenti sensori per avere un valore più accurato della misura. Rispetto al valore misurato con acqua, la funzione lineare flusso-frequenza può variare del ±10% a seconda della densità del liquido utilizzato o della sua temperatura.
Si consiglia pertanto una taratura specifica per ogni tipo di liquido utilizzato. La ripetibilità della misura è pari al ±3%, riferito alla frequenza di fondo scala.

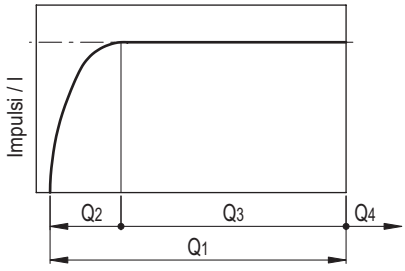

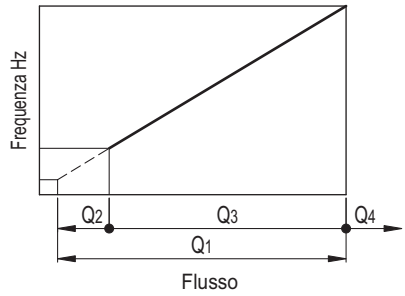

HVF-E (G3/8 - G1/2)

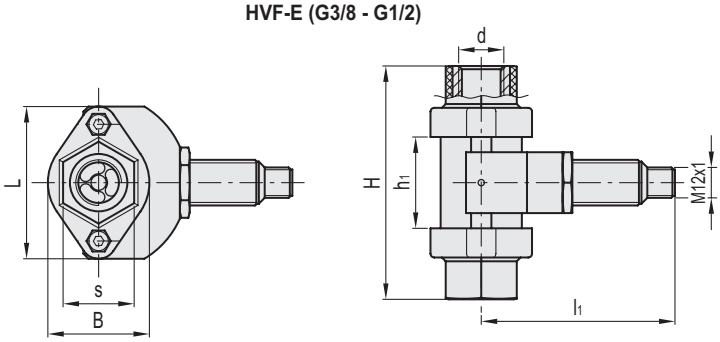

HVF-E (G3/8 - G1/2)

Codice	Descrizione	d	H	L	B	h_1	s	l_1	P max # Bar	Q_1* l / min	Q_2** l / min	Q_3*** l / min	Impulsi / l	Coppia max. di serraggio [Nm]	Frequenza massima Hz	⚖
111313	HVF.92-E-3/8	3/8	92	60	40	36	28	82	10	1.2 ÷ 20	1.2 ÷ 3	3 ÷ 20	136	20	45	308
111315	HVF.92-E-1/2	1/2	92	60	40	36	28	82	10	1.2 ÷ 40	1.2 ÷ 3	3 ÷ 40	128	20	86	230

HVF-E (G3/4 - G1)

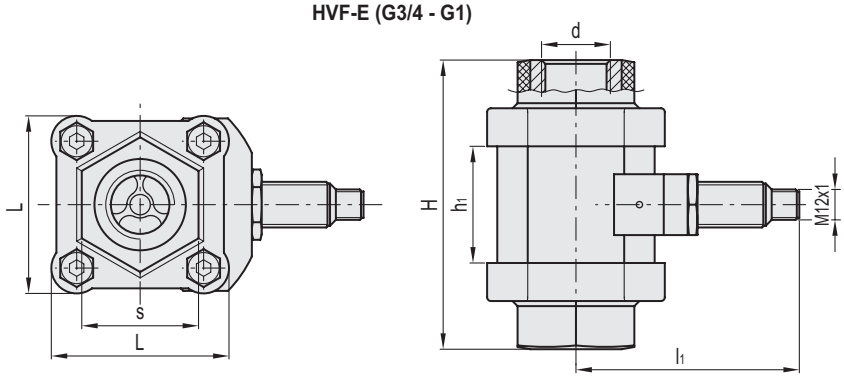

HVF-E (G3/4 - G1)

Codice	Descrizione	d	H	L	h_1	s	l_1	P max # Bar	Q_1* l / min	Q_2** l / min	Q_3*** l / min	Impulsi / l	Coppia max. di serraggio [Nm]	Frequenza massima Hz	⚖
111335	HVF.114-E-3/4	3/4	114	70	46	46	94	10	2.1 ÷ 60	2.1 ÷ 5	5 ÷ 60	30	20	30	750
111343	HVF.114-E-1	1	114	70	46	46	94	10	2.1 ÷ 80	2.1 ÷ 5	5 ÷ 80	35	20	48	650

Pressione massima.* Campo di misura totale.** Campo di misura non lineare.*** Campo di misura lineare.I valori di portata Q_1, Q_2 e Q_3 si riferiscono all'utilizzo di acqua a 20°.

Proprietà dei modelli riservata ai termini di legge. Disegni e immagini non riproducibili se non citando la fonte.